Размещение листов схемы 3:

1	2
3	4

Схема 3
Лист 1

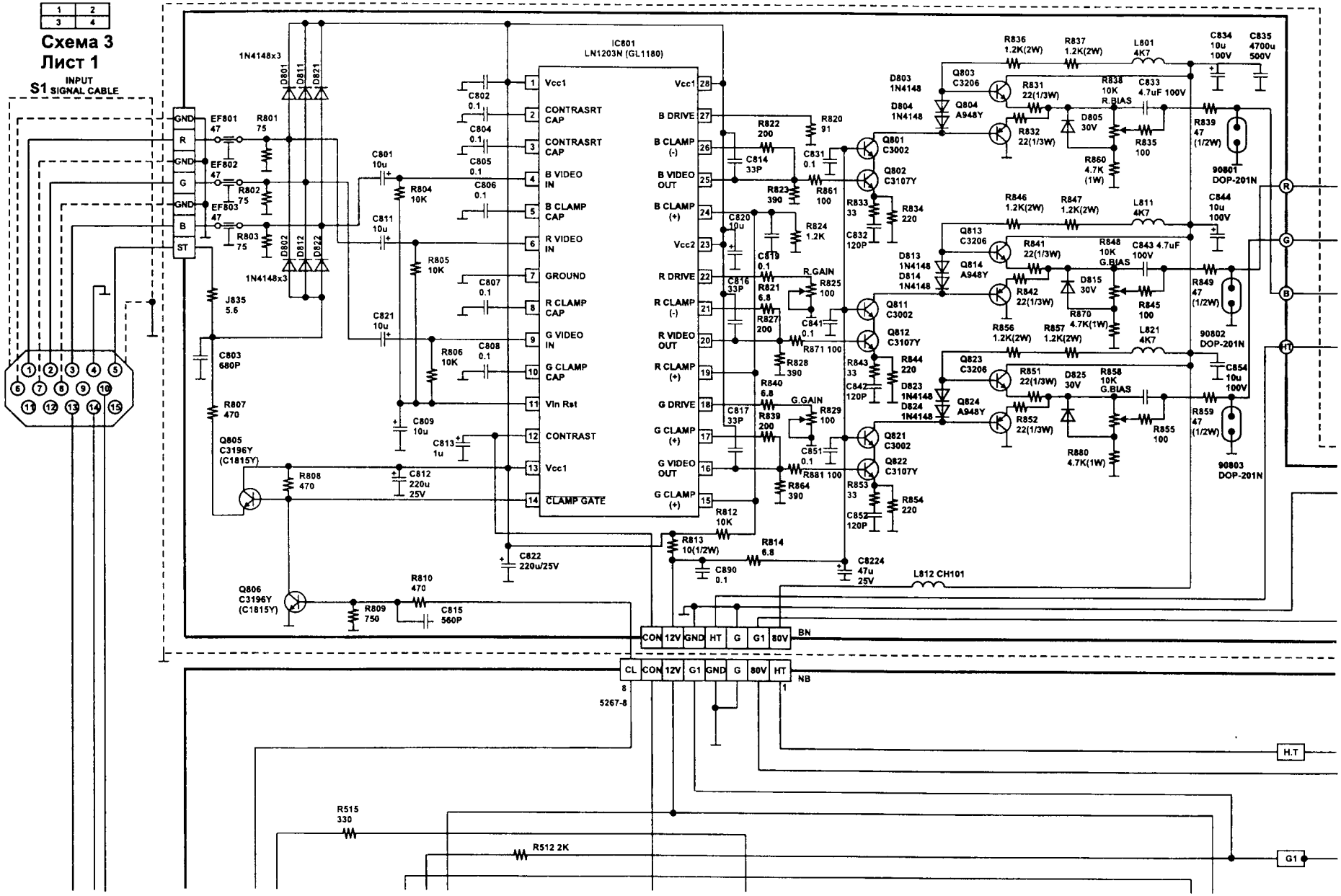

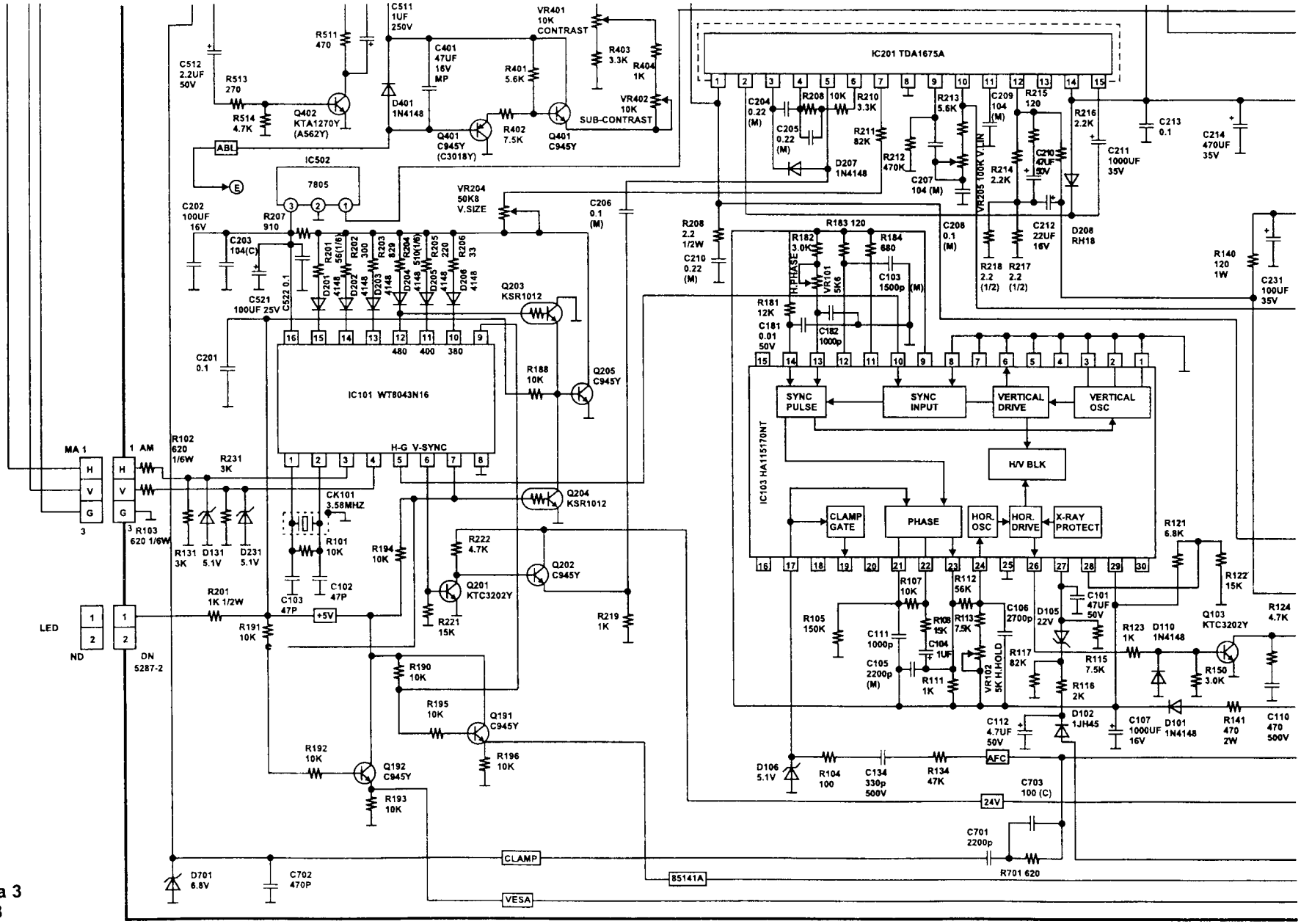

Схема 3
Лист3

Схема 3
Лист 2

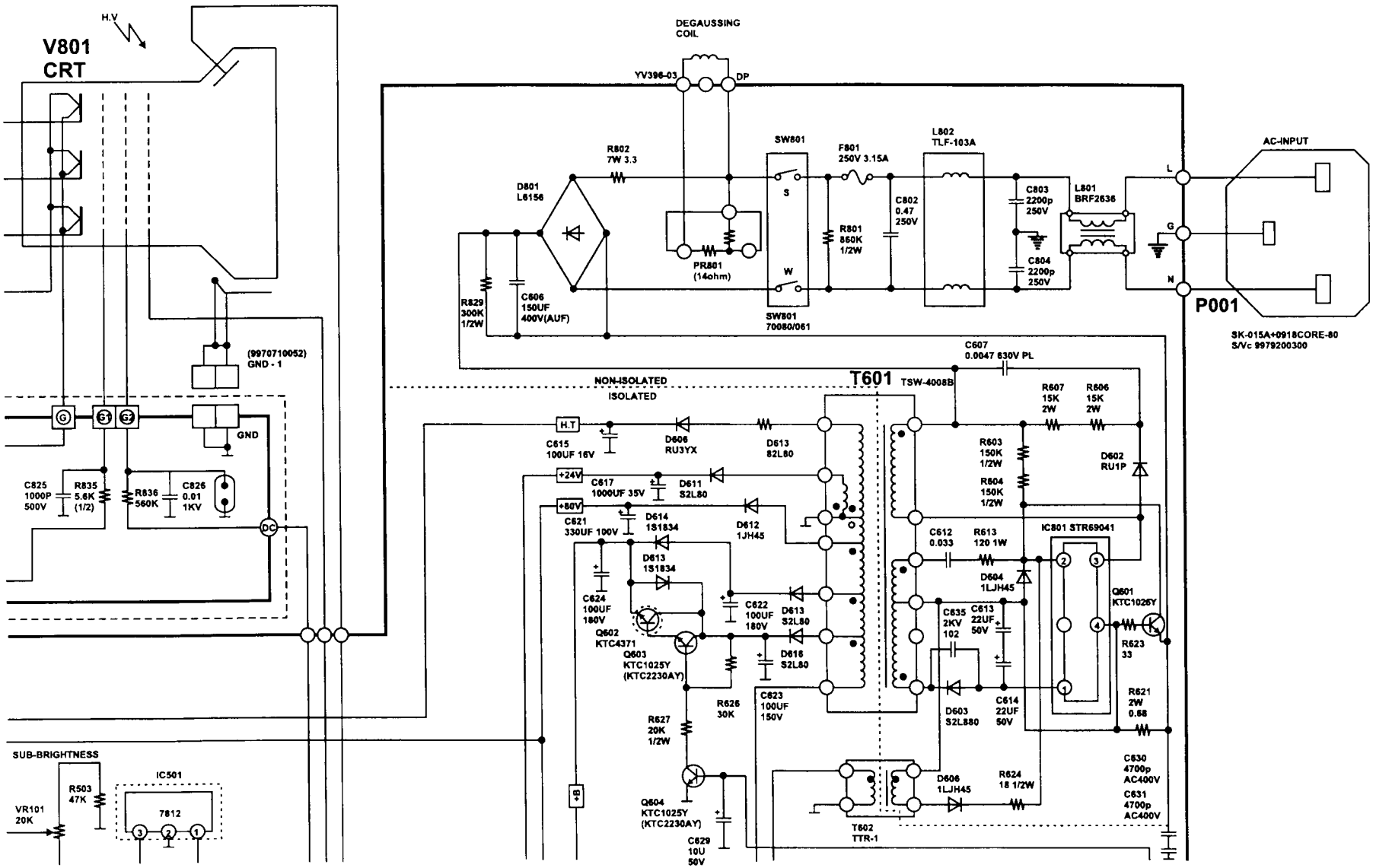
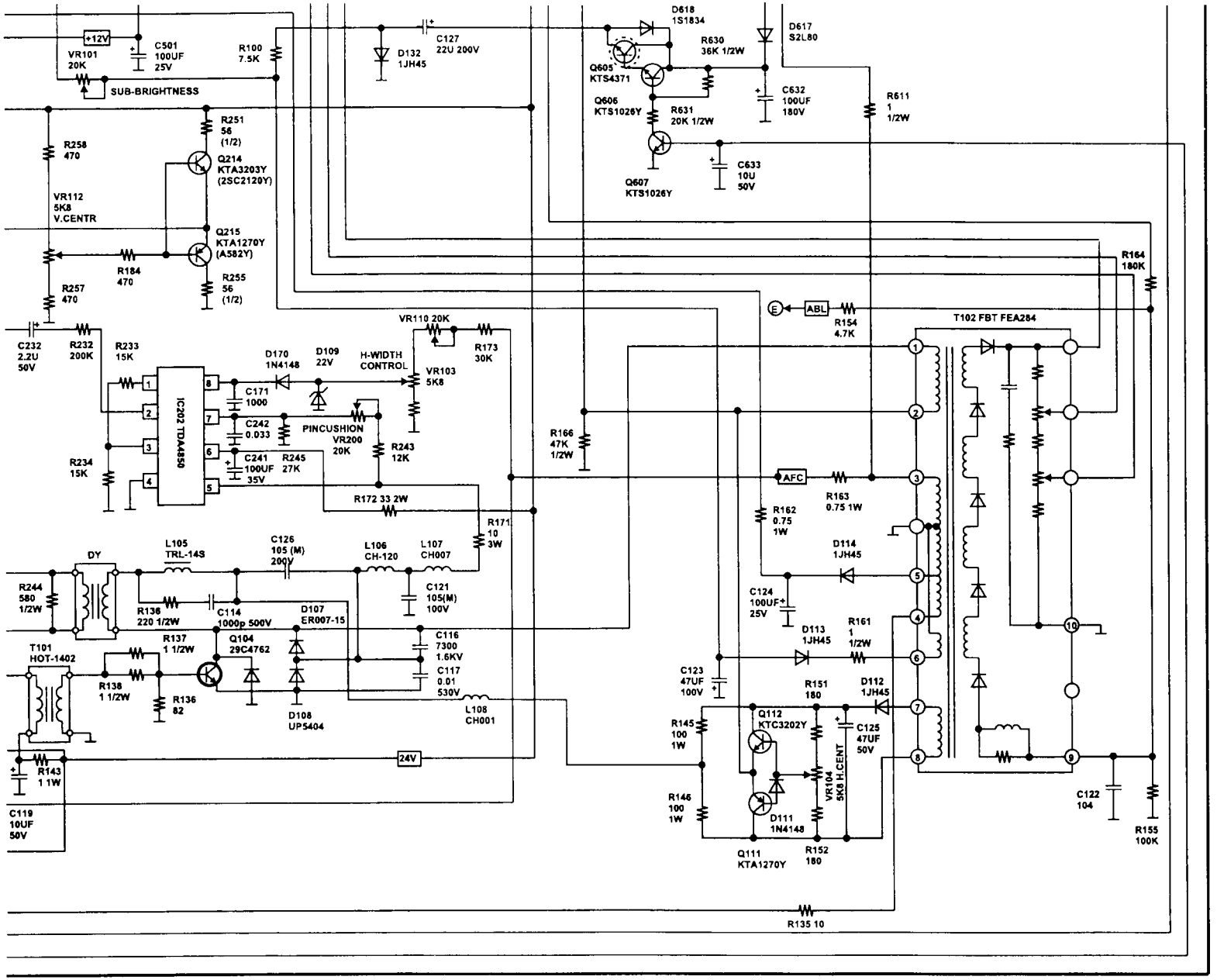
Схема 3
Лист 4