GRUNDIG

CUC 741

Super Color C 8800/2/4/7
(24 854)
Super Color C 8801/2/4 W
(24 853)
Super Color C 8802/4 VC
(24 851)
Super Color C 8810/2/4
(24 865)
Super Color C 8881/3/4
(24 849)
Super Color C 8881/2/4 TV-HiFi
(24 929)
Super Color C 8881/2/4 VC
(24 928)
Super Color C 8902/4 W
(24 852)

CUC 731

Super Color C 7700/2/4/7
(24 860)
Super Color C 7701/2/4 W
(24 930)
Super Color C 7720/2/4
(24 881)
Super Color C 8700/2/4/7
(24 859)
Super Color C 8710/2/4
(24 866)
Super Color C 8720/2/4
(24 892)
Super Color C 8730/2
(24 918)
Hohenstein C 8706
(24 923)

CUC 741 Raumklang Spatial sound Estensione sonora

Super Color C 8600 GB-UHF/VHF TT
(24 888)
Super Color C 8681 GB-UHF/VHF TT
(24 878)
Super Color C 8681/2/4 96
(24878)

CUC 731 Raumklang Spatial sound Estensione sonora

Super Color C 7500 GB-UHF/VHF TT
(24 883)
Super Color C 7760
(24 912)
Super Color C 8500/2/4
(24 882)
Super Color C 8760
(24 911)
Super Color C 7500/2/4 96
(24 883)
Super Color C 8500/2 96
(24 882)
Minerva T 2658
(24 875)

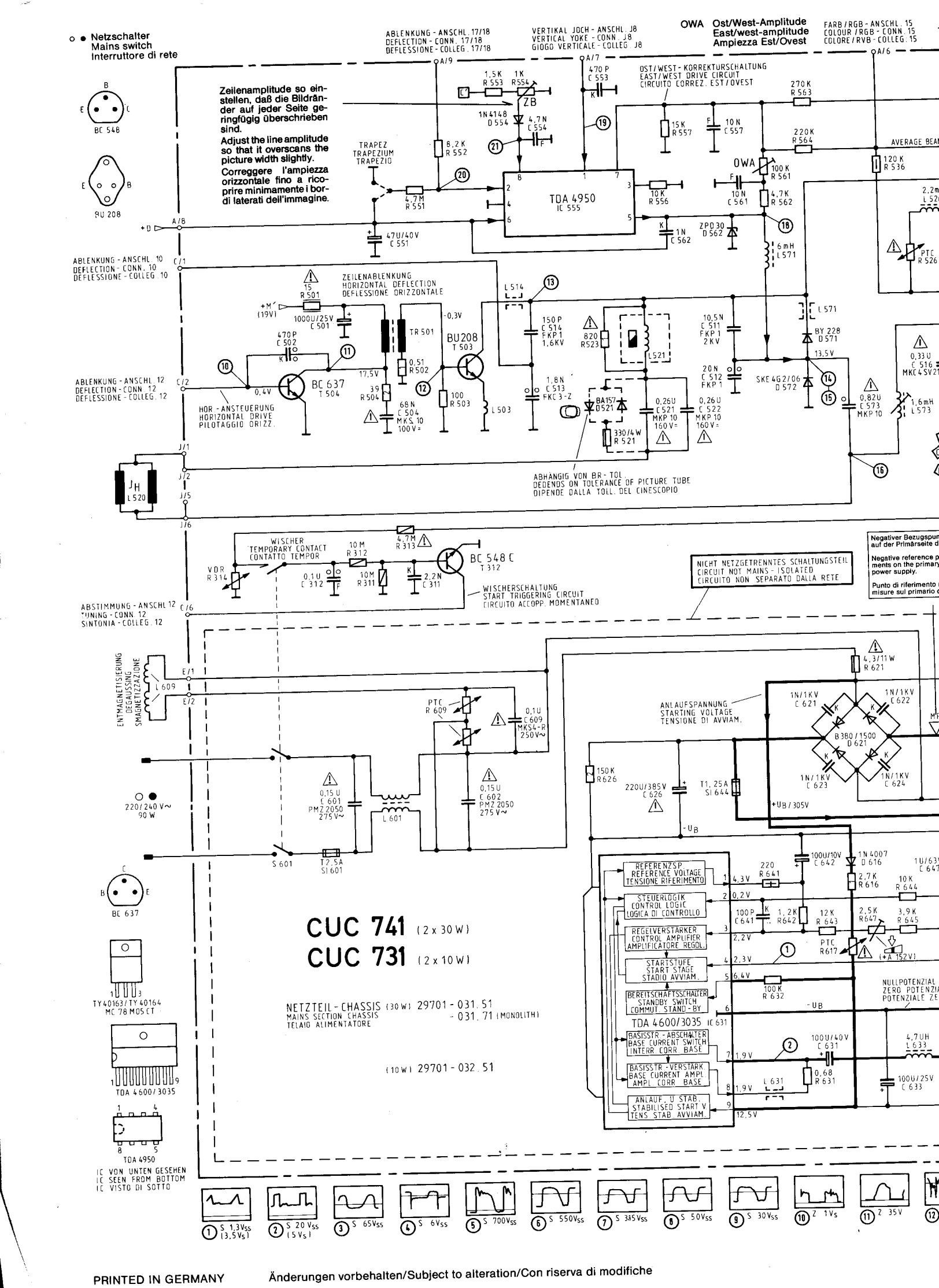

PRINTED IN GERMANY

Änderungen vorbehalten/Subject to alteration/Con riserva di modifiche

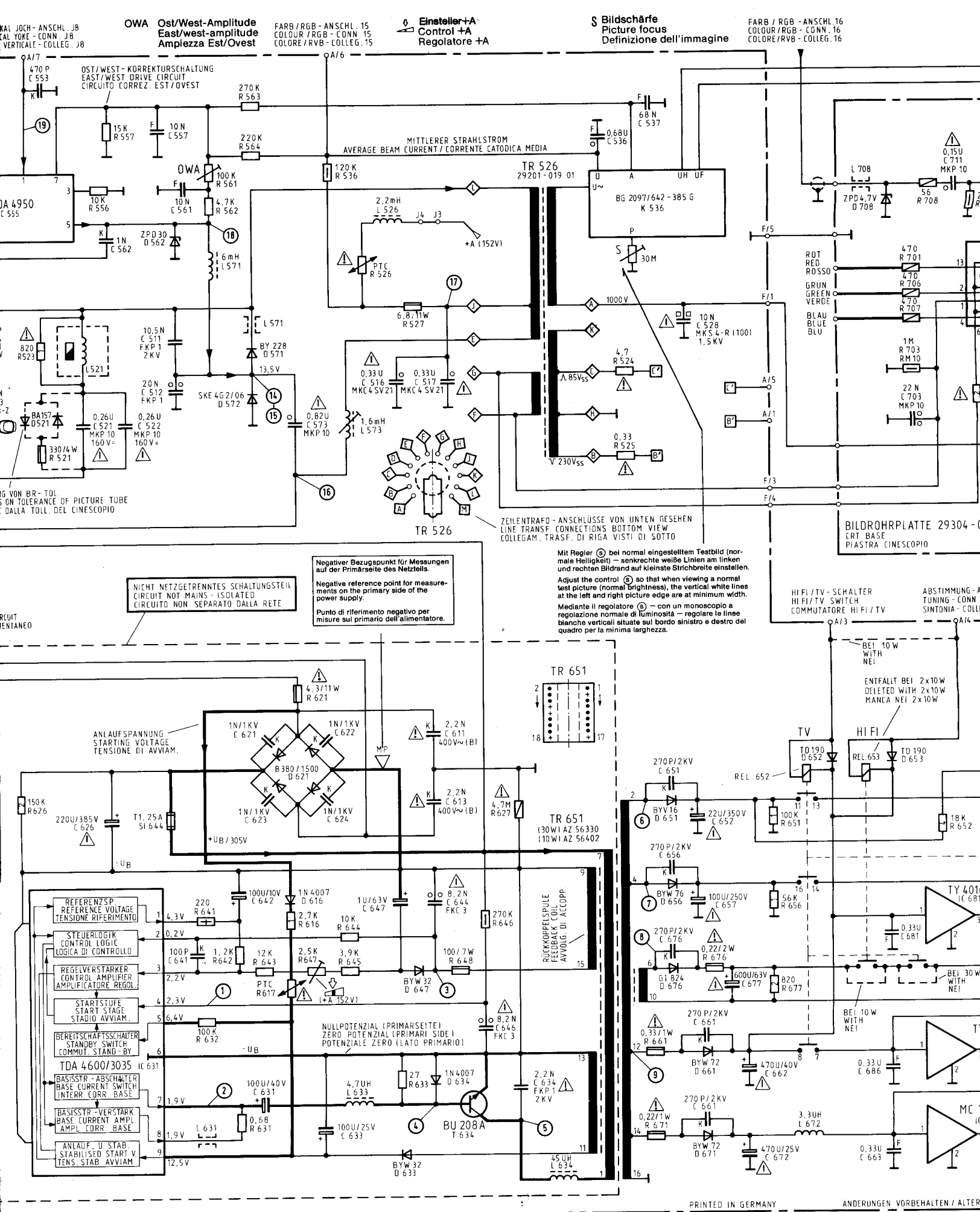
OWA Ost/West-Amplitude
East/west-amplitude
Amplezza Est/Ovest
Einsteller +A
Control +A
Regolatore +A
Bildschärfe
Picture focus
Definizione dell'immagine
OST/WEST-KORREKTURSCHALTUNG
EAST/WEST DRIVE CIRCUIT
CIRCUITO CORREZ. EST/OVEST
MITTLERER STRAHLSTROM
AVERAGE BEAM CURRENT / CORRENTE CATODICA MEDIA
TR 526
29201-019.01
BG 2097/642-385 G
K 536
TDA 4950
TR 526
ZEILENTRAFO-ANSCHLÜSSE VON UNTEN GESEHEN
LINE TRANSF. CONNECTIONS BOTTOM VIEW
COLLEGAM. TRASF. DI RIGA VISTI DI SOTTO
BILDROHRPLATTE 29304-
CRT BASE
PIASTRA CINESCOPIO
Mit Regler (S) bei normal eingestelltem Testbild (normale Helligkeit) — senkrechte weiße Linien am linken und rechten Bildrand auf kleinste Strichbreite einstellen.
Adjust the control (S) so that when viewing a normal test picture (normal brightness), the vertical white lines at the left and right picture edge are at minimum width.
Mediante il regolatore (S) — con un monoscopio a regolazione normale di luminosità — regolare le linee bianche verticali situate sul bordo sinistro e destro del quadro per la minima larghezza.
Negativer Bezugspunkt für Messungen auf der Primärseite des Netzteils.
Negative reference point for measurements on the primary side of the power supply.
Punto di riferimento negativo per misure sul primario dell'alimentatore.
NICHT NETZGETRENNTES SCHALTUNGSTEIL
CIRCUIT NOT MAINS-ISOLATED
CIRCUITO NON SEPARATO DALLA RETE
ANLAUFSPANNUNG
STARTING VOLTAGE
TENSIONE DI AVVIAM.
TR 651
TR 651
(30W) AZ 56330
(10W) AZ 56402
RÜCKKOPPELSPULE
FEEDBACK COIL
AVVOLG. DI ACCOPP.
NULLPOTENZIAL (PRIMÄRSEITE)
ZERO POTENZIAL (PRIMARI SIDE)
POTENZIALE ZERO (LATO PRIMARIO)
REFERENZSP.
REFERENCE VOLTAGE
TENSIONE RIFERIMENTO
STEUERLOGIK
CONTROL LOGIC
LOGICA DI CONTROLLO
REGELVERSTÄRKER
CONTROL AMPLIFIER
AMPLIFICATORE REGOL.
STARTSTUFE
START STAGE
STADIO AVVIAM.
BEREITSCHAFTSSCHALTER
STANDBY SWITCH
COMMUT. STAND-BY
TDA 4600/3035
BASISSTR.-ABSCHALTER
BASE CURRENT SWITCH
INTERR. CORR. BASE
BASISSTR.-VERSTÄRK.
BASE CURRENT AMPL.
AMPL. CORR. BASE
ANLAUF, U STAB.
STABILISED START V.
TENS. STAB. AVVIAM.
HI FI/TV-SCHALTER
HI FI/TV SWITCH
COMMUTATORE HI FI/TV
TV
HI FI
ENTFÄLLT BEI 2x10W
DELETED WITH 2x10W
MANCA NEI 2x10W
BEI 10W
WITH
NEI
BEI 30W
WITH
NEI
TY 401
MC
PRINTED IN GERMANY
ÄNDERUNGEN VORBEHALTEN / ALTER
va di modifiche

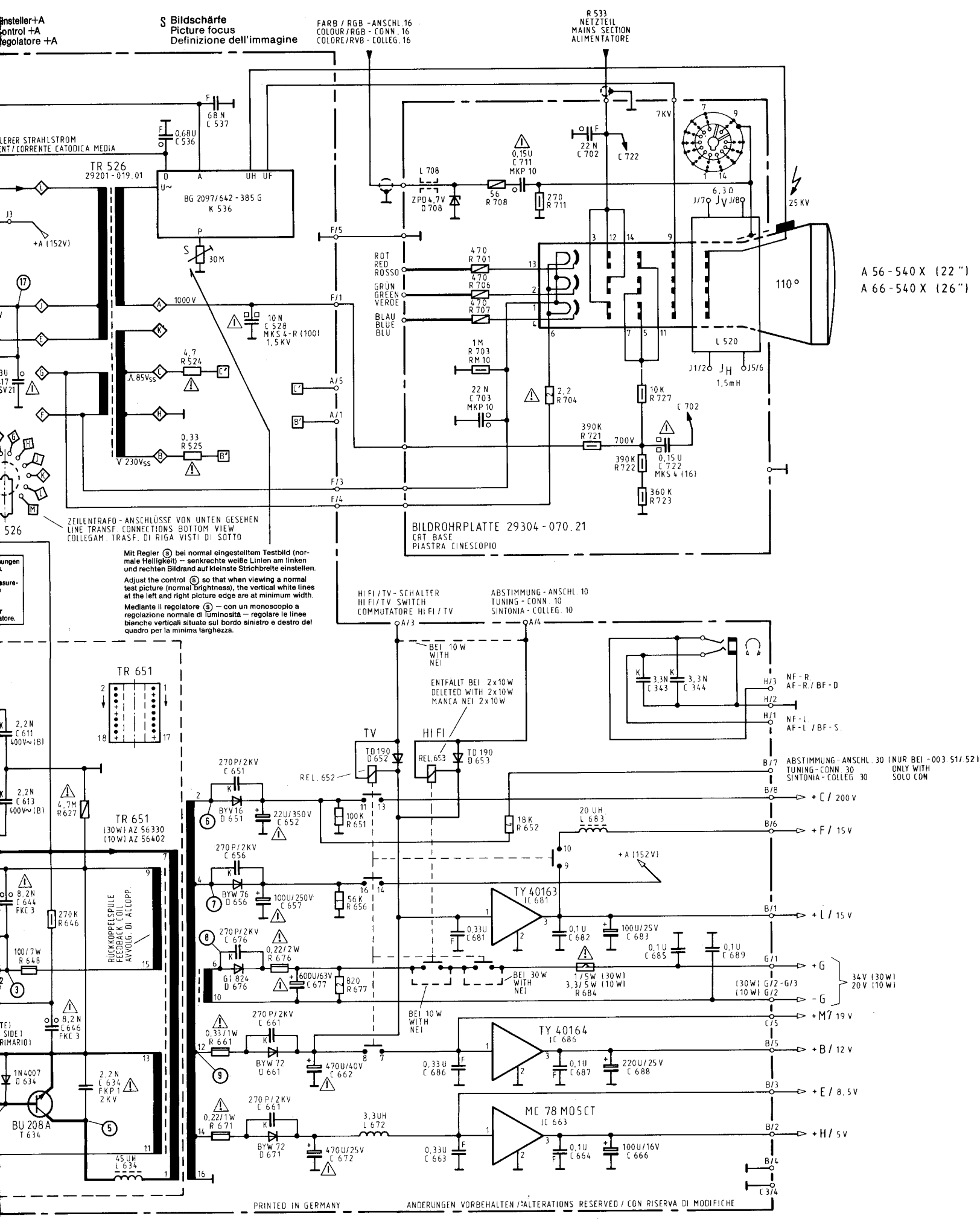
Einsteller+A
Control +A
Regolatore +A
S Bildschärfe
Picture focus
Definizione dell'immagine
FARB / RGB - ANSCHL. 16
COLOUR/RGB - CONN. 16
COLORE/RVB - COLLEG. 16
R 533
NETZTEIL
MAINS SECTION
ALIMENTATORE
TR 526
29201-019.01
BG 2097/642-385 G
K 536
68 N
C 537
0,68U
C 536
30M
1000 V
10 N
C 528
MKS 4-R (100)
1,5 KV
4,7
R 524
0,33
R 525
230Vss
85Vss
L 708
ZPD 4,7V
D 708
56
R 708
0,15U
C 711
MKP 10
270
R 711
22 N
C 702
C 722
7KV
25 KV
6,3 Ω
ROT
RED
ROSSO
GRÜN
GREEN
VERDE
BLAU
BLUE
BLU
470
R 701
470
R 706
470
R 707
1M
R 703
RM 10
22 N
C 703
MKP 10
2,2
R 704
10 K
R 727
390K
R 721
700V
390K
R 722
0,15 U
C 722
MKS 4 (16)
360 K
R 723
L 520
1,5mH
110°
A 56-540 X (22")
A 66-540 X (26")
ZEILENTRAFO - ANSCHLÜSSE VON UNTEN GESEHEN
LINE TRANSF. CONNECTIONS BOTTOM VIEW
COLLEGAM. TRASF. DI RIGA VISTI DI SOTTO
BILDROHRPLATTE 29304-070.21
CRT BASE
PIASTRA CINESCOPIO
Mit Regler (S) bei normal eingestelltem Testbild (normale Helligkeit) -- senkrechte weiße Linien am linken und rechten Bildrand auf kleinste Strichbreite einstellen.
Adjust the control (S) so that when viewing a normal test picture (normal brightness), the vertical white lines at the left and right picture edge are at minimum width.
Mediante il regolatore (S) — con un monoscopio a regolazione normale di luminosità — regolare le linee bianche verticali situate sul bordo sinistro e destro del quadro per la minima larghezza.
HI FI / TV - SCHALTER
HI FI / TV SWITCH
COMMUTATORE HI FI / TV
ABSTIMMUNG - ANSCHL. 10
TUNING - CONN. 10
SINTONIA - COLLEG. 10
BEI 10 W
WITH
NEI
ENTFALLT BEI 2x10W
DELETED WITH 2x10W
MANCA NEI 2x10W
TR 651
2,2 N
C 611
400V~ (B)
2,2 N
C 613
400V~ (B)
4,7M
R 627
TR 651
(30W) AZ 56330
(10W) AZ 56402
8,2 N
C 644
FKC 3
270 K
R 646
100/7W
R 648
RÜCKKOPPELSPULE
FEEDBACK COIL
AVVOLG. DI ACCOPP.
8,2 N
C 646
FKC 3
1N 4007
D 634
2,2 N
C 634
FKP 1
2 KV
BU 208 A
T 634
45 UH
L 634
TV
HI FI
TD 190
D 652
REL. 652
REL. 653
TD 190
D 653
270 P/2KV
C 651
BYV 16
D 651
22U/350V
C 652
100 K
R 651
18 K
R 652
20 UH
L 683
270 P/2KV
C 656
BYW 76
D 656
100U/250V
C 657
56 K
R 656
TY 40163
IC 681
0,33U
C 681
0,1 U
C 682
100U/25V
C 683
0,1 U
C 685
0,1 U
C 689
270 P/2KV
C 676
0,22/2W
R 676
GI 824
D 676
600U/63V
C 677
820
R 677
1/5W (30W)
3,3/5W (10W)
R 684
BEI 30 W
WITH
NEI
BEI 10 W
WITH
NEI
270 P/2KV
C 661
0,33/1W
R 661
BYW 72
D 661
470U/40V
C 662
TY 40164
IC 686
0,33 U
C 686
0,1 U
C 687
220U/25V
C 688
270 P/2KV
C 661
0,22/1W
R 671
BYW 72
D 671
3,3UH
L 672
470U/25V
C 672
MC 78 MOSCT
IC 663
0,33U
C 663
0,1 U
C 664
100U/16V
C 666
3,3 N
C 343
3,3 N
C 344
NF-R
AF-R / BF-D
NF-L
AF-L / BF-S
ABSTIMMUNG - ANSCHL. 30 (NUR BEI -003.51/.52)
TUNING - CONN. 30 ONLY WITH
SINTONIA - COLLEG. 30 SOLO CON
+C / 200 V
+F / 15 V
+A (152V)
+L / 15 V
+G
-G
34V (30W)
20V (10W)
+M / 19 V
+B / 12 V
+E / 8,5 V
+H / 5 V
PRINTED IN GERMANY
ANDERUNGEN VORBEHALTEN / ALTERATIONS RESERVED / CON RISERVA DI MODIFICHE
13 Z 1320Vs
14 Z 200Vs
15 B 200Vs
16 Z 180Vs
17 Z 35Vss (165Vs)
18 Z 25Vss
19 B 40Vss
20 B 20Vss
21 Z 1,2Vss
OSZILLOGRAMME GEZEICHNET MIT FARBBALKENTESTBILD
OSCILLOGRAMS DRAWN WITH COLOUR BAR TEST PICTURE
GLI OSCILLOGR. SONO STATI DISEGNATI CON MONOSCOPIO A BARRE COLORE

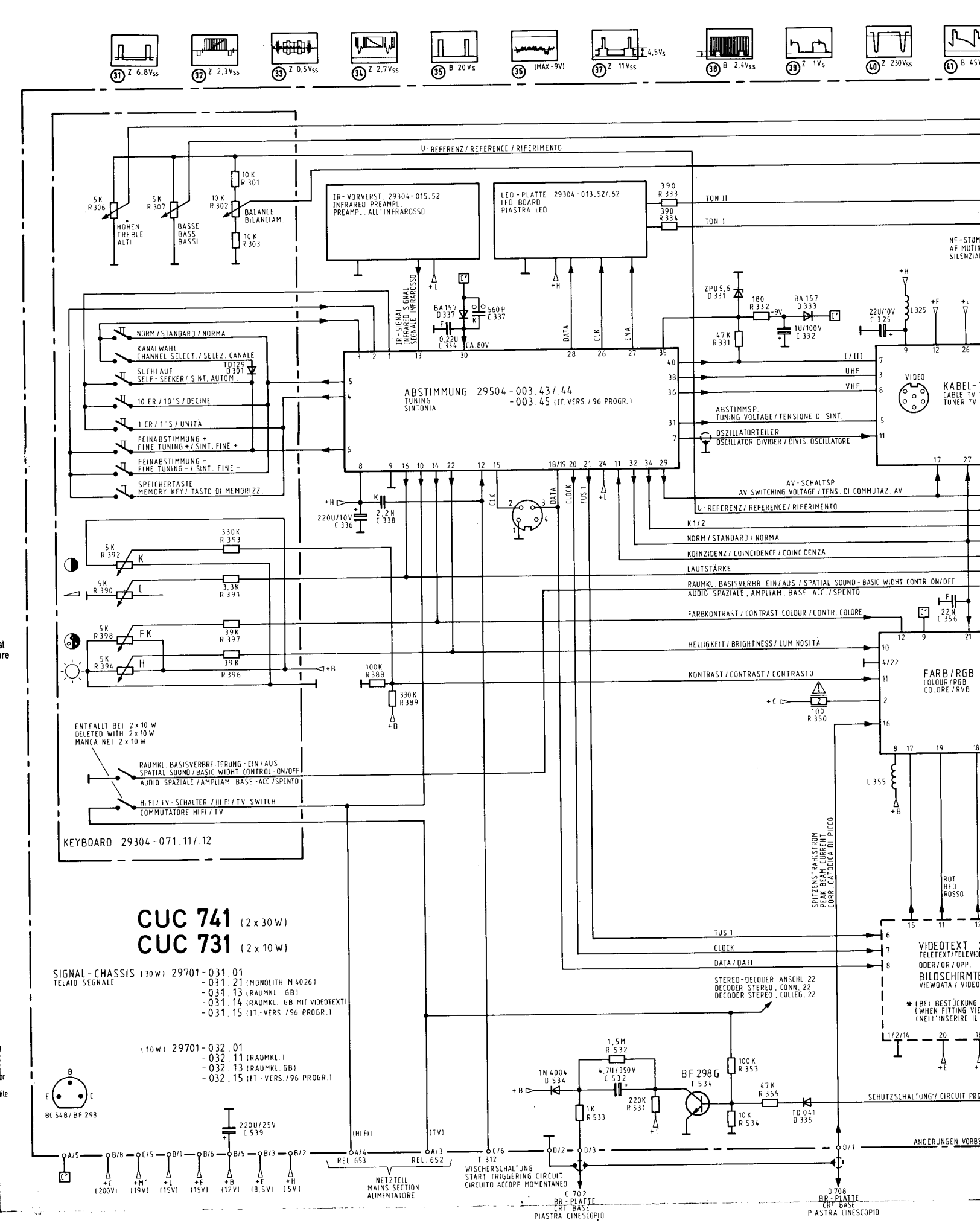
31 Z 6,8Vss
32 Z 2,3Vss
33 Z 0,5Vss
34 Z 2,7Vss
35 B 20Vs
36 (MAX-9V)
37 Z 11Vss 4,5Vs
38 B 2,4Vss
39 Z 1Vs
40 Z 230Vss
41 B 45V
U-REFERENZ / REFERENCE / RIFERIMENTO
5K R 306 HÖHEN TREBLE ALTI
5K R 307 BASSE BASS BASSI
10K R 301
10K R 302 BALANCE BILANCIAM.
10K R 303
IR-VORVERST. 29304-015.52 INFRARED PREAMPL. PREAMPL. ALL'INFRAROSSO
LED-PLATTE 29304-013.52/.62 LED BOARD PIASTRA LED
390 R 333 TON II
390 R 334 TON I
NF-STUM AF MUTIN SILENZIAM
IR-SIGNAL INFRARED SIGNALE INFRAROSSO
BA 157 D 337
560 P C 337
0,220 C 334
CA 80V
DATA
CLK
ENA
ZPD 5,6 D 331
180 R 332
BA 157 D 333
47K R 331
1U/100V C 332
22U/10V C 325
L 325
NORM / STANDARD / NORMA
KANALWAHL CHANNEL SELECT. / SELEZ. CANALE
SUCHLAUF SELF-SEEKER / SINT. AUTOM.
TD 129 D 301
10 ER / 10'S / DECINE
1 ER / 1'S / UNITÀ
FEINABSTIMMUNG + FINE TUNING + / SINT. FINE +
FEINABSTIMMUNG - FINE TUNING - / SINT. FINE -
SPEICHERTASTE MEMORY KEY / TASTO DI MEMORIZZ.
ABSTIMMUNG 29504-003.43/.44 -003.45 (IT. VERS. / 96 PROGR.)
TUNING SINTONIA
I/III
UHF
VHF
VIDEO
KABEL-T CABLE TV T TUNER TV
ABSTIMMSP. TUNING VOLTAGE / TENSIONE DI SINT.
OSZILLATORTEILER OSCILLATOR DIVIDER / DIVIS. OSCILLATORE
AV-SCHALTSP. AV SWITCHING VOLTAGE / TENS. DI COMMUTAZ. AV
U-REFERENZ / REFERENCE / RIFERIMENTO
K1/2
NORM / STANDARD / NORMA
KOINZIDENZ / COINCIDENCE / COINCIDENZA
LAUTSTÄRKE
RAUMKL. BASISVERBR. EIN / AUS / SPATIAL SOUND - BASIC WIDHT CONTR. ON/OFF
AUDIO SPAZIALE, AMPLIAM. BASE ACC. / SPENTO
FARBKONTRAST / CONTRAST COLOUR / CONTR. COLORE
HELLIGKEIT / BRIGHTNESS / LUMINOSITÀ
KONTRAST / CONTRAST / CONTRASTO
FARB / RGB COLOUR / RGB COLORE / RVB
220U/10V C 336
2,2N C 338
CLK
DATA
CLOCK
TUS 1
5K R 392 K
330K R 393
5K R 390 L
3,3K R 391
5K R 398 FK
39K R 397
5K R 394 H
39K R 396
100K R 388
330K R 389
100 R 350
22N C 356
L 355
ENTFALLT BEI 2x10 W DELETED WITH 2x10 W MANCA NEI 2x10 W
RAUMKL. BASISVERBREITERUNG - EIN / AUS SPATIAL SOUND / BASIC WIDHT CONTROL - ON/OFF
AUDIO SPAZIALE / AMPLIAM. BASE - ACC. / SPENTO
HI FI / TV - SCHALTER / HI FI / TV SWITCH COMMUTATORE HI FI / TV
KEYBOARD 29304-071.11/.12
SPITZENSTRAHLSTROM PEAK BEAM CURRENT CORR. CATODICA DI PICCO
ROT RED ROSSO
CUC 741 (2x30W)
CUC 731 (2x10W)
SIGNAL-CHASSIS (30W) 29701-031.01
TELAIO SEGNALE
-031.21 (MONOLITH M 4026)
-031.13 (RAUMKL. GB)
-031.14 (RAUMKL. GB MIT VIDEOTEXT)
-031.15 (IT.-VERS. / 96 PROGR.)
(10W) 29701-032.01
-032.11 (RAUMKL.)
-032.13 (RAUMKL. GB)
-032.15 (IT.-VERS. / 96 PROGR.)
VIDEOTEXT TELETEXT / TELEVID ODER / OR / OPP.
BILDSCHIRMTE VIEWDATA / VIDEO
TUS 1
CLOCK
DATA / DATI
STEREO-DECODER ANSCHL. 22 DECODER STEREO, CONN. 22 DECODER STEREO, COLLEG. 22
* (BEI BESTÜCKUNG (WHEN FITTING VIE (NELL'INSERIRE IL
B E C BC 548 / BF 298
220U/25V C 539
1,5M R 532
1N 4004 D 534
4,7U/350V C 532
BF 298G T 534
100K R 353
220K R 531
1K R 533
10K R 534
47K R 355
TD 041 D 335
SCHUTZSCHALTUNG / CIRCUIT PRO
ÄNDERUNGEN VORBE
(HI FI)
(TV)
A/5 B/8 C/5 B/1 B/6 B/5 B/3 B/2 A/4 A/3 C/6 D/2 D/3 D/1
+C (200V) +M' (19V) +L (15V) +F (15V) +B (12V) +E (8,5V) +H (5V)
REL. 653 REL. 652
NETZTEIL MAINS SECTION ALIMENTATORE
T 312
WISCHERSCHALTUNG START TRIGGERING CIRCUIT CIRCUITO ACCOPP. MOMENTANEO
C 702 BR-PLATTE CRT BASE PIASTRA CINESCOPIO
D 708 BR-PLATTE CRT BASE PIASTRA CINESCOPIO

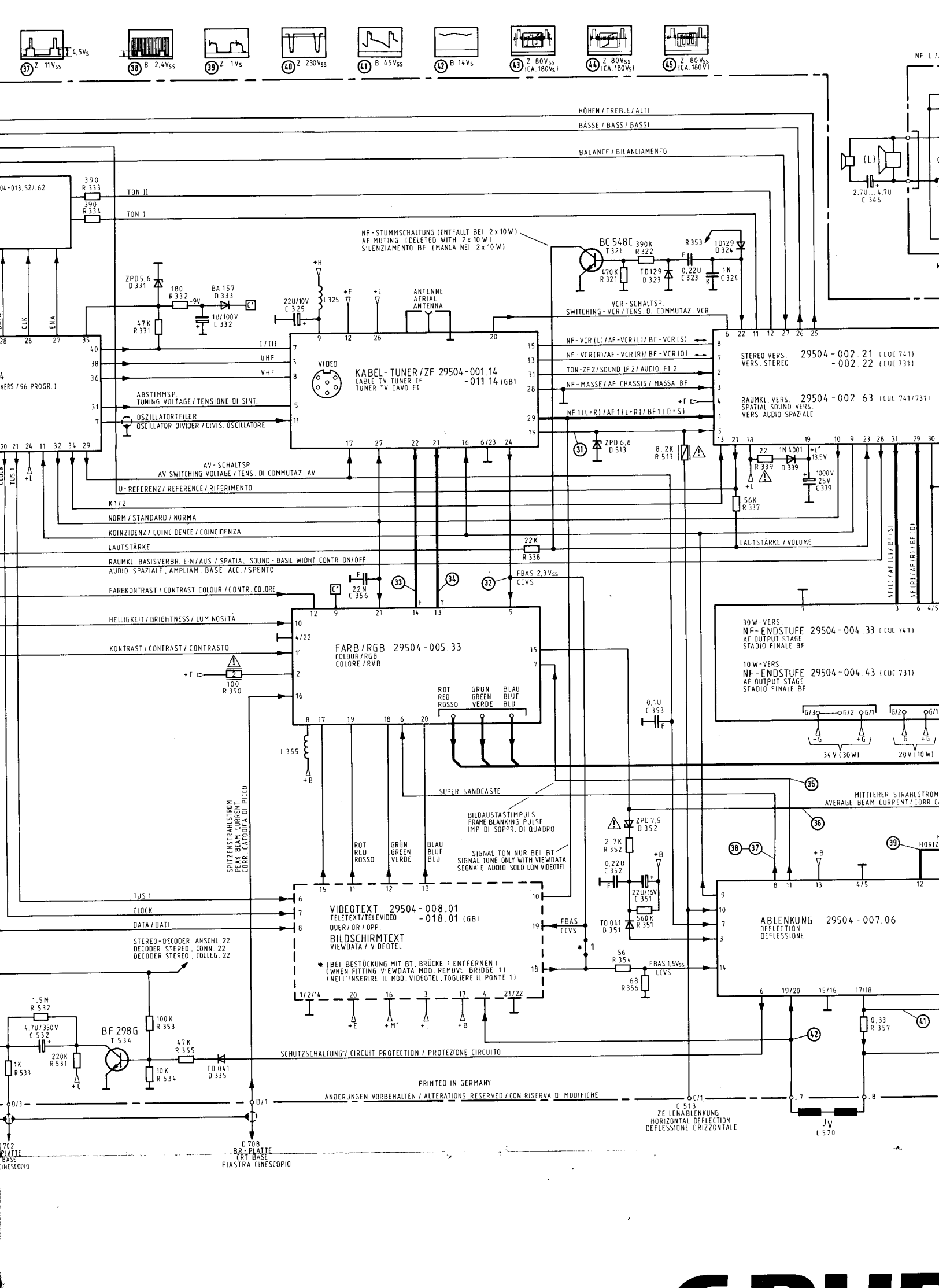
37 Z 11Vss 4,5Vs
38 B 2,4Vss
39 Z 1Vs
40 Z 230Vss
41 B 45Vss
42 B 14Vs
43 Z 80Vss (CA.180Vs)
44 Z 80Vss (CA.180Vs)
45 Z 80Vss (CA.180V)
HOHEN / TREBLE / ALTI
BASSE / BASS / BASSI
BALANCE / BILANCIAMENTO
TON II
TON I
NF-STUMMSCHALTUNG (ENTFÄLLT BEI 2x10W)
AF MUTING (DELETED WITH 2x10W)
SILENZIAMENTO BF (MANCA NEI 2x10W)
BC 548C T 321
390K R 322
470K R 321
TD129 D 323
0,22U C 323
1N C 324
R 353
TD129 D 324
VCR-SCHALTSP.
SWITCHING-VCR/TENS. DI COMMUTAZ. VCR
ZPD 5,6 D 331
180 R 332
BA 157 D 333
1U/100V C 332
47K R 331
22U/10V C 325
L 325
ANTENNE
AERIAL
ANTENNA
KABEL-TUNER/ZF 29504-001.14
CABLE TV TUNER IF
TUNER TV CAVO FI
-011 14 (GB)
VIDEO
I/III
UHF
VHF
ABSTIMMSP.
TUNING VOLTAGE / TENSIONE DI SINT.
OSZILLATORTEILER
OSCILLATOR DIVIDER / DIVIS. OSCILLATORE
NF-VCR(L)/AF-VCR(L)/BF-VCR(S)
NF-VCR(R)/AF-VCR(R)/BF-VCR(D)
TON-ZF 2/SOUND IF 2/AUDIO FI 2
NF-MASSE/AF CHASSIS/MASSA BF
NF 1(L+R)/AF 1(L+R)/BF 1(D+S)
STEREO VERS. 29504-002.21 (CUC 741)
VERS. STEREO -002.22 (CUC 731)
RAUMKL. VERS. 29504-002.63 (CUC 741/731)
SPATIAL SOUND VERS.
VERS. AUDIO SPAZIALE
ZPD 6,8 D 513
8,2K R 513
22 R 339
1N 4001 D 339
1000V 25V C 339
56K R 337
AV-SCHALTSP.
AV SWITCHING VOLTAGE / TENS. DI COMMUTAZ. AV
U-REFERENZ / REFERENCE / RIFERIMENTO
K1/2
NORM / STANDARD / NORMA
KOINZIDENZ / COINCIDENCE / COINCIDENZA
LAUTSTÄRKE
LAUTSTÄRKE / VOLUME
RAUMKL. BASISVERBR. EIN/AUS / SPATIAL SOUND - BASIC WIDHT CONTR. ON/OFF
AUDIO SPAZIALE, AMPLIAM. BASE ACC./SPENTO
22K R 338
FARBKONTRAST / CONTRAST COLOUR / CONTR. COLORE
22N C 356
FBAS 2,3Vss CCVS
HELLIGKEIT / BRIGHTNESS / LUMINOSITÀ
KONTRAST / CONTRAST / CONTRASTO
FARB/RGB 29504-005.33
COLOUR/RGB
COLORE/RVB
100 R 350
ROT RED ROSSO
GRÜN GREEN VERDE
BLAU BLUE BLU
0,1U C 353
L 355
30W-VERS.
NF-ENDSTUFE 29504-004.33 (CUC 741)
AF OUTPUT STAGE
STADIO FINALE BF
10W-VERS.
NF-ENDSTUFE 29504-004.43 (CUC 731)
AF OUTPUT STAGE
STADIO FINALE BF
34V (30W)
20V (10W)
SUPER SANDCASTE
MITTLERER STRAHLSTROM
AVERAGE BEAM CURRENT / CORR.
SPITZENSTRAHLSTROM
PEAK BEAM CURRENT
CORR. CATODICA DI PICCO
BILDAUSTASTIMPULS
FRAME BLANKING PULSE
IMP. DI SOPPR. DI QUADRO
SIGNAL TON NUR BEI BT
SIGNAL TONE ONLY WITH VIEWDATA
SEGNALE AUDIO SOLO CON VIDEOTEL
ZPD 7,5 D 352
2,7K R 352
0,22U C 352
22U/16V C 351
560K R 351
TD 041 D 351
TUS 1
CLOCK
DATA / DATI
VIDEOTEXT 29504-008.01
TELETEXT/TELEVIDEO -018.01 (GB)
ODER/OR/OPP.
BILDSCHIRMTEXT
VIEWDATA / VIDEOTEL
* (BEI BESTÜCKUNG MIT BT. BRÜCKE 1 ENTFERNEN)
(WHEN FITTING VIEWDATA MOD. REMOVE BRIDGE 1)
(NELL'INSERIRE IL MOD. VIDEOTEL, TOGLIERE IL PONTE 1)
FBAS CCVS
56 R 354
68 R 356
FBAS 1,5Vss CCVS
ABLENKUNG 29504-007.06
DEFLECTION
DEFLESSIONE
STEREO-DECODER ANSCHL. 22
DECODER STEREO, CONN. 22
DECODER STEREO, COLLEG. 22
1,5M R 532
4,7U/350V C 532
220K R 531
1K R 533
BF 298G T 534
100K R 353
10K R 534
47K R 355
TD 041 D 335
0,33 R 357
SCHUTZSCHALTUNG / CIRCUIT PROTECTION / PROTEZIONE CIRCUITO
PRINTED IN GERMANY
ÄNDERUNGEN VORBEHALTEN / ALTERATIONS RESERVED / CON RISERVA DI MODIFICHE
C 513
ZEILENABLENKUNG
HORIZONTAL DEFLECTION
DEFLESSIONE ORIZZONTALE
JV
L 520
D 702
PLATTE
BASE
CINESCOPIO
D 708
BR-PLATTE
CRT BASE
PIASTRA CINESCOPIO

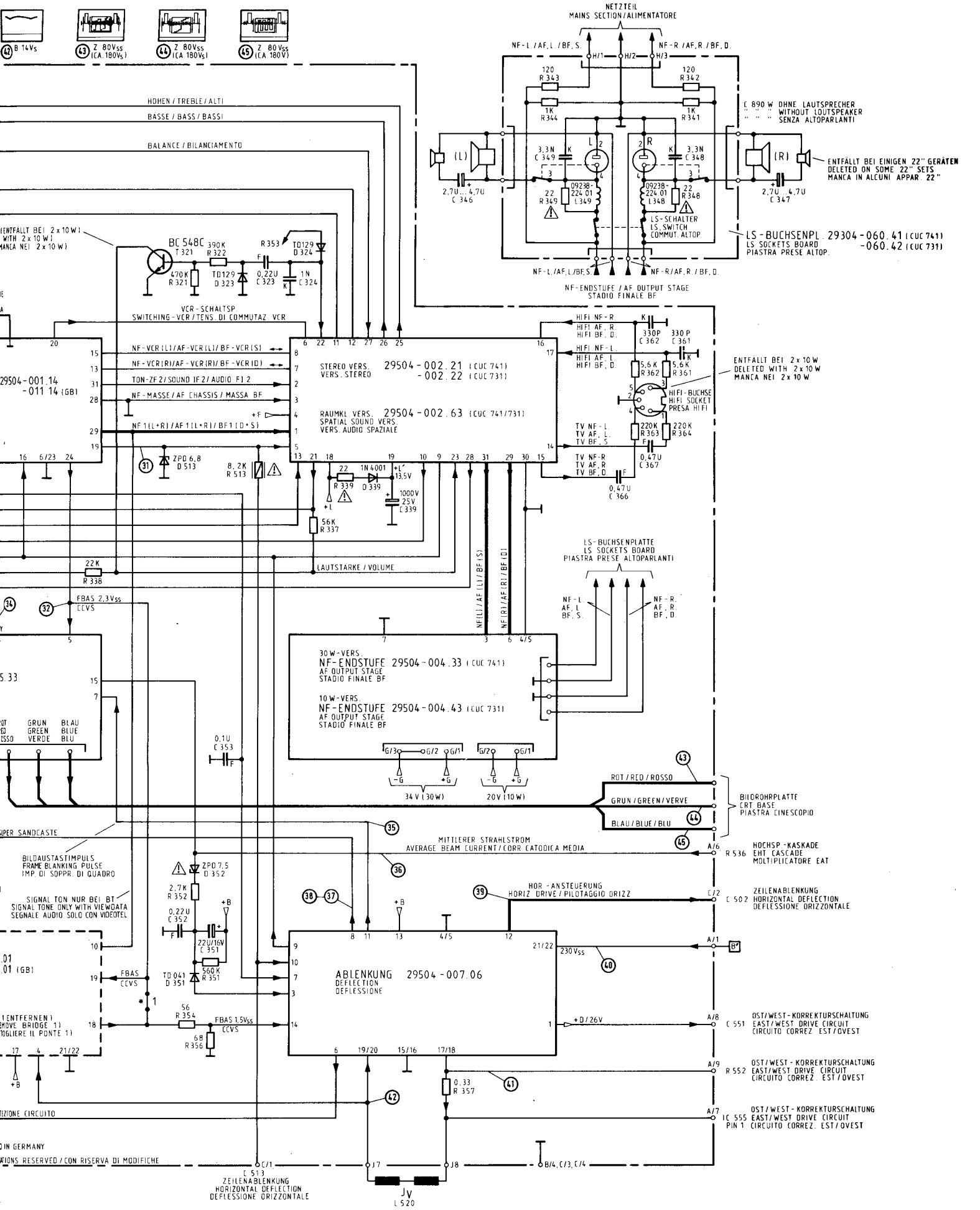
NETZTEIL
MAINS SECTION/ALIMENTATORE
NF-L/AF,L/BF,S.
NF-R/AF,R/BF,D.
HOHEN/TREBLE/ALTI
BASSE/BASS/BASSI
BALANCE/BILANCIAMENTO
ENTFÄLLT BEI EINIGEN 22" GERÄTEN
DELETED ON SOME 22" SETS
MANCA IN ALCUNI APPAR. 22"
LS-BUCHSENPL. 29304-060.41 (CUC 741)
-060.42 (CUC 731)
LS SOCKETS BOARD
PIASTRA PRESE ALTOP.
NF-ENDSTUFE/AF OUTPUT STAGE
STADIO FINALE BF
VCR-SCHALTSP
SWITCHING-VCR/TENS. DI COMMUTAZ. VCR
STEREO VERS. 29504-002.21 (CUC 741)
VERS. STEREO -002.22 (CUC 731)
RAUMKL. VERS. 29504-002.63 (CUC 741/731)
SPATIAL SOUND VERS.
VERS. AUDIO SPAZIALE
HIFI-BUCHSE
HIFI SOCKET
PRESA HIFI
LS-BUCHSENPLATTE
LS SOCKETS BOARD
PIASTRA PRESE ALTOPARLANTI
LAUTSTÄRKE/VOLUME
30W-VERS.
NF-ENDSTUFE 29504-004.33 (CUC 741)
AF OUTPUT STAGE
STADIO FINALE BF
10W-VERS.
NF-ENDSTUFE 29504-004.43 (CUC 731)
AF OUTPUT STAGE
STADIO FINALE BF
ROT/RED/ROSSO
GRÜN/GREEN/VERDE
BLAU/BLUE/BLU
BILDRÖHRPLATTE
CRT BASE
PIASTRA CINESCOPIO
MITTLERER STRAHLSTROM
AVERAGE BEAM CURRENT/CORR. CATODICA MEDIA
HOCHSP.-KASKADE
EHT CASCADE
MOLTIPLICATORE EAT
BILDAUSTASTIMPULS
FRAME BLANKING PULSE
IMP. DI SOPPR. DI QUADRO
SIGNAL TON NUR BEI BT
SIGNAL TONE ONLY WITH VIEWDATA
SEGNALE AUDIO SOLO CON VIDEOTEL
HOR.-ANSTEUERUNG
HORIZ. DRIVE/PILOTAGGIO ORIZZ.
ZEILENABLENKUNG
HORIZONTAL DEFLECTION
DEFLESSIONE ORIZZONTALE
ABLENKUNG 29504-007.06
DEFLECTION
DEFLESSIONE
OST/WEST-KORREKTURSCHALTUNG
EAST/WEST DRIVE CIRCUIT
CIRCUITO CORREZ. EST/OVEST
IN GERMANY
VISIONS RESERVED/CON RISERVA DI MODIFICHE

Servicehinweise für Schaltnetzteil: Gerät mit Netztrenntransformator betreiben. Primärseite des Schaltnetzteiles liegt an Netzpotential. Bei fehlender Sekundärspannung oder Takten des Netzteiles Sekundärstromkreise einzeln unterbrechen und Funktion überprüfen.
Suchschema bei Nichtschwingen des Sperrwandlers.

- → Anlaufspannung (Pin 9/5) < 8 V Anlauf über Di 616 u. R 616.
- → Referenzspannung (Pin 1) ca. 6 V
- → Startimpuls (Pin 4) ❶
- → Basisstromansteuerung (Pin 7) ❷

C 626 muß vor Wechsel des IC 631 entladen sein! Netzteilregelbereich 160 bis 260 V~

Service hints for switch-mode power supply: operate set with mains-isolating transformer (n. b. the primary side of the SM power supply is normally not isolated, if there is no secondary voltage or the power supply pulsates, disconnect the secondary circuits individually and check operation.
Fault finding scheme if blocking function prevents oscillation:

- → Starting voltage (Pin 9/5) < 8 V, starting via Di 616 and R 616
- → Reference voltage (Pin 1) approx. 6 V
- → Start pulse (Pin 4) ❶
- → Base current drive (Pin 7) ❷

Before replacement of IC 631, C 626 must be discharged. Power supply range 160 to 260 V AC.

Avvertenze di Servizio dell'alimentatore: Alimentare l'apparecchio con un trasformatore separatore. Il lato primario dell'alimentatore è a potenziale di rete. Se viene a mancare la tensione del secondario o in caso di intervento ritmico dell'alimentatore, interrompere uno alla volta i circuiti dell secondario e controllarne la funzione. Se il trasduttore di interdizione non viene eccitato, ricercare il guasto secondo lo schema seguente:

- → Tensione di avviamento (pin 9/5) < 8 V. Avviamento tramite Di 616 e R 616.
- → Tensione di riferimento (pin 1) ca. 6 V.
- → Impulso di avviamento (pin 4) ❶
- → Pilotaggio della corrente di base (pin 7) ❷

Il C 626 deve essere scarico prima di cambiare l'IC 631! Campo di regolazione dell'alimentatore: 160 a 260 V ~.

Bei Eingriffen Schutzmaßnahmen für MOS-Bauteile beachten!

When handling MOS-circuits, always observe the MOS protection measures!

Adoperando componenti o circuiti MOS, osservarne le corrispondenti misure di protezione!

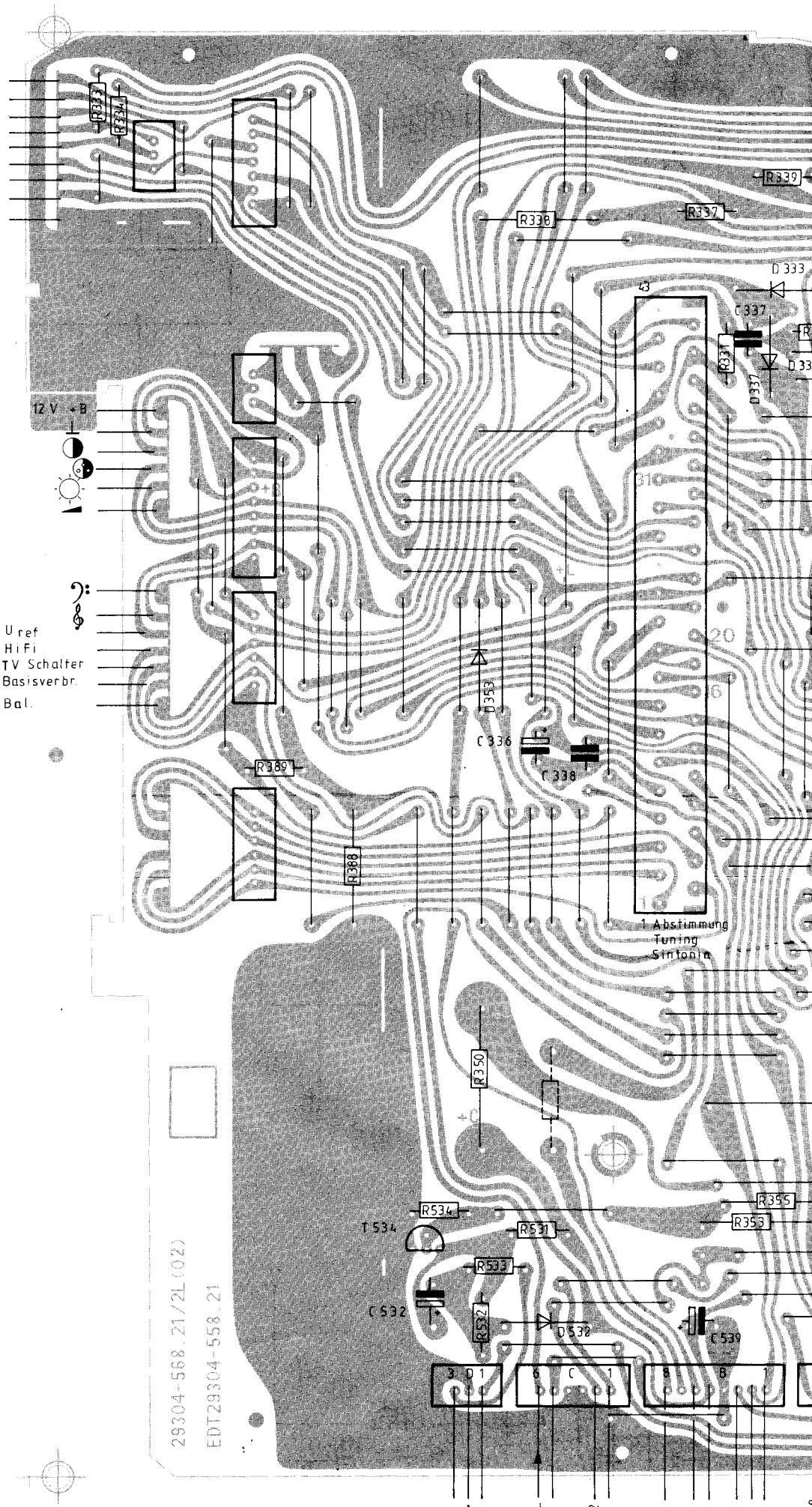

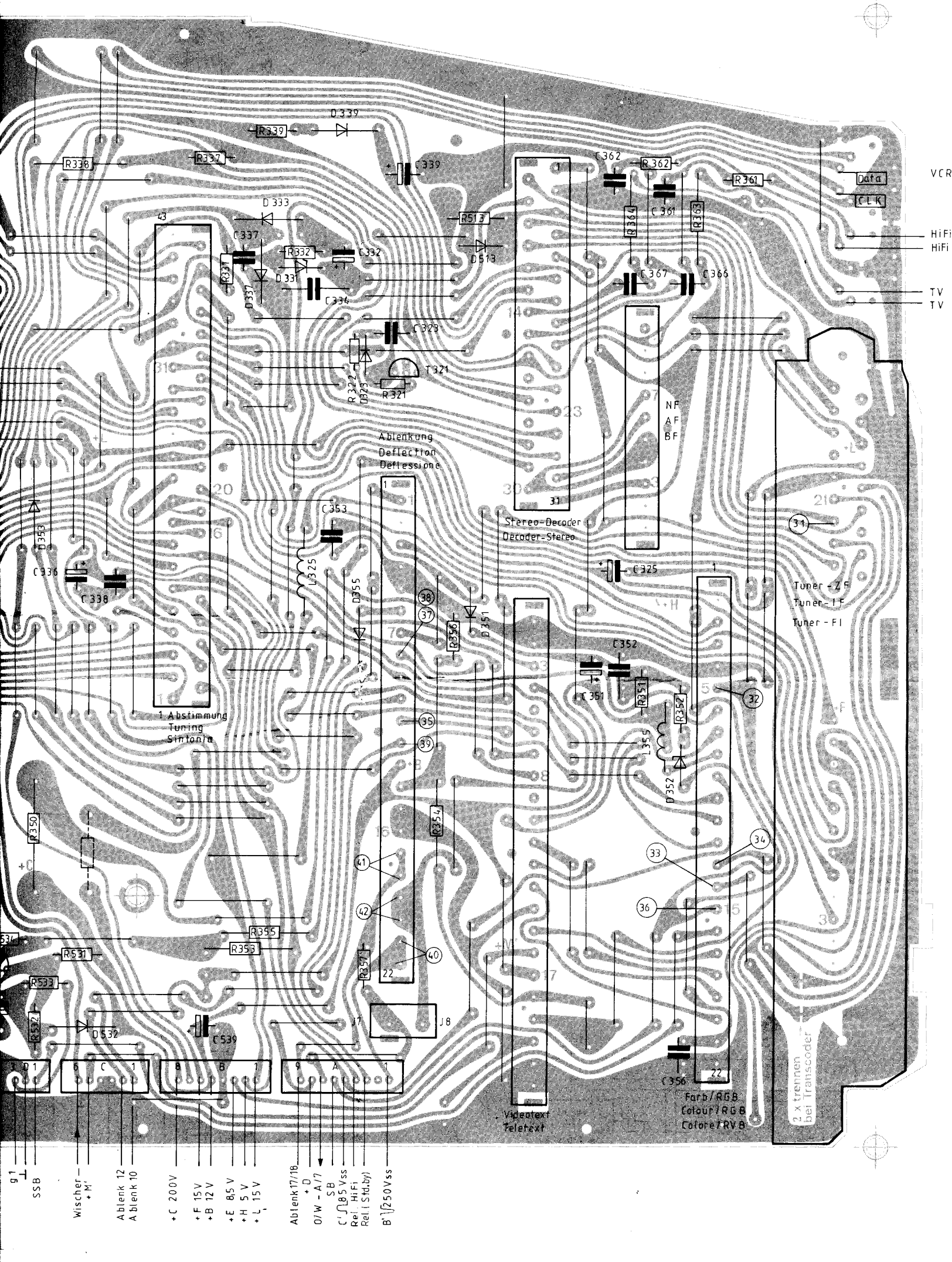
1 Abstimmung
Tuning
Sintonia
Ablenkung
Deflection
Deflessione
Stereo-Decoder
Decoder-Stereo
NF
AF
BF
Tuner-ZF
Tuner-IF
Tuner-FI
Videotext
Teletext
Farb/RGB
Colour/RGB
Colore/RVB
2 x trennen
bei Transcoder
VCR
Data
CLK
HiFi
HiFi
TV
TV
g1
SSB
Wischer
Ablenk 12
Ablenk 10
+C 200V
+F 15V
+B 12V
+E 8,5V
+H 5V
+L 15V
Ablenk 17/18
+D
O/W - A/7
SB
C' 8,5 Vss
Rel. HiFi
Rel. (Std.by)
B' 250 Vss

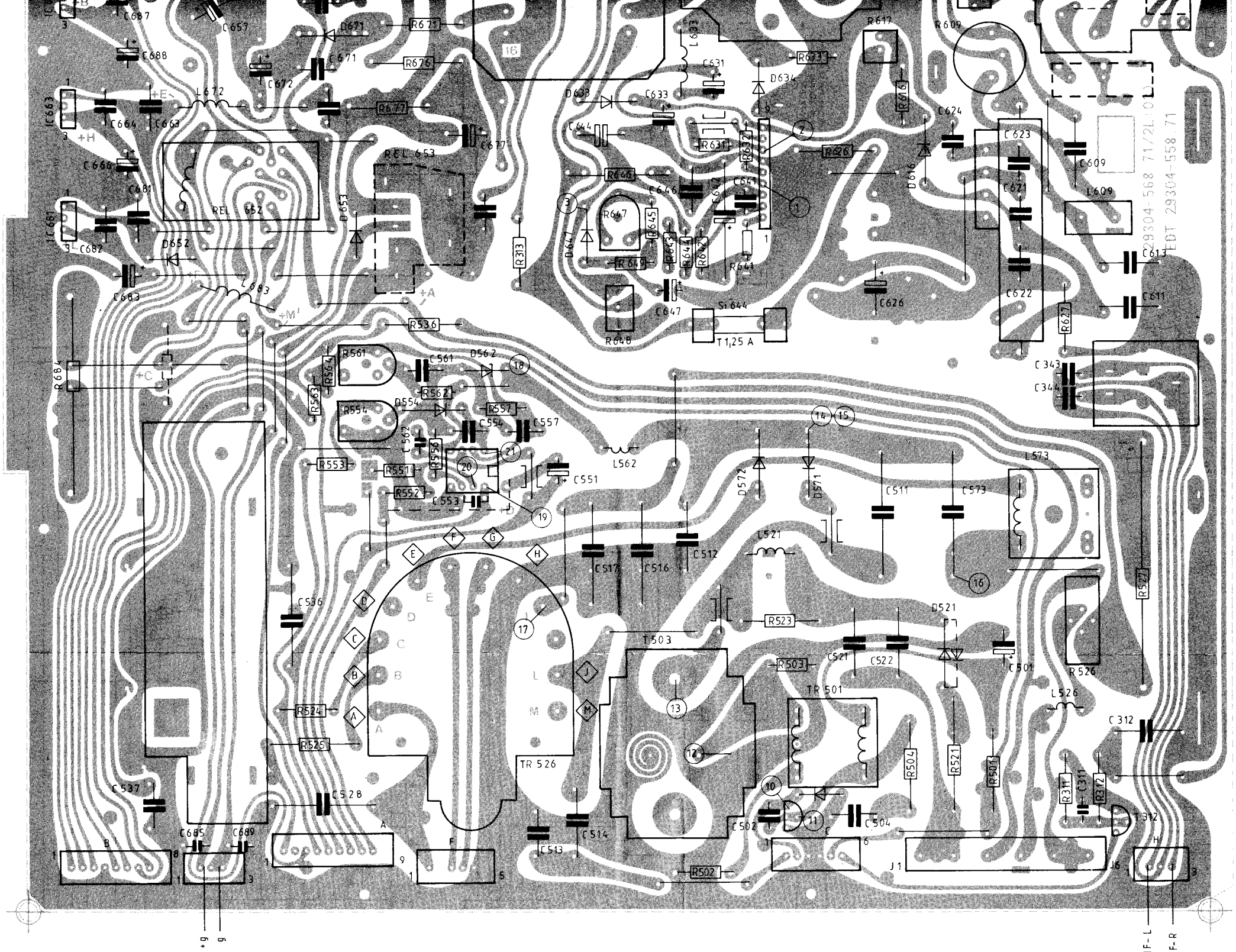
EDT 29304-568 71/2L-0
29304-558 71
C687
C659
D671
R671
C688
C671
R676
C672
L672
R677
C664
C663
C677
REL 653
REL 652
C666
C681
IC 663
IC 681
D653
D652
C682
C683
L683
+A
+M
R536
R684
+C
R561
C561
D562
R564
R563
R554
R562
D554
R557
C554
C557
C562
R558
R553
R551
R552
C553
C551
L562
D572
D571
C511
C573
L573
C517
C516
C512
L521
R523
C536
T503
D521
C521
C522
R503
C501
R526
R527
TR 501
L526
R524
R525
TR 526
C312
R504
R521
R501
R311
C311
R312
C537
C528
C685
C689
C513
C514
C502
C504
R502
J1
+g
g
NF-L
NF-R
R633
C633
C631
D634
D638
C644
R631
R632
R626
R616
R617
R609
C624
C623
C621
C609
L609
C613
C611
C622
R627
C343
C344
D616
R646
C646
C645
R667
R645
R643
R644
R642
R641
D647
R669
R648
C647
Si 644
T 1,25 A
C626
R313
R633
R632
R626
R616
R617
R609
R627
R646
R645
R643
R644
R642
R641
R669
R648
R667
D647
D633
D634
D638
C633
C631
C644
C646
C645
C647
C626
C624
C623
C621
C622
C609
L609
C613
C611
C343
C344
R313
R536
R684
R561
R564
R563
R554
R562
R557
R558
R553
R551
R552
R523
R503
R526
R527
R524
R525
R504
R521
R501
R311
R312
R502
C687
C688
C659
C671
C672
C677
C664
C663
C666
C681
C682
C683
C561
C554
C557
C562
C553
C551
C536
C537
C528
C685
C689
C513
C514
C502
C504
C517
C516
C512
C511
C573
C521
C522
C501
C312
C311
D653
D652
D562
D554
D572
D571
D521
D616
D647
D633
D634
D638
L683
L672
L562
L521
L573
L526
T503
TR 501
TR 526
J1
1312
A
B
C
D
E
F
G
H
J
L
M
1
2
3
4
5
6
7
8
9
10
11
12
13
14
15
16
17
18
19
20
21

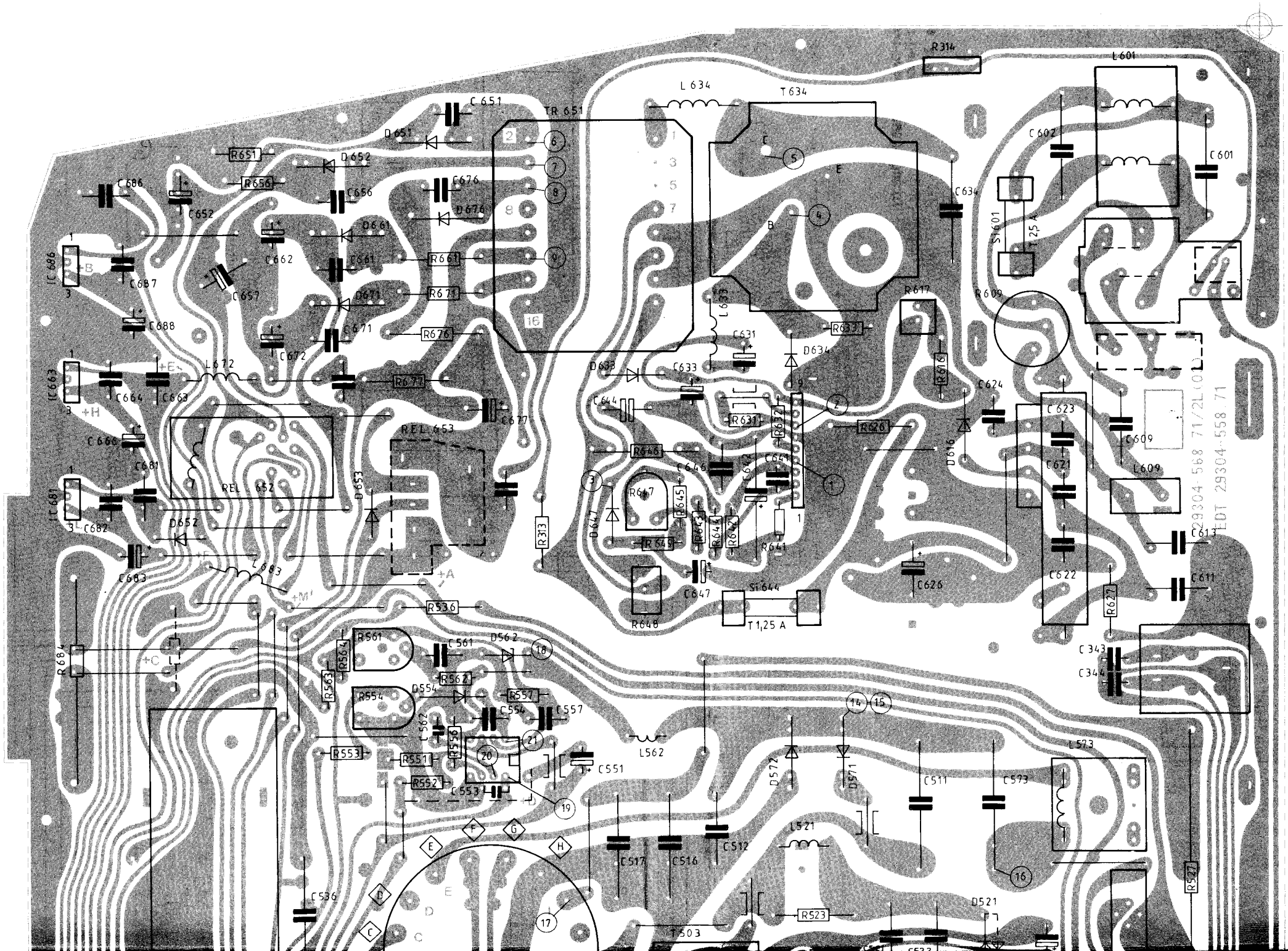
R314
L601
L634
T634
TR651
C651
D651
R651
D652
C686
R656
C652
C656
C676
D676
C662
D661
C661
R661
C657
D671
R671
C687
C688
C671
R676
C672
L672
R677
C664
C663
C677
C666
C681
REL653
REL652
D653
C682
D652
C683
L683
R536
R684
R561
C561
D562
R564
R563
R554
D554
R562
R557
C554
C557
C562
R558
R553
R551
R552
C553
C551
L562
D572
D571
C511
C573
L573
L521
C512
C517
C516
C536
T503
R523
D521
R522
C634
C602
C601
ST601
T 25 A
R617
R609
L633
C631
D634
R631
R632
R628
R616
C624
C623
C609
L609
C621
C622
C613
C611
R629
C343
C344
D633
C633
C644
R646
C646
C645
R647
R645
R643
R642
R641
D647
R649
R648
C647
ST644
T1,25 A
C626
D616
R313
IC686
IC663
IC681
+A
+B
+C
+E
+H
+M
29304-568 71/2L(0)
EDT 29304-558 71

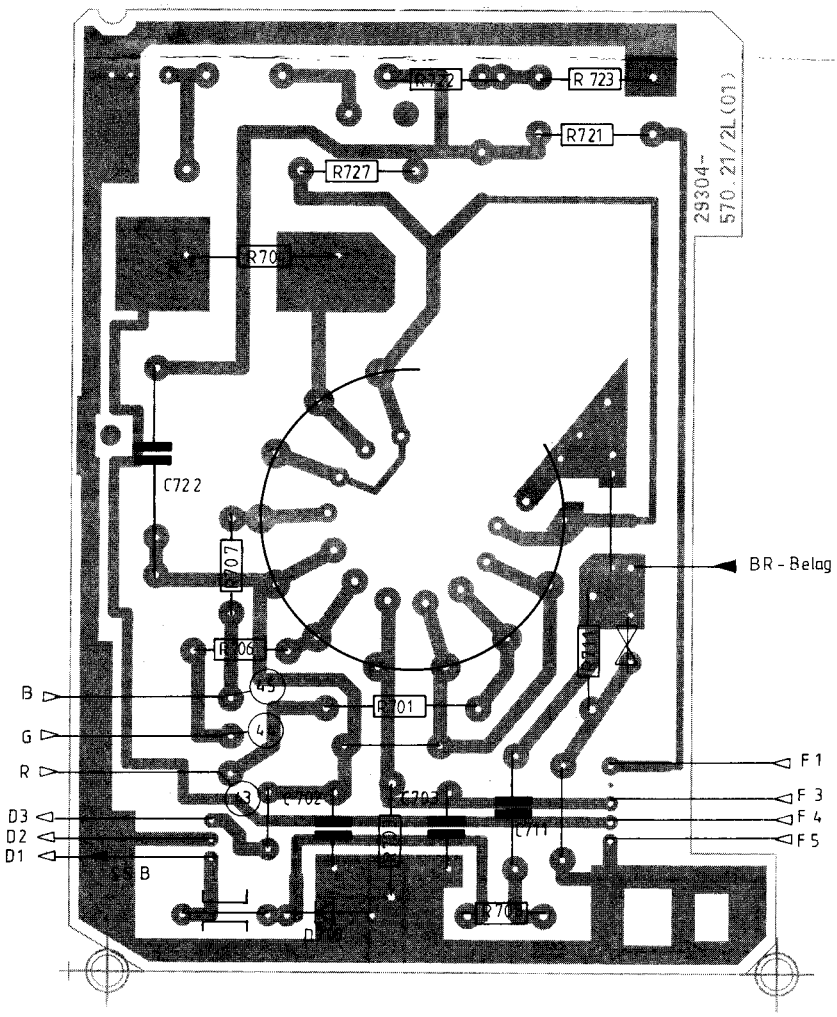

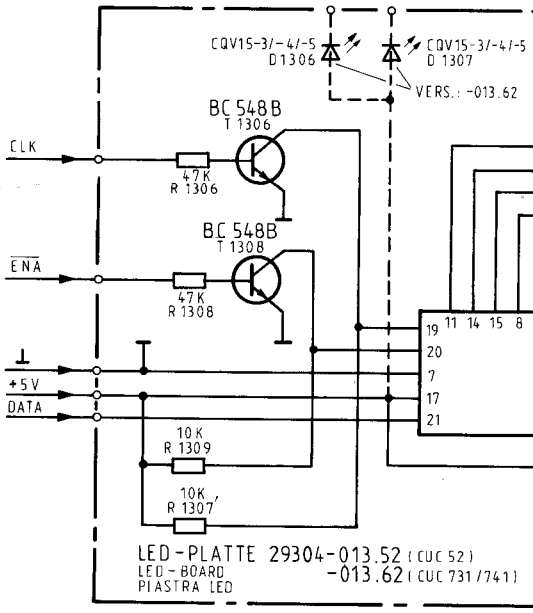

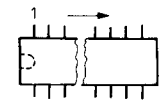

IC VON UNTEN GESEHEN
IC SEEN FROM BOTTOM
IC VISTO DA SOTTO

LED-Platte 29304-013.62
LED board
Piastra LED

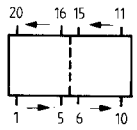

LED ANZEIGE VON OBEN GESEHEN
LED INDICATO TOP VIEW
INDICATORE LED VISTO DA SOPRA

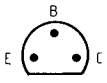

BC 548

Die mit ⚠ bezeichneten Bauteile sind nach den Richtlinien des VDE bzw. IEC für die Gerätesicherheit und die mit ⚠ bezeichneten für die einwandfreie Gerätefunktion unbedingt notwendig. Im Ersatzfall dürfen nur Originalteile Verwendung finden.

The components marked ⚠ conform to VDE or IEC guidelines and are essential for safe operation of the set, while those marked ⚠ are required for correct operation. Use specified parts only when replacing.

I componenti ⚠ hanno la massima importanza per la sicurezza dell'apparecchio e sono conformi alle norme VDE o IEC e quelli ⚠ sono assolutamente necessari per il funzionamento perfetto dell'apparecchio. In caso di sostituzione impiegare quindi soltanto pezzi di ricambio originali.

Notizen:

Kon
Con
Con

Laut
Volu
Volu

Farb
Colo
Cont

Helli
Brig
Lumi

Elektrolytk
Electrolytic
Condens. el

Folienkonde
F = Foil capacit
Condens. a f

Keramikkon
K = Ceramic cap
Condens. ce

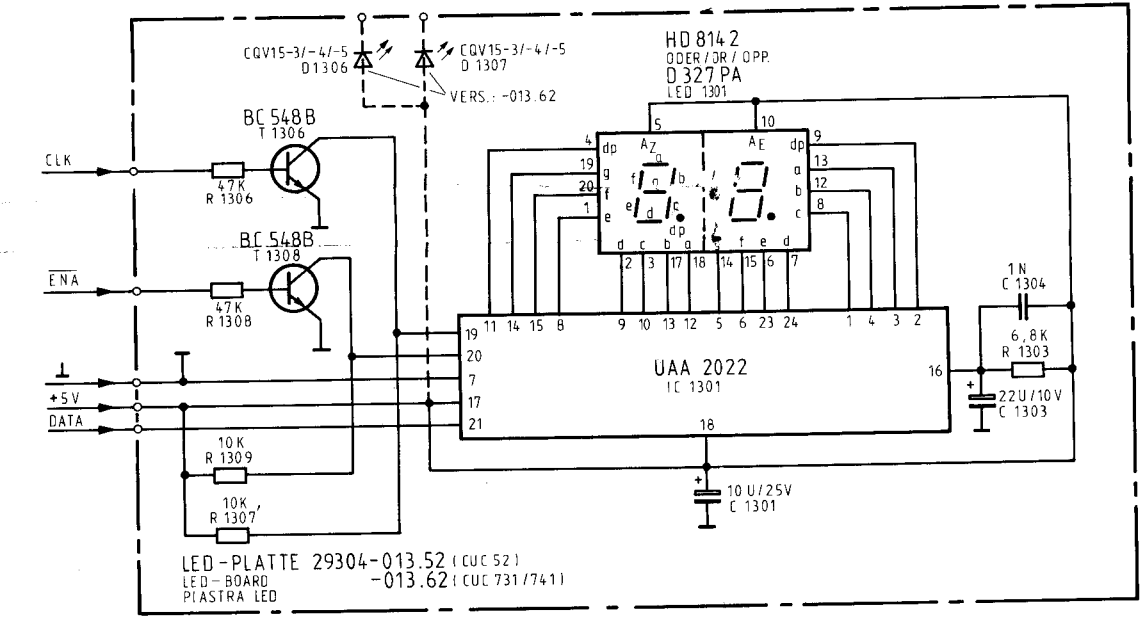

CUC 731 Ersatzteilliste

Pos. No.	Fig. No.	Bestell-Nr./Part No. Réf./Nr. d'ordinazioni		Benennung Description Désignation Denominazione
				Signal-Chassis (29701-032.01/11/13/15)
				Steckkarten
1		29504-001.14		Kabeltuner/ZF
1		29504-011.14		Kabeltuner/ZF (GB)
2		29504-002.22		Stereo-Decoder
2		29504-002.63		NF mit RK (f.It./GB)
3 oder		29504-003.43		Abstimmung
3 oder		29504-003.44		Abstimmung
3		29504-003.45		Abstimmung (.96)
4		29504-004.43		NF-Endstufe
5		29504-005.33		Farbe/RGB
6		29504-007.05		Ablenkung
				Mechanische Teile
				Bedienungseinheit (29501-054.12)
11		29604-747.06		Bedienungsteil
12		29501-749.06	7x	Taste
14		29501-220.06	8x	Drehknopf
15		29501-247.06		Drehknopf
16		29303-500.13		Kontaktmatte
18		29304-071.12		Keyboard kpl.
18.1		29703-214.01	2x	Schalter
20 oder		29304-013.61		LED-PLATTE KPL.
20		29304-013.62		LED-PLATTE KPL.
22		29304-015.52		IR-VORVERSTÄRKER KPL.
24		09622-436.97	2x	Lautsprecherbuchse
25		29700-211.01		Buchsenabdeckung
26		29703-293.01		Schiebefortschalter (Lautspr./Aus)
27		29703-294.01		Tastenknopf
30		09623-077.00		Steckdose 4-pol. (VCR-Fernbed.)
33		29700-203.01		Bausteinhalter
34		29700-209.01		Bausteinhalter

Pos. No.	Fig. No.	Bestell-Nr./Part No. Réf./Nr. d'ordinazioni
L 248		09239-224.01
L 249		09239-224.01
L 355		8142-455-804
L 1213		07252-370.91
IC 1211		8305-302-451
IC 1301		8305-338-213
IC 1301		8305-350-242
T 534		8302-223-299
D 301		8309-214-111
D 331		8309-701-107
D 333		8309-201-401
D 335		8309-701-105
D 337		8309-701-107
D 339		8309-213-058
D 351		8309-214-010
D 352		8309-450-203
D 395		8309-214-001
D 513		9309-203-110
D 514		8309-214-020
D 1201		8309-211-705
LED 1301		8309-231-464
D 1306		8309-911-015
D 1307		8309-911-013
C 339		8415-166-14
R 302		29703-288.1
R 305		29701-208.0
R 307		29703-208.0
R 338		8705-100-03
R 350		8705-219-24
R 352		8755-099-08
R 390		29703-208.0
R 392		29703-208.0
R 394		29703-208.0
R 395		29703-208.0
R 513		8705-341-45

LED-Platte 29304-013.62
LED board
Piastra LED

Kein Anpassungsabgleich bei Austausch der Steckkarte notwendig
When replacing the plug-in board, no alignment is necessary
No è necessaria nessuna taratura di adattamento dopo la sostituzione di una scheda ad innesto

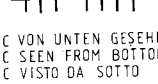

IC VON UNTEN GESEHEN
IC SEEN FROM BOTTOM
IC VISTO DA SOTTO

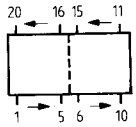

LED ANZEIGE VON OBEN GESEHEN
LED INDICATO TOP VIEW
INDICATORE LED VISTO DA SOPRA

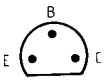

BC 548

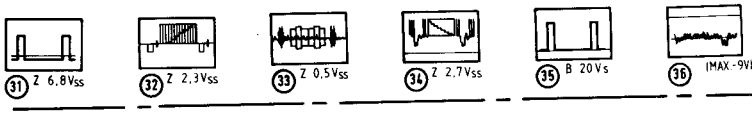

Die mit ⚠ bezeichneten Bauteile sind nach den Richtlinien des VDE bzw. IEC für die Gerätesicherheit und die mit ⚠ bezeichneten für die einwandfreie Gerätefunktion unbedingt notwendig. Im Ersatzfall dürfen nur Originalteile Verwendung finden.

The components marked ⚠ conform to VDE or IEC guidelines and are essential for safe operation of the set, while those marked ⚠ are required for correct operation. Use specified parts only when replacing.

I componenti ⚠ hanno la massima importanza per la sicurezza dell'apparecchio e sono conformi alle norme VDE o IEC e quelli ⚠ sono assolutamente necessari per il funzionamento perfetto dell'apparecchio. In caso di sostituzione impiegare quindi soltanto pezzi di ricambio originali.

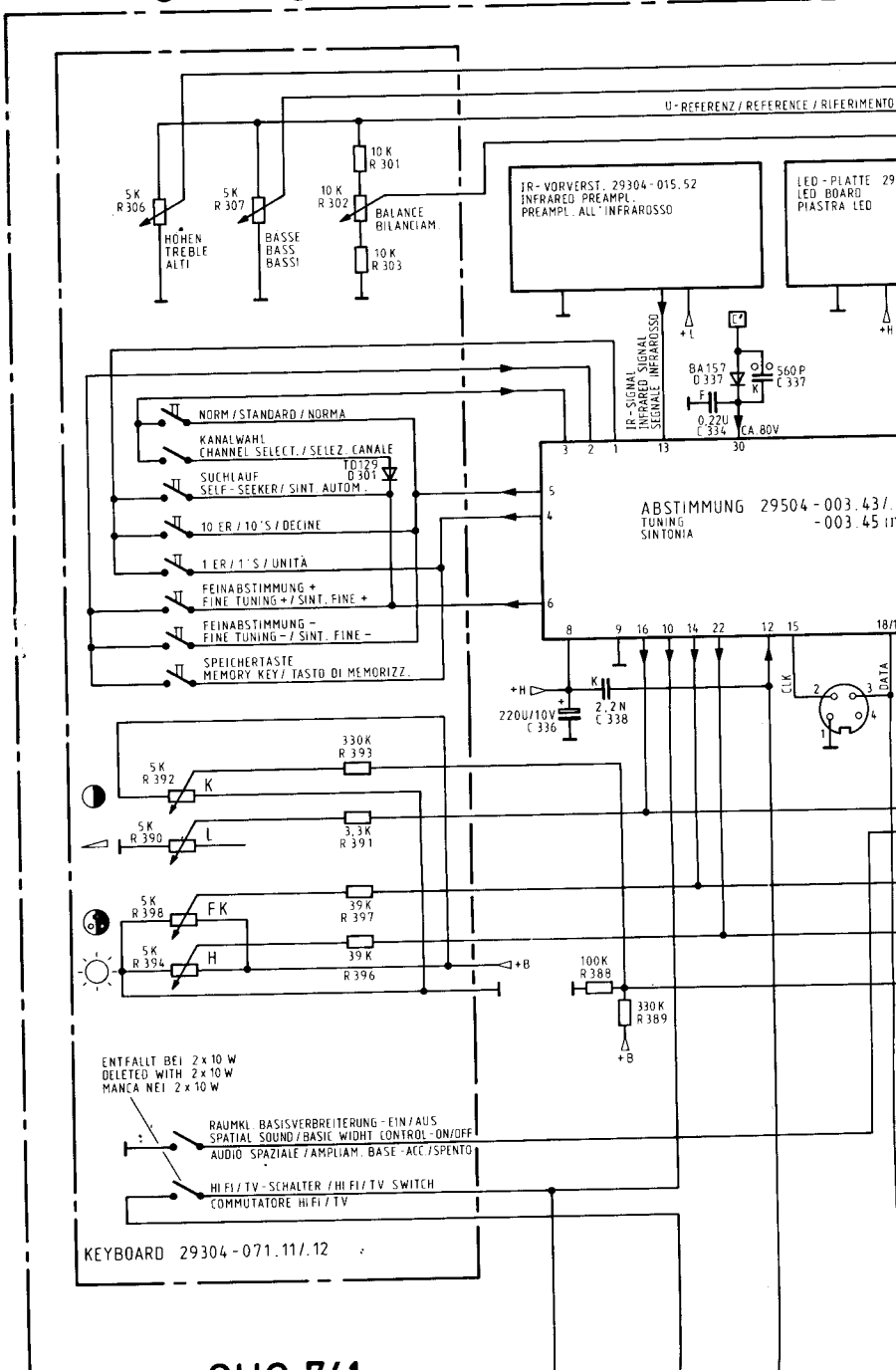

Kontrast
Contrast
Contrasto

Lautstärke
Volume
Volume

Farbkontrast
Colour contrast
Contrasto colore

Helligkeit
Brightness
Luminosita

Elektrolytkondensator
Electrolytic capacitor
Condens. elettrolitico

Folienkondensator
F = Foil capacitor
Condens. a foglia

Keramikkondensator
K = Ceramic capacitor
Condens. ceramico

≦160V=
250 V=
400V=
630V=

CUC 741

CUC 731 Ersatzteilliste (Auszug)

Pos. No.	Fig. No.	Bestell-Nr./Part No. Réf./Nr. d'ordinazioni		Benennung Description Désignation Denominazione
				Signal-Chassis (29701-032.01/11/13/15)
				Steckkarten
1		29504-001.14		Kabeltuner/ZF
1		29504-011.14		Kabeltuner/ZF (GB)
2		29504-002.22		Stereo-Decoder
2		29504-002.63		NF mit RK (f.It./GB)
3		29504-003.43		Abstimmung
oder				
3		29504-003.44		Abstimmung
oder				
3		29504-003.45		Abstimmung (.96)
4		29504-004.43		NF-Endstufe
5		29504-005.33		Farbe/RGB
6		29504-007.05		Ablenkung
				Mechanische Teile
				Bedienungseinheit (29501-054.12)
11		29604-747.06		Bedienungsteil
12		29501-249.06	7x	Taste
14		29501-220.06	8x	Drehknopf
15		29501-247.06		Drehknopf
16		29303-500.13		Kontaktmatte
18		29304-071.12		Keyboard kpl.
18.1		29703-214.01	2x	Schalter
20		29304-013.61		LED-PLATTE KPL.
oder				
20		29304-013.62		LED-PLATTE KPL.
22		29304-015.52		IR-VORVERSTÄRKER KPL.
24		09622-436.97	2x	Lautsprecherbuchse
25		29700-211.01		Buchsenabdeckung
26		29703-293.01		Schiebefortschalter (Lautspr./Aus)
27		29703-294.01		Tastenknopf
30		09623-077.00		Steckdose 4-pol. (VCR-Fernbed.)
33		29700-203.01		Bausteinhalter
34		29700-209.01		Bausteinhalter

Pos. No.	Fig. No.	Bestell-Nr./Part No. Réf./Nr. d'ordinazioni	Benennung Description Désignation Denominazione
			Elektrische Teile
L 348		09238-224.01	
L 349		09239-224.01	
L 355		8140-525-824	
L 1213		07202-370.97	
IC 1211		8305-302-451	TDA 4050 B
IC 1301		8305-158-213	SDA 2130
IC 1301		8305-202-242	UAA 2022
T 534		8302-220-299	BF 299
D 301		8309-214-114	TD 129
D 331		8309-701-107	BZX 83/C5/V6
D 333		8309-201-033	BA 157
D 335		8309-707-035	ZPD 30
D 337		8309-701-107	BA 157
D 339		8309-215-006	1N 4001
D 351		8309-214-003	TD 041
D 352		8309-650-003	BZX83/C7/V5
D 355		8309-214-003	TD 041
D 513		8309-707-110	ZPD 6,8
D 534		8309-215-020	1N 4004
D 1201		8309-211-705	SFH 205 G
LED 1301		8309-931-842	HD/HG 8142
D 1306		8309-917-015	CQV 15-5/6
D 1307		8309-917-015	CQV 15-5/6
C 339		8415-166-147	1000µF/25 V
R 302		29703-208.10	10 KΩ
R 306		29703-208.02	5 KΩ
R 307		29703-208.02	5 KΩ
R 339		8700-000-033	22 Ω
R 350		8700-279-049	100 Ω NB
R 352		8765-098-083	2,7 KΩ
R 390		29703-208.02	5 KΩ
R 392		29703-208.02	5 KΩ
R 394		29703-208.02	5 KΩ
R 398		29703-208.02	5 KΩ
R 513		8700-341-095	8,2 KΩ NB

Pos. No.	Fig. No.	Bestell-Nr./Part No. Réf./Nr. d'ordinazioni		Benennung Description Désignation Denominazione
				Netzteil-Chassis (29701-032.51)
50		09621-021.99		Stereo-Koaxialbuchse (Kopfh.)
51		29703-291.02		Netzschalter
52		09621-113.02	4x	Sicherungshalter
55		29303-153.11		Montageclip für IC
				Elektrische Teile
K 536		8324-800-052		Kaskade BG 2097/642-359
		72007-668.00		Fokusregler
TR 501		09246-836.21		
TR 526		29201-019.01		
TR 651		29500-603.97		
L 521		29203-110.97		
L 526		09240-110.21		
L 571		09240-112.21		
L 573		09246-846.21		
L 601		29701-644.96		
L 631		8104-982-019	2x	
L 633		8140-525-266		
L 634		09278-309.01		
L 672		8140-525-272		
L 683		09240-815.04		
Rel. 652		29701-645.97		
IC 555		8305-302-497		TDA 4950
IC 631		8305-302-460		TDA 4600
IC 663		8305-205-705		MC 78 M 05 CT
IC 681		8305-205-763		TY 40163
IC 686		8305-205-764		TY 40164
T 312		8302-200-548		BC 548 C
T 503		8302-260-206		BU 208
T 504		8302-200-637		BC 637
T 634		8302-260-208		BU 208 A
D 521		8309-201-033		BA 157
D 554		8309-215-050		1N 4148
D 571		8309-204-228		BY 228
D 572		8309-210-144		SKE 4 G 2/06
D 616		8309-215-013		1N 4007

Pos. No.	Fig. No.	Bestell-Nr./Part No. Réf./Nr. d'ordinazioni	Benennung Description Désignation Denominazione
D 621		8308-560-384	B 380/C1500/L 5 B
D 633		8309-517-033	BYX 32
D 634		8309-215-013	1N 4007
D 647		8309-517-033	BYX 32
D 651		8309-516-315	BYY 16
D 652		8309-214-013	TD 190
D 653		8309-214-018	TD 190
D 656		8309-517-076	BYW 76
D 661		8309-517-072	BYW 72
D 671		8309-517-072	BYW 72
D 675		8309-517-072	BYW 72
C 501		8415-166-147	1000µF/25 V
C 504		8563-720-206	0,068µF/100 V
C 511		8515-911-411	10,3nF/2000 V
C 512		8515-911-415	0,02µF/400 V
C 513		8523-631-213	1800pF/400 V
C 514		8515-911-001	150pF/1600 V
C 516		8515-721-239	0,33 µF/250 V
C 517		8515-721-239	0,33 µF/250 V
C 521		8515-722-231	0,26µF/160 V
C 522		8515-722-231	0,26µF/160 V
C 528		8563-731-611	0,31µF/1500 V
C 537		8563-720-206	0,068µF/100 V
C 573		8515-721-253	0,82µF/250 V
C 601		8599-990-025	0,15µF/275 V
C 602		8599-990-025	0,15µF/275 V
C 609		8563-732-425	0,1µF/250 V
C 611		8650-097-238	2200 pF/400 V
C 613		8650-097-238	2200 pF/400 V
C 621		8650-090-510	1000pF/1 KV
C 622		8650-090-510	1000pF/1 KV
C 623		8650-090-510	1000pF/1 KV
C 624		8650-090-510	1000pF/1 KV
C 626		8443-306-055	220µF/395 V
C 634		8515-911-091	2200 pF/2 KV
C 644		8525-033-487	8200 pF/400 V
C 646		8525-033-487	8200 pF/400 V
C 651		8650-090-477	270 pF/2 KV
C 652		8443-292-030	22 µF/350 V
C 656		8650-090-477	270 pF/2 KV
C 657		8451-997-030	100 µF/250 V
C 661		8650-090-477	270pF/2 KV
C 662		8446-701-127	470 µF/40 V
C 671		8650-090-477	270 pF/2 KV
C 672		8451-997-014	470 µF/25 V
C 676		8650-090-477	270 pF/2 KV
C 677		8451-997-054	470µF/63 V

Pos. No.	Fig. No.	Bestell-Nr./Part No. Réf./Nr. d'ordinazioni	Benennung Description Désignation Denominazione
R 313		8718-250-157	3,3 MΩ VDE
R 314		8311-400-125	1,5 X 5
R 501		8705-227-229	15 Ω
R 502		8705-328-993	0,51 Ω
R 504		8705-269-239	39 Ω
R 521		8730-041-061	4W/330 Ω
R 523		8705-221-271	820 Ω
R 524		8765-099-017	4,7 Ω
R 525		8735-003-033	0,33 Ω
R 526		[illegible]-201-073	PTC-P 2390-C 180
R 527		8730-109-221	11 W/5,8 Ω
R 529		8705-221-319	82 KΩ
R 554		8796-101-011	1 KΩ
R 551		8796-101-027	100 KΩ
R 571		8311-201-073	PTC-P 2390-C 180
R 609		8311-200-016	PTC 662-98009
R 616		8750-210-097	7W/10 KΩ
R 621		8730-109-015	11W/4,3 Ω
R 626		8705-369-325	150 KΩ
R 627		8718-250-014	4,7 MΩ VDE
R 647		8795-101-142	2,5 KΩ
R 648		8750-210-049	7W/100 Ω
R 651		8705-329-321	100 KΩ
R 656		8705-329-315	56 KΩ
R 661		8735-003-033	0,33 Ω
R 671		8735-003-022	0,22 Ω
R 676		8735-003-022	0,22 Ω
R 677		8705-369-271	820 Ω
R 584		8750-216-013	5 W/3,3 Ω
Si 501		8315-617-006	2,5 A
Si 544		8315-618-002	1,25 A

CUC 741 Ersatzteilliste (Auszug)

Pos. No.	Fig. No.	Bestell-Nr./Part No. Réf./Nr. d'ordinazioni		Benennung Description Désignation Denominazione
				Signal-Chassis (29701-031.01/13/14/15/21/35)
				Steckkarten
1		29504-001.14		Kabeltuner/ZF
1		29504-011.14		Kabeltuner/ZF (GB)
2		29504-002.21		Stereo-Decoder
2		29504-002.63		NF-mit RK (f.It./GB)
3		29504-003.43		Abstimmung
oder				
3		29504-003.44		Abstimmung
3		29504-003.45		Abstimmung(.96)
4		29504-004.33		NF-Endstufe
5		29504-005.33		Farbe/RGB
6		29504-007.05		Ablenkung
7		29504-008.01		Videotext
7		29504-018.01		Videotext (GB)
				Mechanische Teile
	**			Bedienungseinheit (29501-054.11)
11		29604-747.01		Bedienungsteil
12		29501-249.06	7x	Taste
14		29501-220.06	8x	Drehknopf
15		29501-247.06		Drehknopf
16		29303-500.13		Kontaktmatte
18	**	29304-071.11		Keyboardplatte kpl.
18.1		29703-214.01	3x	Schalter
20	**	29304-013.51		LED-PLATTE KPL.
oder				
20	**	29304-013.62		LED-PLATTE KPL.
22	**	29304-015.52		IR-VORVERSTÄRKER KPL.
24		09622-436.97	2x	Lautsprecherbuchse
25		29700-200.01		Buchsenabdeckung
26		29703-293.01		Schiebefortschalter (Lautspr./Aus)
27		29703-294.01		Tastenknopf
29		09525-834.01		Mehrfachbuchse 5-pol.(TS)
30		09623-077.00		Steckdose 4-pol. (VCR-Fernbed.)

** = entfällt bei Würfelform

Pos. No.	Fig. No.	Bestell-Nr./Part No. Réf./Nr. d'ordinazioni	Benennung Description Désignation Denominazione
32		29700-202.01	Bausteinhalter
33		29700-203.01	Bausteinhalter
			Elektrische Teile
L 348		09238-224.01	
L 349		09238-224.01	
L 355		8140-525-824	
L 1213	**	07202-370.97	
IC 1211	**	8305-302-451	TDA 4050 B
IC 1301	**	8305-158-213	SDA 2130
IC 1301	**	8305-202-242	UAA 2022
T 534		8302-220-299	BF 299
D 301	**	8309-214-114	TD 129
D 331		8309-701-107	BZX 83/C5/V6
D 333		8309-201-033	BA 157
D 335		8309-707-035	ZPD 30
D 337		8309-701-107	BA 157
D 339		8309-215-006	1N 4001
D 351		8309-214-003	TD 041
D 352		8309-650-003	BZX83/C7/V5
D 355		8309-214-003	TD 041
D 513		8309-707-110	ZPD 6,8
D 534		8309-215-020	1N 4004
D 1201	**	8309-211-705	SFH 205 G
LED 1301	**	8309-931-842	HD/HG 8142
D 1306		8309-917-015	CQV 15-5/6
D 1307		8309-917-015	CQV 15-5/6
C 339		8415-166-147	1000µF/25 V
R 302	**	29703-208.10	10 KΩ
R 306	**	29703-208.02	5 KΩ
R 307	**	29703-208.02	5 KΩ
R 339		8700-000-033	22 Ω
R 350		8700-279-049	100 Ω NB
R 352		8765-098-083	2,7 KΩ
R 390	**	29703-208.02	5 KΩ
R 392	**	29703-208.02	5 KΩ
R 394	**	29703-208.02	5 KΩ
R 398	**	29703-208.02	5 KΩ
R 513		8700-341-095	8,2 KΩ NB

** = entfällt bei Würfelform

Pos. No.	Fig. No.	Bestell-Nr./Part No. Réf./Nr. d'ordinazioni		Benennung Description Désignation Denominazione
				Netzteil-Chassis (29701-031.51/71)
50	**	09621-021.99		Stereo-Koaxialbuchse (Kopfh.)
51	**	29703-291.02		Netzschalter
52		09621-113.02	4x	Sicherungshalter
55		29303-153.11		Montageclip für IC
				Elektrische Teile
K 536		8324-800-052		Kaskade BG 2097/642-369
		72007-668.00		Fokusregler
TR 501		09246-836.21		
TR 526		29201-019.01		
TR 651		29701-777.97		
L 521		29203-110.97		
L 526		09240-110.21		
L 571		09240-112.21		
L 573		09246-846.21		
L 601		29701-644.96		
L 631		8104-982-019	2x	
L 633		8140-525-266		
L 634		09278-309.01		
L 672		8140-525-272		
L 683		09240-815.04		
Rel. 652		29701-645.97		
Rel. 653		29500-701.97		
IC 555		*8305-302-497		TDA 4950
IC 631		8305-302-460		TDA 4600
IC 663		8305-205-705		MC 78 M 05 CT
IC 681		8305-205-763		TY 40163
IC 686		8305-205-764		TY 40164
T 312		8302-200-548		BC 548 C
T 503		8302-260-206		BU 208
T 504		8302-200-637		BC 637
T 634		8302-260-208		BU 208 A
D 521		8309-201-033		BA 157
D 554		8309-215-050		1N 4148
D 571		8309-204-228		BY 228
D 572		8309-210-144		SKE 4 G 2/06
D 616		8309-215-013		1N 4007

** = entfällt bei Würfelform

Pos. No.	Fig. No.
D 621	
D 633	
D 634	
D 647	
D 651	
D 652	
D 653	
D 656	
D 661	
D 671	
D 676	
C 501	
C 504	
C 511	
C 512	
C 513	
C 514	
C 516	
C 517	
C 521	
C 522	
C 528	
C 537	
C 573	
C 601	
C 602	
C 609	
C 611	
C 613	
C 621	
C 622	
C 623	
C 624	
C 626	
C 634	
C 644	
C 646	
C 651	
C 652	
C 656	
C 657	
C 661	
C 662	
C 671	
C 672	
C 676	
C 677	

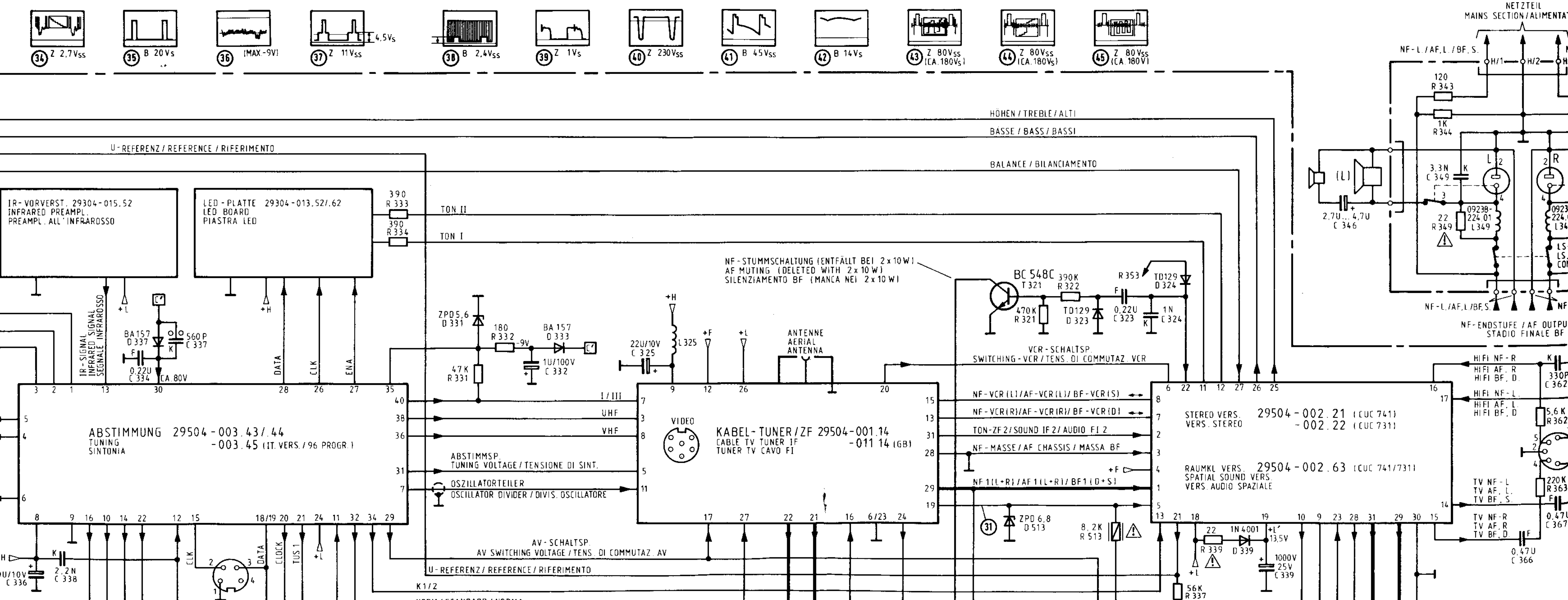

CUC 741 Ersatzteilliste (Auszug)

Pos. No.	Fig. No.	Bestell-Nr./Part No. Réf./Nr. d'ordinazioni	Benennung Description Désignation Denominazione
			Netzteil-Chassis (29701-032.51)
		09621-021.99	Stereo-Koaxialbuchse (Kopfh.)
		29703-291.02	Netzschalter
		09621-113.02 4x	Sicherungshalter
		29303-153.11	Montageclip für IC
			Elektrische Teile
… 536		8324-800-052	Kaskade BG 2097/542-369
		72007-668.00	Fokusregler
… 501		09246-836.21	
… 526		29201-019.01	
… 651		29500-603.97	
… 521		29203-110.97	
… 526		09240-110.21	
… 571		09240-112.21	
… 573		09246-846.21	
… 601		29701-644.96	
… 631		8104-982-019 2x	
… 633		8140-525-266	
… 634		09278-309.01	
… 672		8140-525-272	
… 683		09240-815.04	
…el. 652		29701-645.97	
… 555		8305-302-497	TDA 4950
… 631		8305-302-460	TDA 4600
… 663		8305-205-705	MC 78 M 05 CT
… 681		8305-205-763	TY 40163
… 686		8305-205-764	TY 40164
… 312		8302-200-548	BC 548 C
… 503		8302-260-206	BU 208
… 504		8302-200-637	BC 637
… 534		8302-260-208	BU 208 A
… 521		8309-201-033	BA 157
… 554		8309-215-050	1N 4148
… 571		8309-204-228	BY 228
… 572		8309-210-144	SKE 4 G 2/06
… 616		8309-215-013	1N 4007

Pos. No.	Fig. No.	Bestell-Nr./Part No. Réf./Nr. d'ordinazioni	Benennung Description Désignation Denominazione
D 621		8308-560-384	B 380/C1500/L 5 B
D 633		8309-517-033	BYW 32
D 634		8309-215-013	1N 4007
D 647		8309-517-033	BYW 32
D 651		8309-516-016	BYV 16
D 652		8309-214-018	TD 190
D 653		8309-214-018	TD 190
D 656		8309-517-076	BYW 76
D 661		8309-517-072	BYW 72
D 671		8309-517-072	BYW 72
D 676		8309-517-072	BYW 72
C 501		8415-166-147	1000µF/25 V
C 504		8563-720-206	0,068µF/100 V
C 511		8515-911-411	10,5nF/2000 V
C 512		8515-911-416	0,02µF/400 V
C 513		8523-631-216	1800pF/400 V
C 514		8515-911-001	150pF/1600 V
C 516		8515-721-238	0,33 µF/250 V
C 517		8515-721-238	0,33 µF/250 V
C 521		8515-722-231	0,26µF/160 V
C 522		8515-722-231	0,26µF/160 V
C 528		8563-731-611	0,01µF/1500 V
C 537		8563-720-206	0,068µF/100 V
C 573		8515-721-253	0,82µF/250 V
C 601		8599-990-025	0,15µF/275 V
C 602		8599-990-025	0,15µF/275 V
C 609		8563-732-425	0,1µF/250 V
C 611		8660-097-238	2200 pF/400 V
C 613		8660-097-238	2200 pF/400 V
C 621		8650-090-510	1000pF/1 KV
C 622		8650-090-510	1000pF/1 KV
C 623		8650-090-510	1000pF/1 KV
C 624		8650-090-510	1000pF/1 KV
C 626		8443-306-055	220µF/385 V
C 634		8515-911-091	2200 pF/2 KV
C 644		8525-033-487	8200 pF/400 V
C 646		8525-033-487	8200 pF/400 V
C 651		8650-090-477	270 pF/2 KV
C 652		8443-293-030	22 µF/350 V
C 656		8650-090-477	270 pF/2 KV
C 657		8451-997-090	100 µF/250 V
C 661		8650-090-477	270pF/2 KV
C 662		8446-701-127	470 µF/40 V
C 671		8650-090-477	270 pF/2 KV
C 672		8451-997-014	470 µF/25 V
C 676		8650-090-477	270 pF/2 KV
C 677		8451-997-054	470µF/63 V

Pos. No.	Fig. No.	Bestell-Nr./Part No. Réf./Nr. d'ordinazioni	Benennung Description Désignation Denominazione
R 313		8718-250-157	3,3 MΩ VDE
R 314		8311-400-125	1,5 K 6
R 501		3705-227-229	15 Ω
R 502		8705-328-993	0,51 Ω
R 504		8705-269-239	39 Ω
R 521		8730-041-061	4W/330 Ω
R 523		8705-221-271	820 Ω
R 524		8765-098-017	4,7 Ω
R 525		8735-003-033	0,33 Ω
R 526		8311-201-073	PTC-P 2390-C 180
R 527		8730-109-221	11 W/6,8 Ω
R 529		8705-221-319	82 KΩ
R 554		8796-101-011	1 KΩ
R 561		8796-101-027	100 KΩ
R 571		8311-201-073	PTC-P 2390-C 180
R 609		8311-200-010	PTC 662-98009
R 616		8750-210-097	7W/10 KΩ
R 621		8730-109-016	11W/4,3 Ω
R 626		8705-369-325	150 KΩ
R 627		8718-250-014	4,7 MΩ VDE
R 647		8796-101-142	2,5 KΩ
R 648		8750-210-049	7W/100 Ω
R 651		8705-329-321	100 KΩ
R 656		8705-329-315	56 KΩ
R 661		8735-003-033	0,33 Ω
R 671		8735-003-022	0,22 Ω
R 676		8735-003-022	0,22 Ω
R 677		8705-369-271	820 Ω
R 684		8750-216-013	5 W/3,3 Ω
Si 601		8315-617-006	2,5 A
Si 644		8315-618-002	1,25 A

Pos. No.	Fig. No.	Bestell-Nr./Part No. Réf./Nr. d'ordinazioni	Benennung Description Désignation Denominazione
			Signal-Chassis (29701-031.01/13/14/15/21/25)
			Steckkarten
1		29504-001.14	Kabeltuner/ZF
1		29504-011.14	Kabeltuner/ZF (GB)
2		29504-002.21	Stereo-Decoder
2		29504-002.63	NF-mit RK (f.It./GB)
3		29504-003.43	Abstimmung
oder			
3		29504-003.--	Abstimmung
3		29504-003.45	Abstimmung(.36)
4		29504-004.33	NF-Endstufe
5		29504-005.33	Farbe/RGB
6		29504-007.05	Ablenkung
7		29504-008.01	Videotext
7		29504-018.01	Videotext (GB)
			Mechanische Teile
	**		Bedienungseinheit (29501-054.11)
11		29604-747.01	Bedienungsteil
12	7x	29501-249.05	Taste
14	3x	29501-220.06	Drehknopf
15		29501-247.06	Drehknopf
16		29303-500.13	Kontaktmatte
18		** 29304-071.11	Keyboardplatte kpl.
18.1	3x	29703-214.01	Schalter
20		** 29304-013.61	LED-PLATTE KPL.
oder			
20		** 29304-013.62	LED-PLATTE KPL.
22		** 29304-015.52	IR-VORVERSTÄRKER KPL.
24	2x	29602-436.97	Lautsprecherbuchse
25		29500-200.01	Buchsenabdeckung
26		29703-293.01	Schiebefortschalter (Lautspr./Aus)
27		29703-294.01	Tastenknopf
29		29625-834.01	Mehrfachbuchse 5-pol.(TB)
30		29623-777.00	Steckdose 4-pol. (VCR-Fernbed.)

** = entfällt bei Würfelform

Pos. No.	Fig. No.	Bestell-Nr./Part No. Réf./Nr. d'ordinazioni	Benennung Description Désignation Denominazione
32		29700-202.01	Bausteinhalter
33		29700-203.01	Bausteinhalter
			Elektrische Teile
L 348		09238-224.01	
L 349		09238-224.01	
L 355		8140-525-824	
L 1213	**	07202-370.97	
IC 1211	**	8305-302-451	TDA 4050 B
IC 1301	**	8305-158-213	SDA 2130
IC 1301	**	8305-202-242	UAA 2022
T 534		8302-220-299	BF 299
D 301	**	8309-214-114	TD 129
D 331		8309-701-107	BZX 83/C5/V6
D 333		8309-201-033	BA 157
D 335		8309-707-035	ZPD 30
D 337		8309-701-107	BA 157
D 339		8309-215-006	1N 4001
D 351		8309-214-003	TD 041
D 352		8309-650-003	BZX83/C7/V5
D 355		8309-214-003	TD 041
D 513		8309-707-110	ZPD 6,8
D 534		8309-215-020	1N 4004
D 1201	**	8309-211-705	SFH 205 G
LED 1301	**	8309-931-842	HD/HG 8142
D 1306		8309-917-015	CQV 15-5/6
D 1307		8309-917-015	CQV 15-5/6
C 339		8415-166-147	1000µF/25 V
R 302	**	29703-208.10	10 KΩ
R 306	**	29703-208.02	5 KΩ
R 307	**	29703-208.02	5 KΩ
R 339		8700-000-033	22 Ω
R 350		8790-279-049	100 Ω NB
R 352		8765-098-083	2,7 KΩ
R 390	**	29703-208.02	5 KΩ
R 392	**	29703-208.02	5 KΩ
R 394	**	29703-208.02	5 KΩ
R 398	**	29703-208.02	5 KΩ
R 513		8700-341-095	8,2 KΩ NB

** = entfällt bei Würfelform

Pos. No.	Fig. No.	Bestell-Nr./Part No. Réf./Nr. d'ordinazioni	Benennung Description Désignation Denominazione
			Netzteil-Chassis (29701-031.51/71)
50	**	09621-021.99	Stereo-Koaxialbuchse (Kopfh.)
51	**	29703-291.02	Netzschalter
52	4x	09621-113.02	Sicherungshalter
55		29303-153.11	Montageclip für IC
			Elektrische Teile
K 536		8324-800-052	Kaskade BG 2097/542-369
		72007-668.00	Fokusregler
TR 501		09246-836.21	
TR 526		29201-019.01	
TR 651		29701-777.97	
L 521		29203-110.97	
L 526		09240-110.21	
L 571		09240-112.21	
L 573		09246-846.21	
L 601		29701-644.96	
L 631	2x	8104-982-019	
L 633		8140-525-266	
L 634		09278-309.01	
L 672		8140-525-272	
L 683		09240-815.04	
Rel. 552		29701-645.97	
Rel. 653		29500-701.97	
IC 555		*8305-302-497	TDA 4950
IC 631		8305-302-460	TDA 4600
IC 663		8305-205-705	MC 78 M 05 CT
IC 681		8305-205-763	TY 40163
IC 686		8305-205-764	TY 40164
T 312		8302-200-548	BC 548 C
T 503		8302-260-206	BU 208
T 504		8302-200-637	BC 637
T 634		8302-260-208	BU 208 A
D 521		8309-201-033	BA 157
D 554		8309-215-050	1N 4148
D 571		8309-204-228	BY 228
D 572		8309-210-144	SKE 4 G 2/06
D 616		8309-215-013	1N 4007

** = entfällt bei Würfelform

Pos. No.	Fig. No.	Bestell-Nr./Part No. Réf./Nr. d'ordinazioni	Benennung Description Désignation Denominazione
D 621		8308-560-384	B 380/C1500/L 5 B
D 633		8309-517-033	BYW 32
D 634		8309-215-013	1N 4007
D 647		8309-517-033	BYW 32
D 651		8309-516-016	BYV 16
D 652		8309-214-018	TD 190
D 653		8309-214-018	TD 190
D 656		8309-517-075	BYW 76
D 661		8309-517-072	BYW 72
D 671		8309-517-072	BYW 72
D 676		8309-712-322	MR 824-400
C 501		8415-166-147	1000µF/25 V
C 504		8563-720-206	0,068µF/100 V
C 511		8515-911-411	10,5nF/2000 V
C 512		8515-911-416	0,02µF/400 V
C 513		8523-631-216	1800pF/400 V
C 514		8515-911-001	150pF/1600 V
C 516		8515-721-238	0,33 µF/250 V
C 517		8515-721-238	0,33 µF/250 V
C 521		8515-722-231	0,26µF/160 V
C 522		8515-722-231	0,26µF/160 V
C 528		8563-731-611	0,01µF/1500 V
C 537		8563-720-206	0,068µF/100 V
C 573		8515-721-253	0,82µF/250 V
C 601		8599-990-025	0,15µF/275 V
C 602		8599-990-025	0,15µF/275 V
C 609		8563-732-425	0,1µF/250 V
C 611		8660-097-238	2200 pF/400 V
C 613		8660-097-238	2200 pF/400 V
C 621		8650-090-510	1000pF/1 KV
C 622		8650-090-510	1000pF/1 KV
C 623		8650-090-510	1000pF/1 KV
C 624		8650-090-510	1000pF/1 KV
C 626		8443-306-055	220µF/385 V
C 634		8515-911-091	2200 pF/2 KV
C 644		8525-033-487	8200 pF/400 V
C 646		8525-033-487	8200 pF/400 V
C 651		8650-090-477	270 pF/2 KV
C 652		8443-293-030	22 µF/350 V
C 556		8650-090-477	270 pF/2 KV
C 657		8451-997-090	100 µF/250 V
C 661		8650-090-477	270pF/2 KV
C 662		8446-701-127	470 µF/40 V
C 671		8650-090-477	270 pF/2 KV
C 672		8451-997-014	470 µF/25 V
C 676		8650-090-477	270 pF/2 KV
C 677		8446-701-159	500 µF/63 V

Pos. No.	Fig. No.	Bestell-Nr./Part No. Réf./Nr. d'ordinazioni	Benennung Description Désignation Denominazione
R 313		8718-250-157	3,3 MΩ VDE
R 314		8311-400-125	1,5 K 6
R 501		3705-227-229	15 Ω
R 502		8705-328-993	0,51 Ω
R 504		8705-269-239	39 Ω
521		8730-041-061	4W/330 Ω
R 523		8705-221-271	820 Ω
R 524		8765-098-017	4,7 Ω
R 525		8735-003-033	0,33 Ω
R 526		8311-201-073	PTC-P 2390-C 180
R 527		8730-109-221	11 W/6,8 Ω
R 529		8705-221-319	82 KΩ
R 554		8796-101-011	1 KΩ
R 561		8796-101-027	100 KΩ
R 571		8311-201-073	PTC-P 2390-C 180
R 609		8311-200-010	PTC 662-98009
R 616		8750-210-097	7W/10 KΩ
R 621		8730-109-016	11W/4,3 Ω
R 626		8705-369-325	150 KΩ
R 627		8718-250-014	4,7 MΩ VDE
R 647		8796-101-142	2,5 KΩ
R 648		8750-210-049	7W/100 Ω
R 651		8705-329-321	100 KΩ
R 656		8705-329-315	56 KΩ
R 661		8735-003-033	0,33 Ω
R 671		8735-003-022	0,22 Ω
R 676		8735-002-022	2W/0,22 Ω
R 677		8705-369-271	820 Ω
R 684		8750-216-001	5W/1 Ω
Si 601		8315-617-006	2,5 A
Si 644		8315-618-002	1,25 A

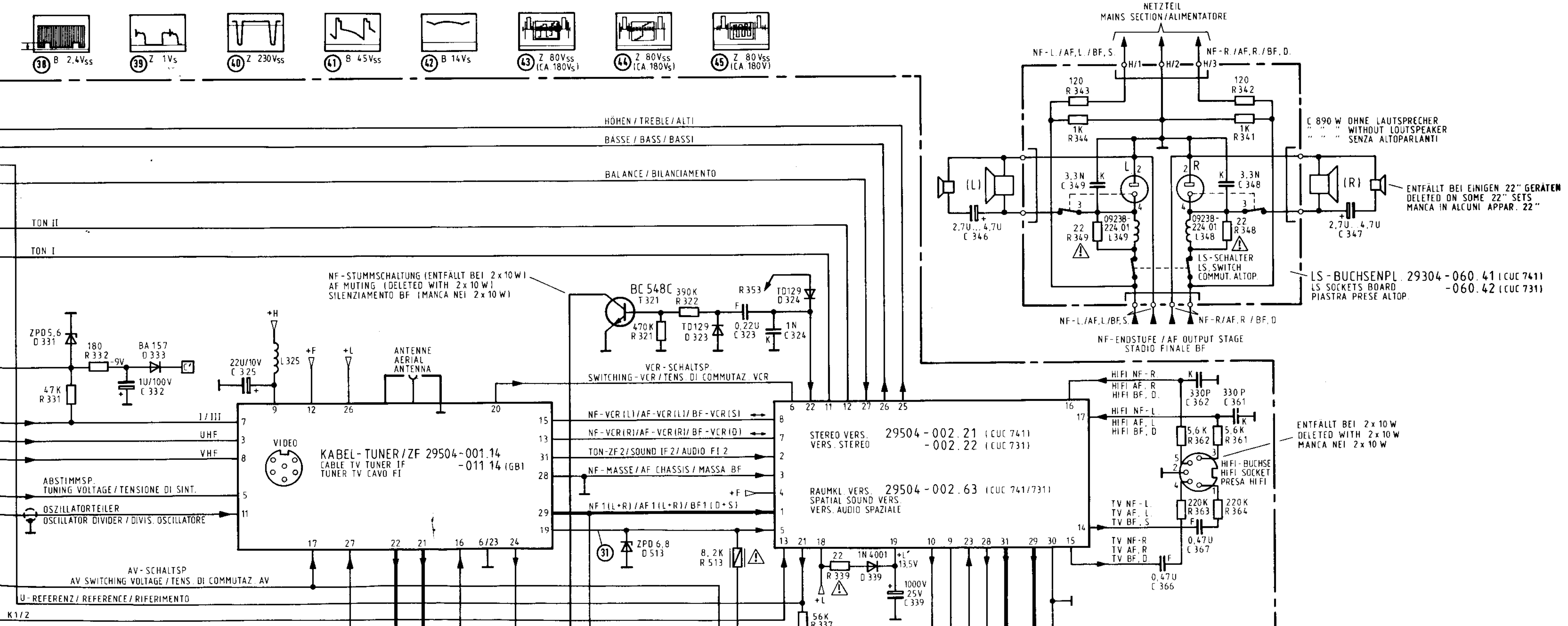

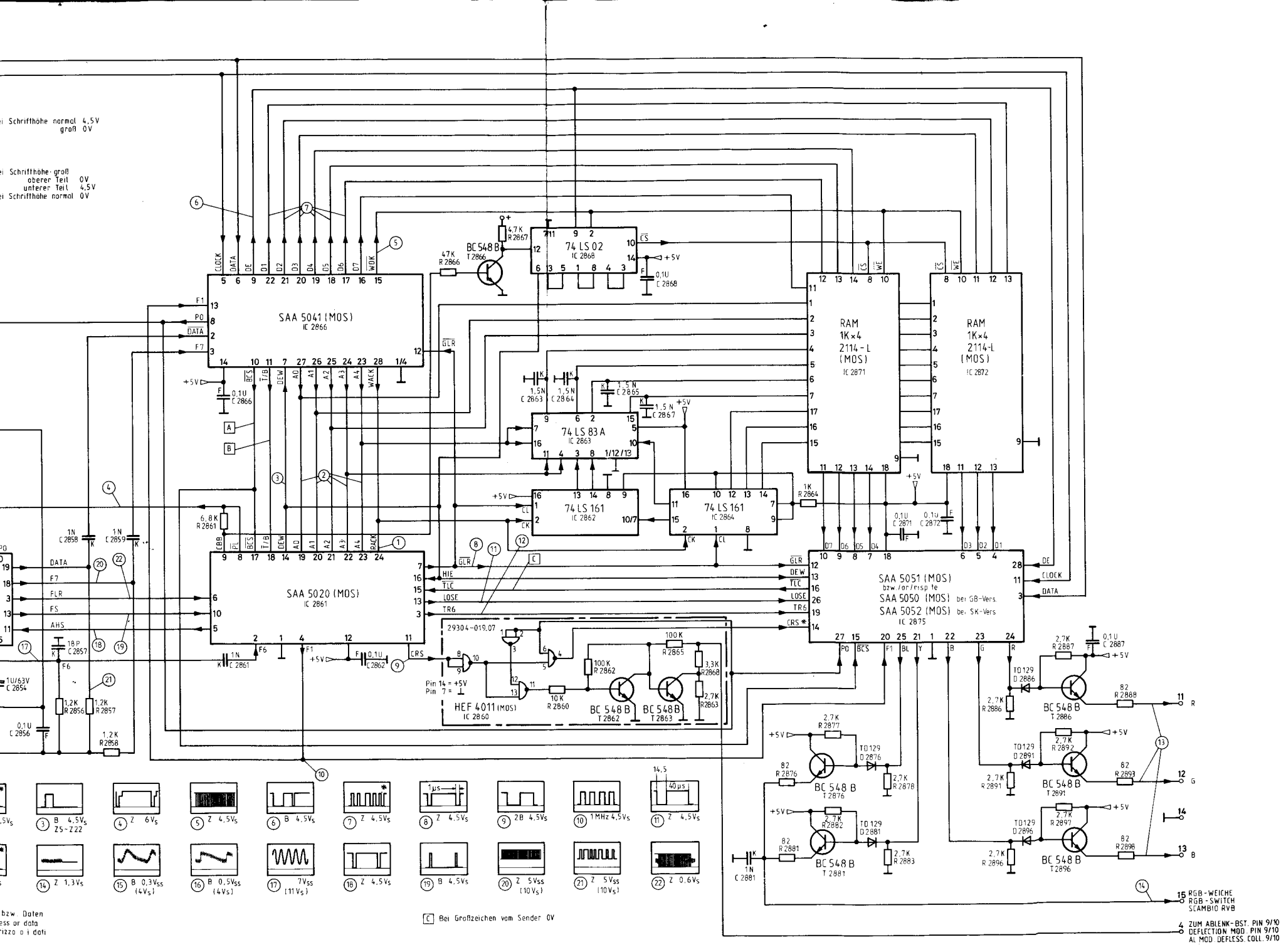

Kein Anpassungsabgleich bei Austausch der Steckkarte notwendig
When replacing the plug-in board, no alignment is necessary
No è necessaria nessuna taratura di adattamento dopo la sostituzione di una scheda ad innesto

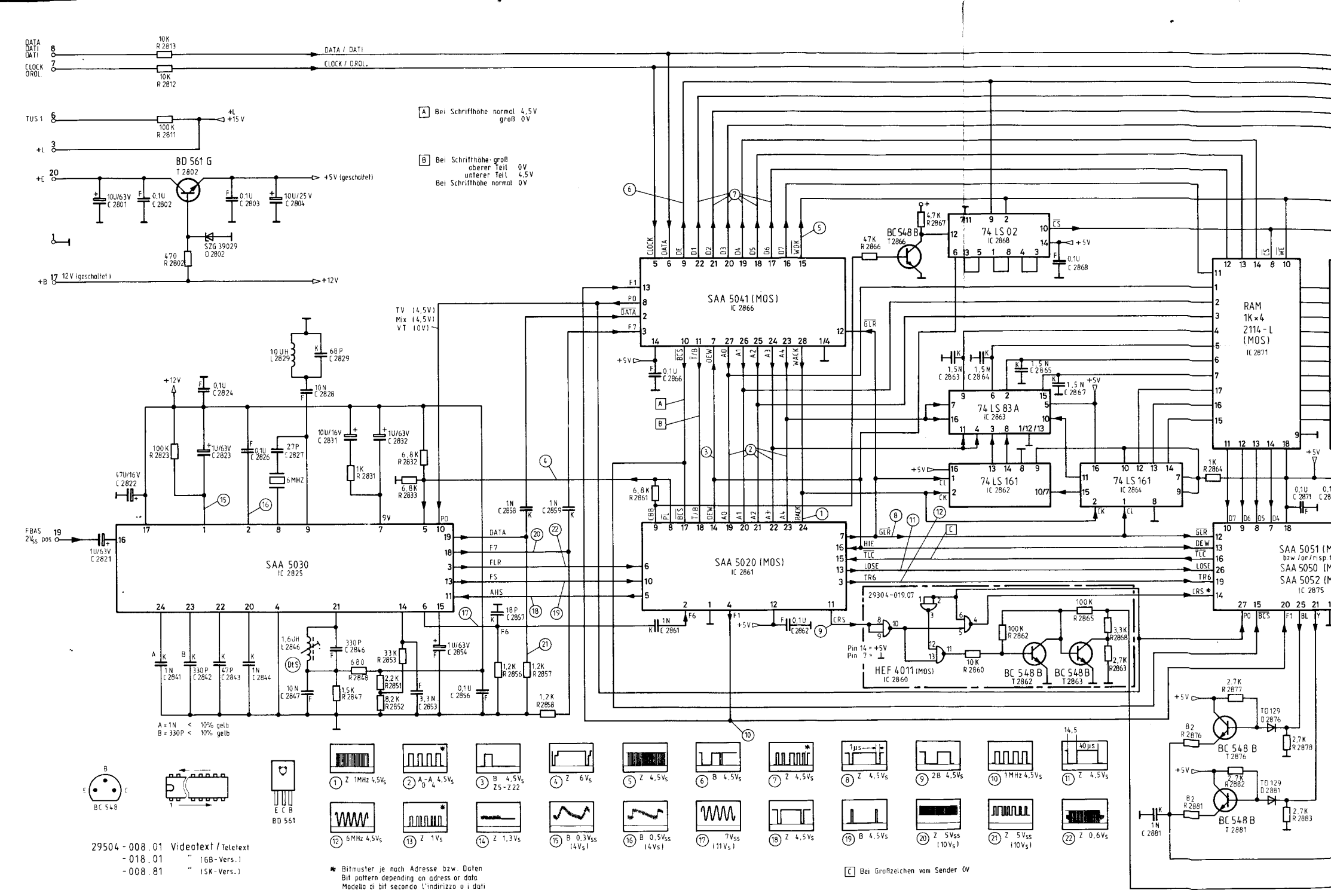

29504 - 008.01 Videotext / Teletext
- 018.01 " (GB-Vers.)
- 008.81 " (SK-Vers.)

* Bitmuster je nach Adresse bzw. Daten
Bit pattern depending on adress or data
Modello di bit secondo l'indirizzo o i dati

Videotext-Decoder 29504-008.01
Teletext-Decoder
GB-Vers. 29504-018.01

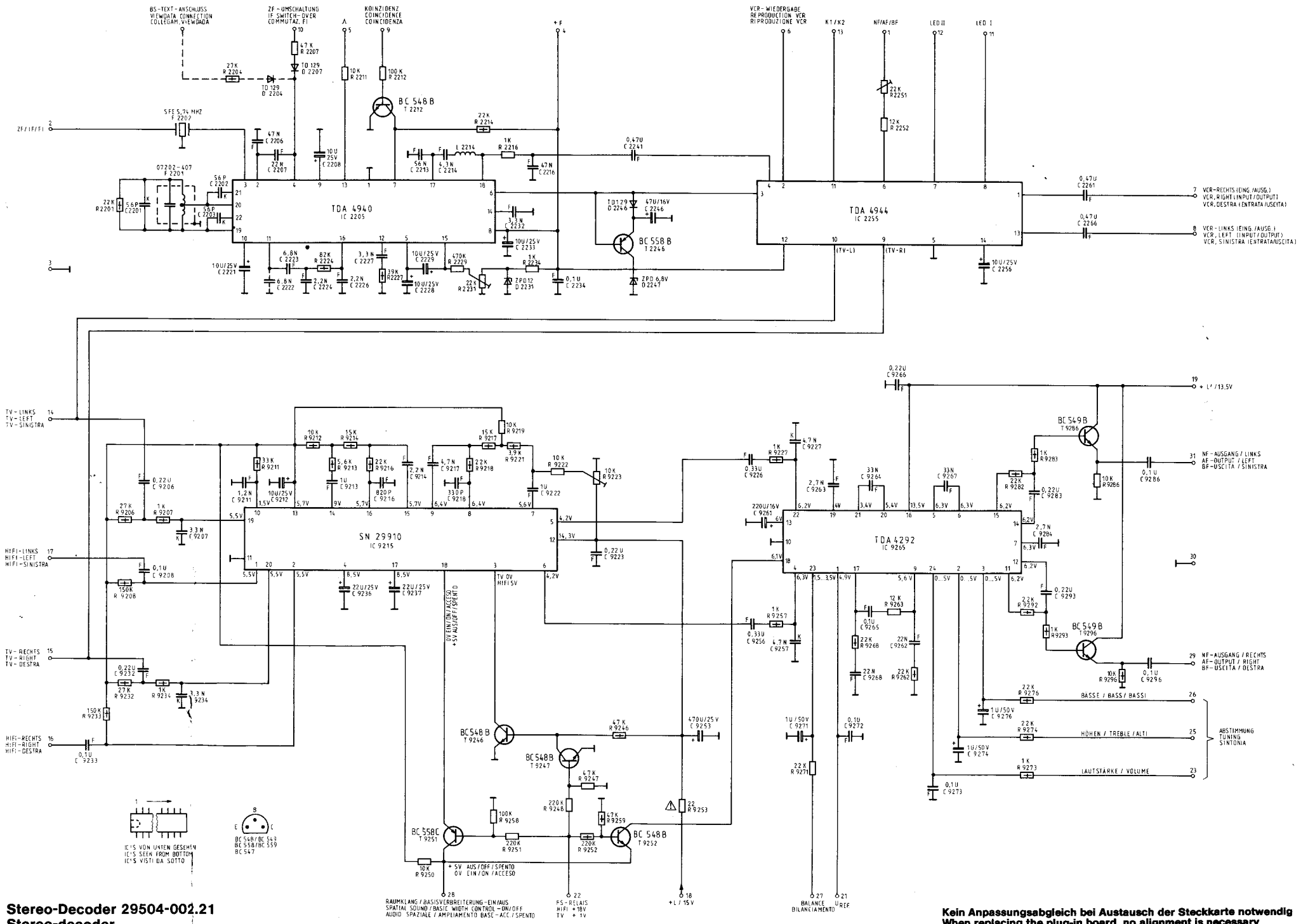

Stereo-Decoder 29504-002.21
Stereo-decoder
Decoder-Stereo

Kein Anpassungsabgleich bei Austausch der Steckkarte notwendig
When replacing the plug-in board, no alignment is necessary
No è necessaria nessuna taratura di adattamento dopo la sostituzione di una scheda ad innesto

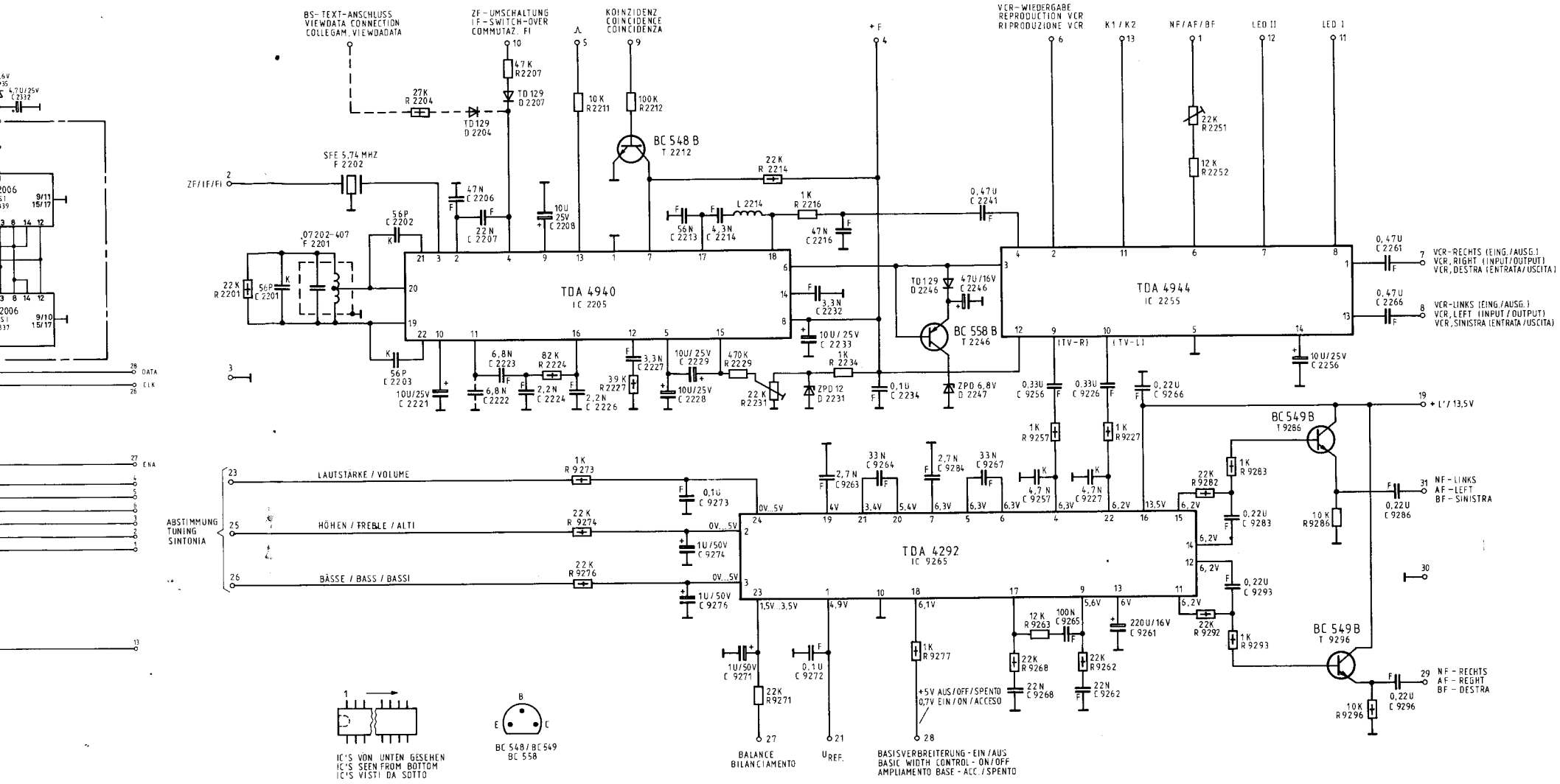

Stereo-Decoder 29504-002.22
Stereo-decoder
Decoder-Stereo

Kein Anpassungsabgleich bei Austausch der Steckkarte notwendig
When replacing the plug-in board, no alignment is necessary
No è necessaria nessuna taratura di adattamento dopo la sostituzione di una scheda ad innesto

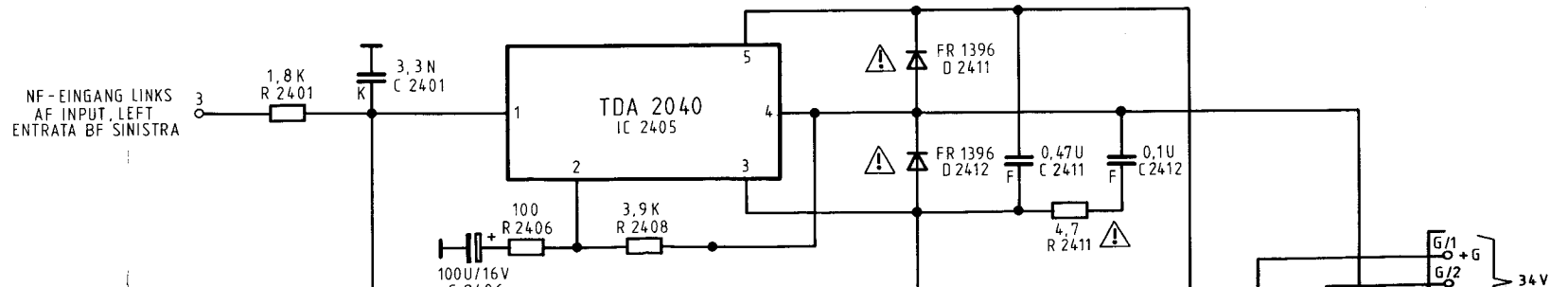

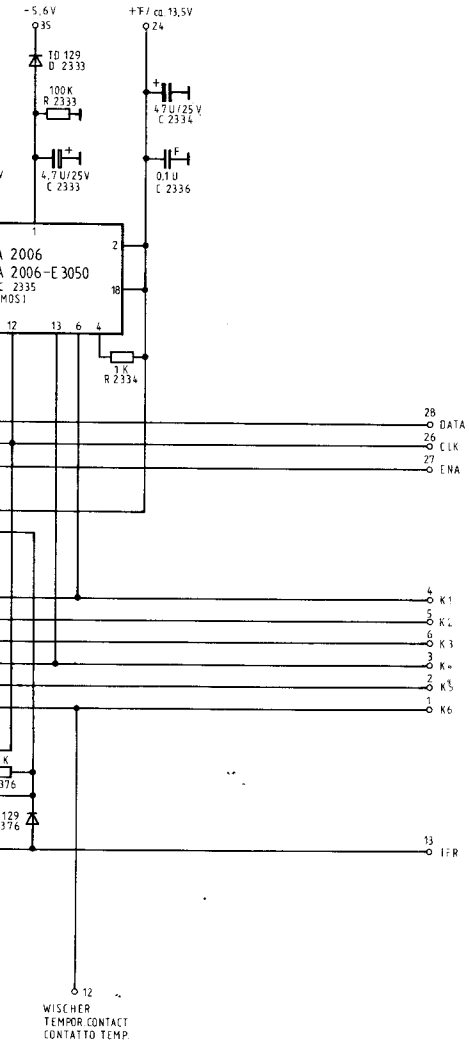

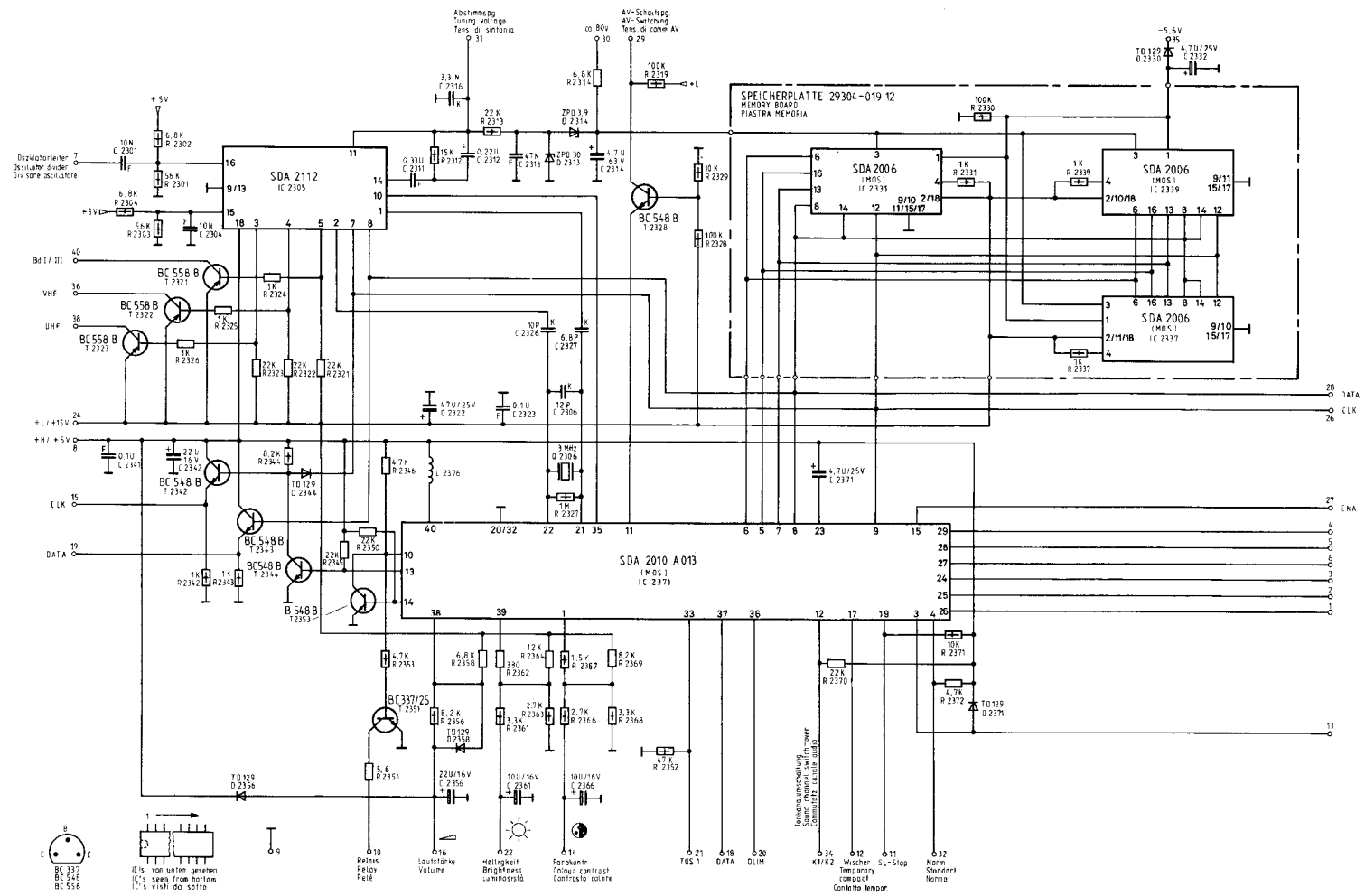

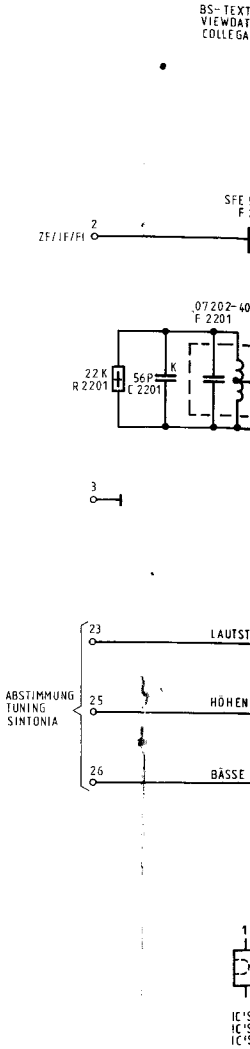

Abstimmung 29504-003.45
Tuning
Sintonia

Kein Anpassungsabgleich bei Austausch der Steckkarte notwendig
When replacing the plug-in board, no alignment is necessary
No è necessaria nessuna taratura di adattamento dopo la sostituzione di una scheda ad innesto

Stereo-Decoder 29504
Stereo-decoder
Decoder-Stereo

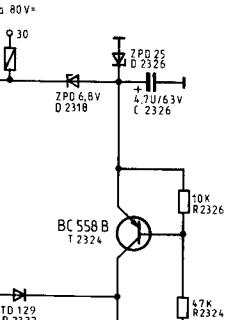

Abstimmung 29504-003.44
Tuning
Sintonia

Kein Anpassungsabgleich bei Austausch der Steckkarte notwendig
When replacing the plug-in board, no alignment is necessary
No è necessaria nessuna taratura di adattamento dopo la

NF-EINGANG LINKS
AF INPUT, LEFT
ENTRATA BF SINISTRA

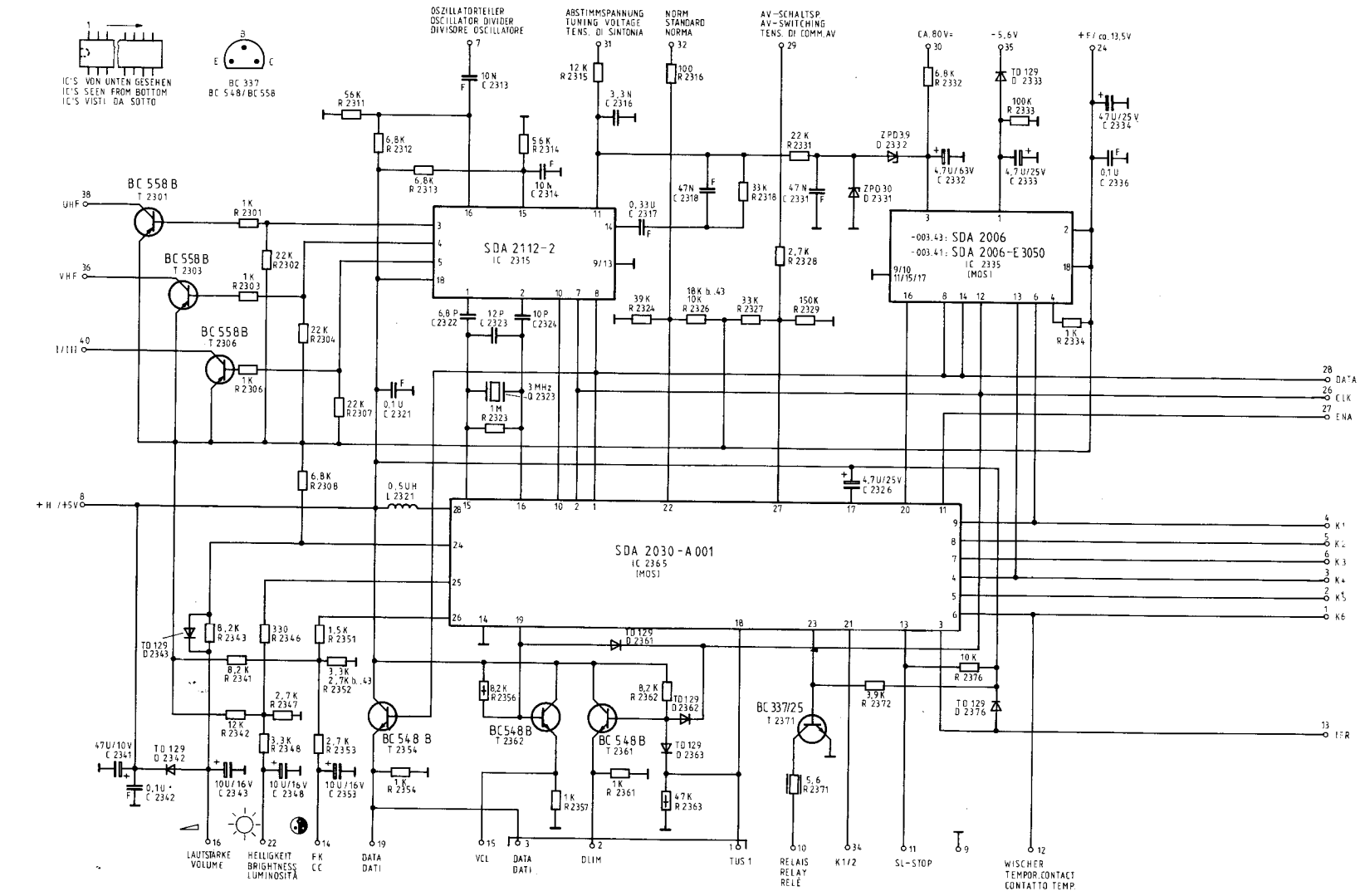

Abstimmung 29504-003.41/.43
Tuning
Sintonia

Kein Anpassungsabgleich bei Austausch der Steckkarte notwendig
When replacing the plug-in board, no alignment is necessary
No è necessaria nessuna taratura di adattamento dopo la sostituzione di una scheda ad innesto

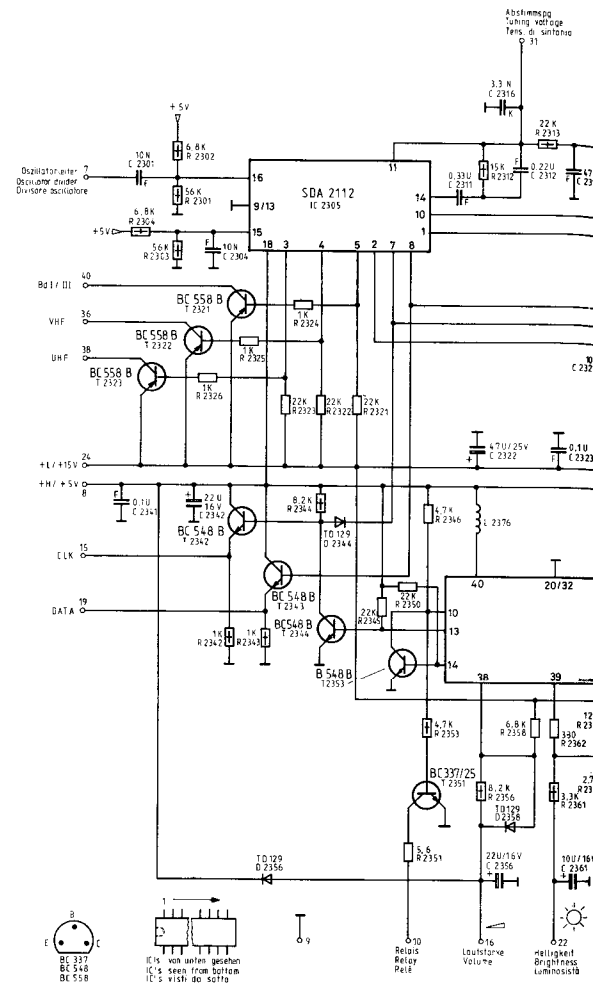

Abstimmung 29504-003.45
Tuning
Sintonia

Kein Anpassungsabgleich
When replacing the plug-
No è necessaria nessuna
sostituzione di una sched

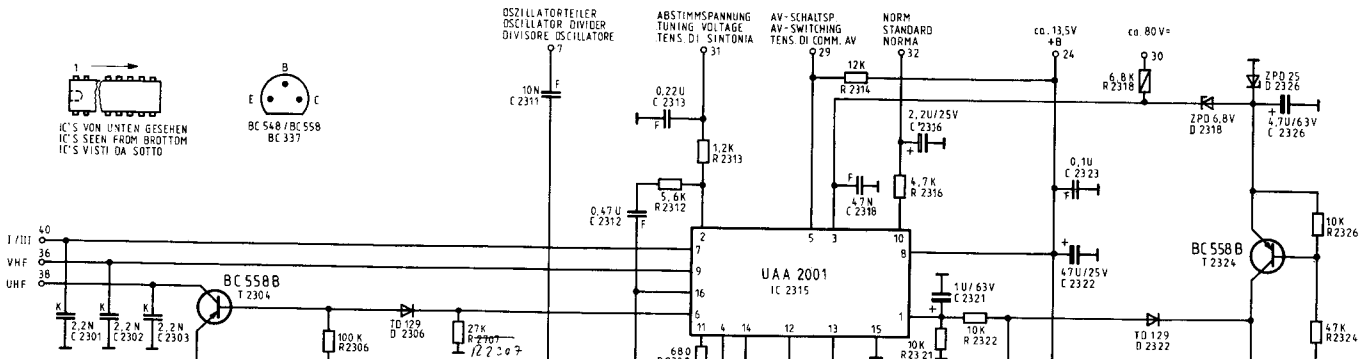

Abstimmung 29504-003.44
Tuning
Sintonia

Kein Anpassungsabgleich bei Austausch der Steckkarte notwendig
When replacing the plug-in board, no alignment is necessary
No è necessaria nessuna taratura di adattamento dopo la sostituzione di una scheda ad innesto

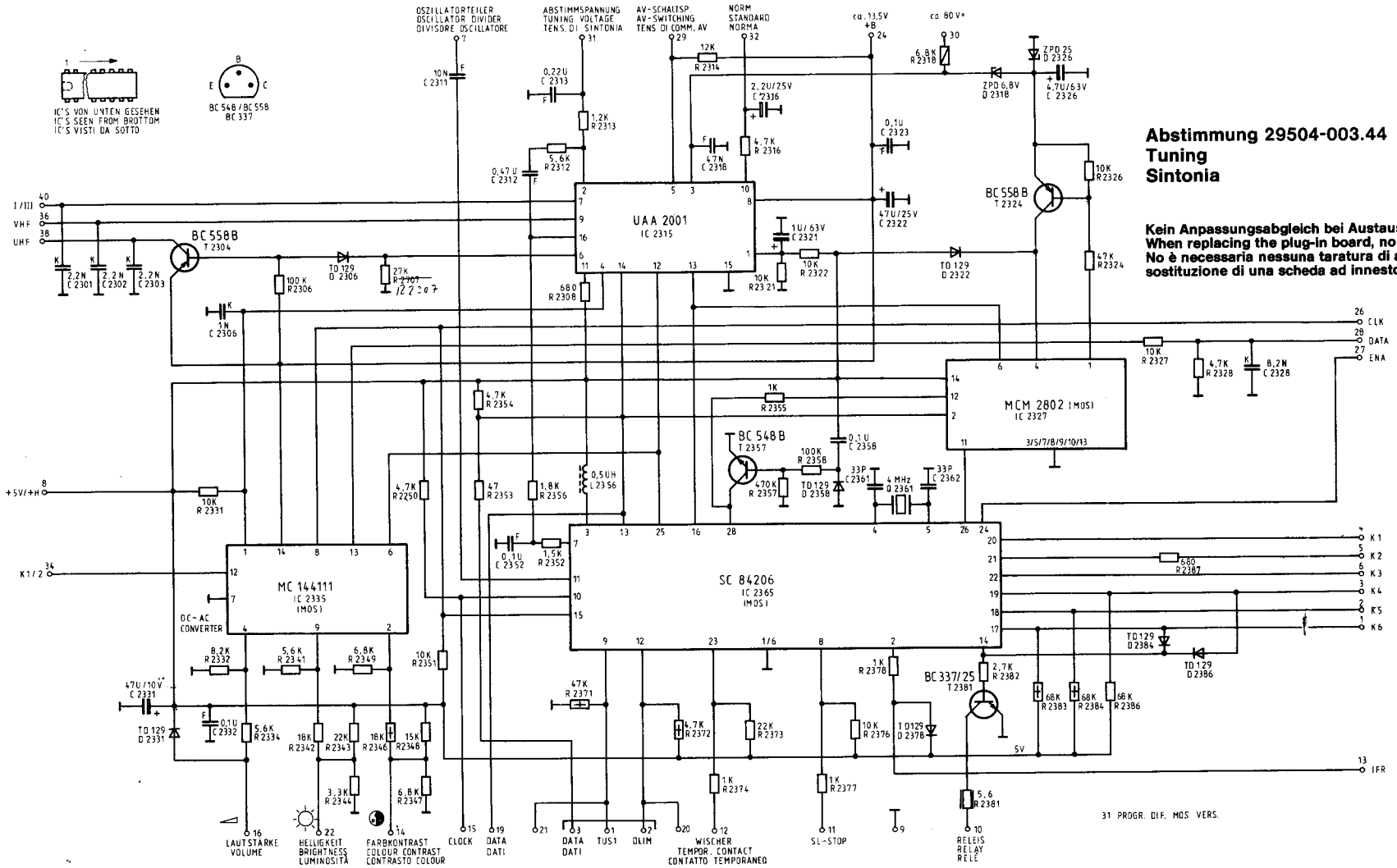

Abstimmung 29504-003.44
Tuning
Sintonia

Kein Anpassungsabgleich bei Austausch der Steckkarte notwendig
When replacing the plug-in board, no alignment is necessary
No è necessaria nessuna taratura di adattamento dopo la sostituzione di una scheda ad innesto

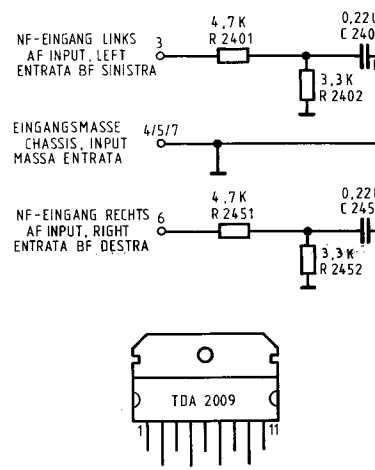

NF-Endstufe (2×10 W) 29504-004
AF Output stage
Stadio finale BF

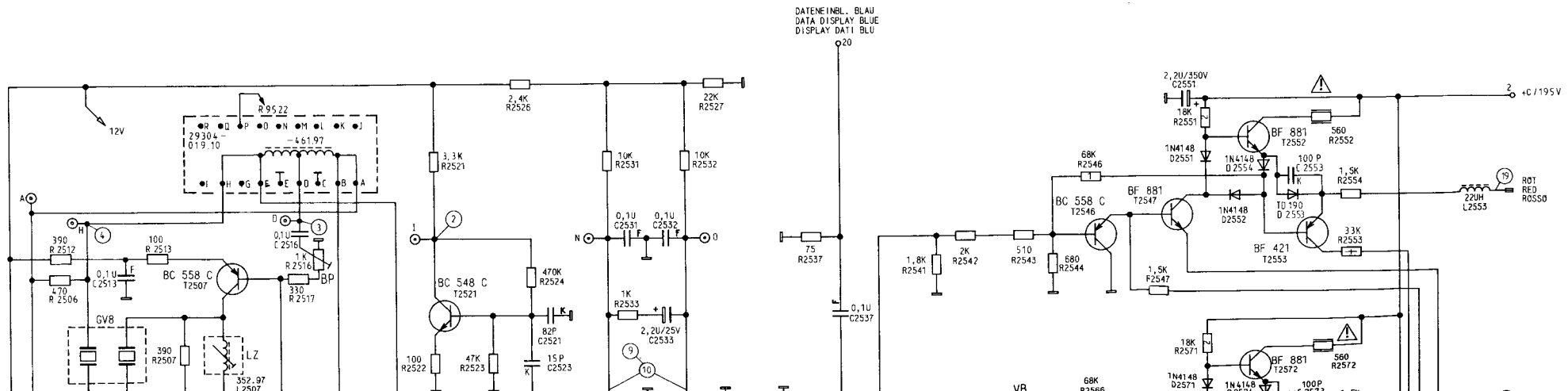

Abstimmung 29504-003.44
Tuning
Sintonia

Kein Anpassungsabgleich bei Austausch der Steckkarte notwendig
When replacing the plug-in board, no alignment is necessary
No è necessaria nessuna taratura di adattamento dopo la sostituzione di una scheda ad innesto

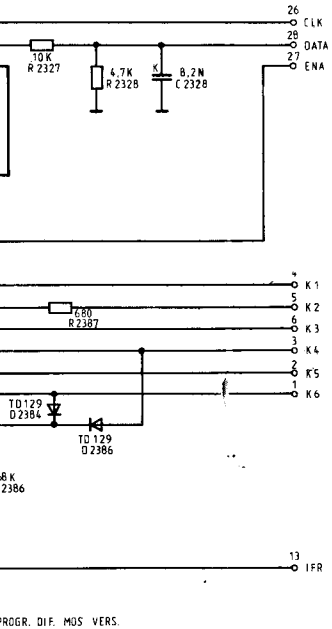

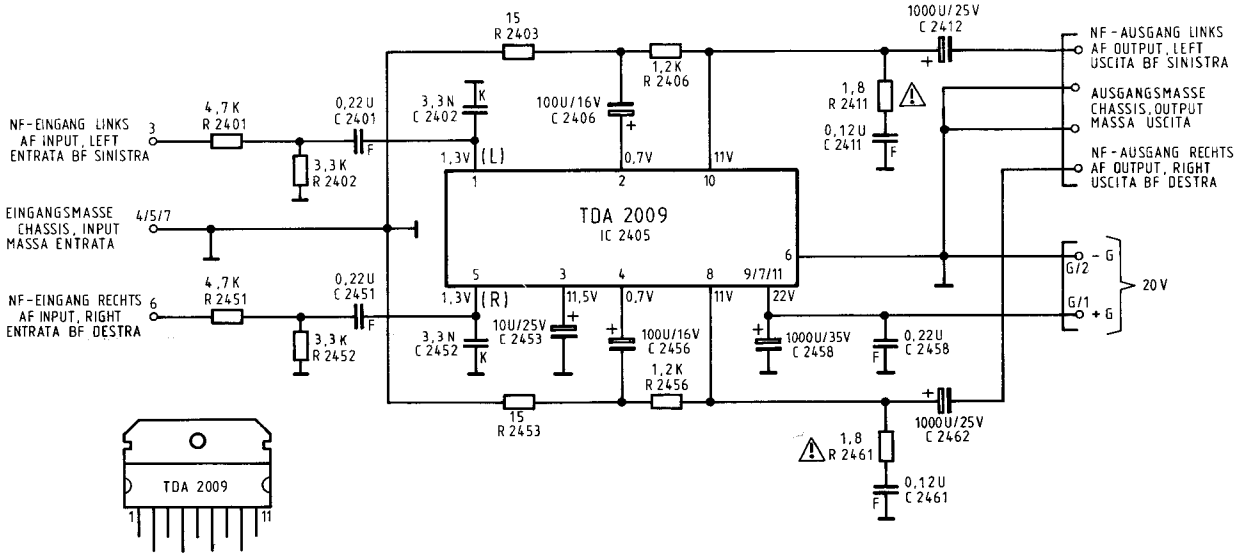

NF-Endstufe (2×10 W) 29504-004.43
AF Output stage
Stadio finale BF

Kein Anpassungsabgleich bei Austausch der Steckkarte notwendig
When replacing the plug-in board, no alignment is necessary
No è necessaria nessuna taratura di adattamento dopo la sostituzione di una scheda ad innesto

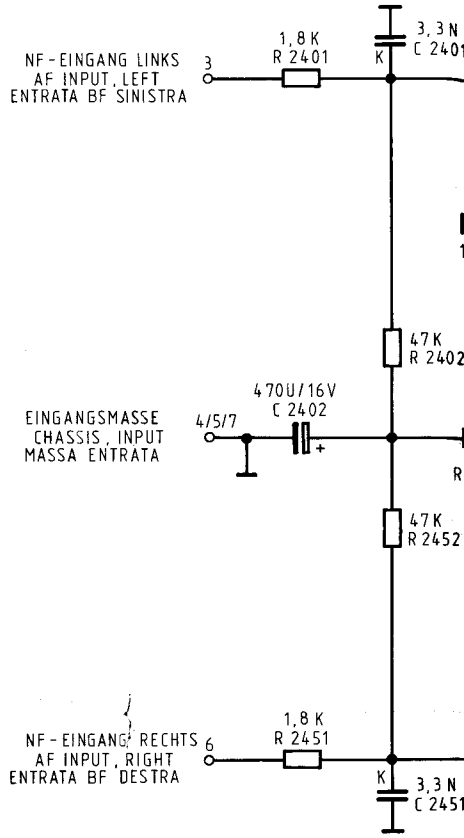

NF-Endstufe (2×30 W) 29504-004.33
AF Output stage
Stadio finale BF

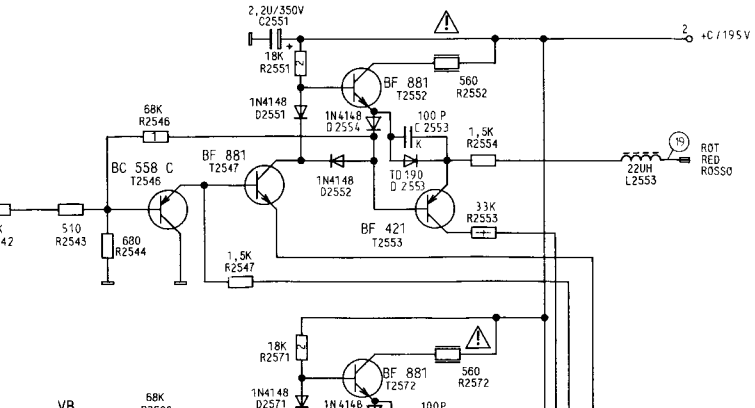

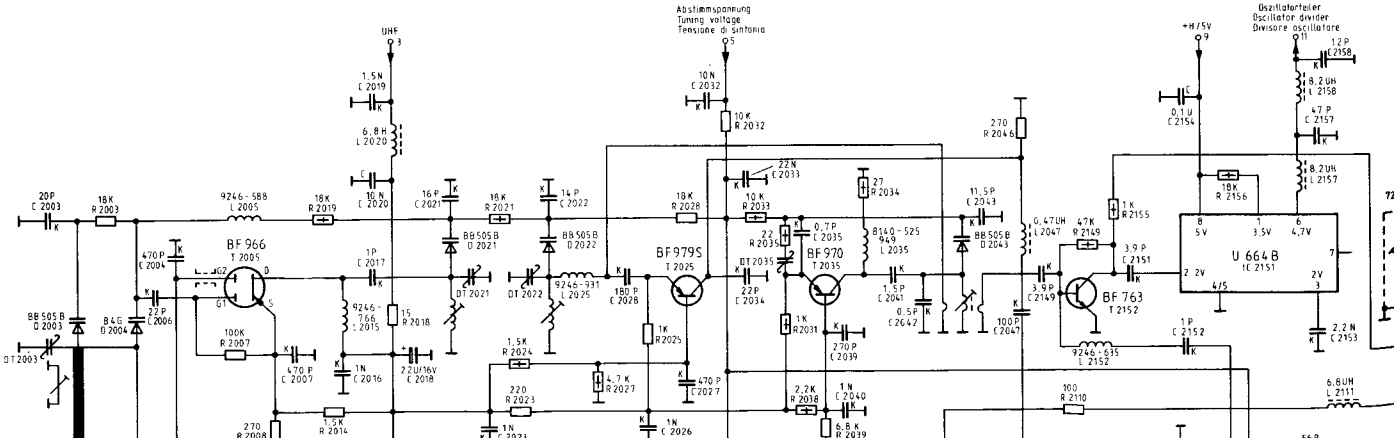

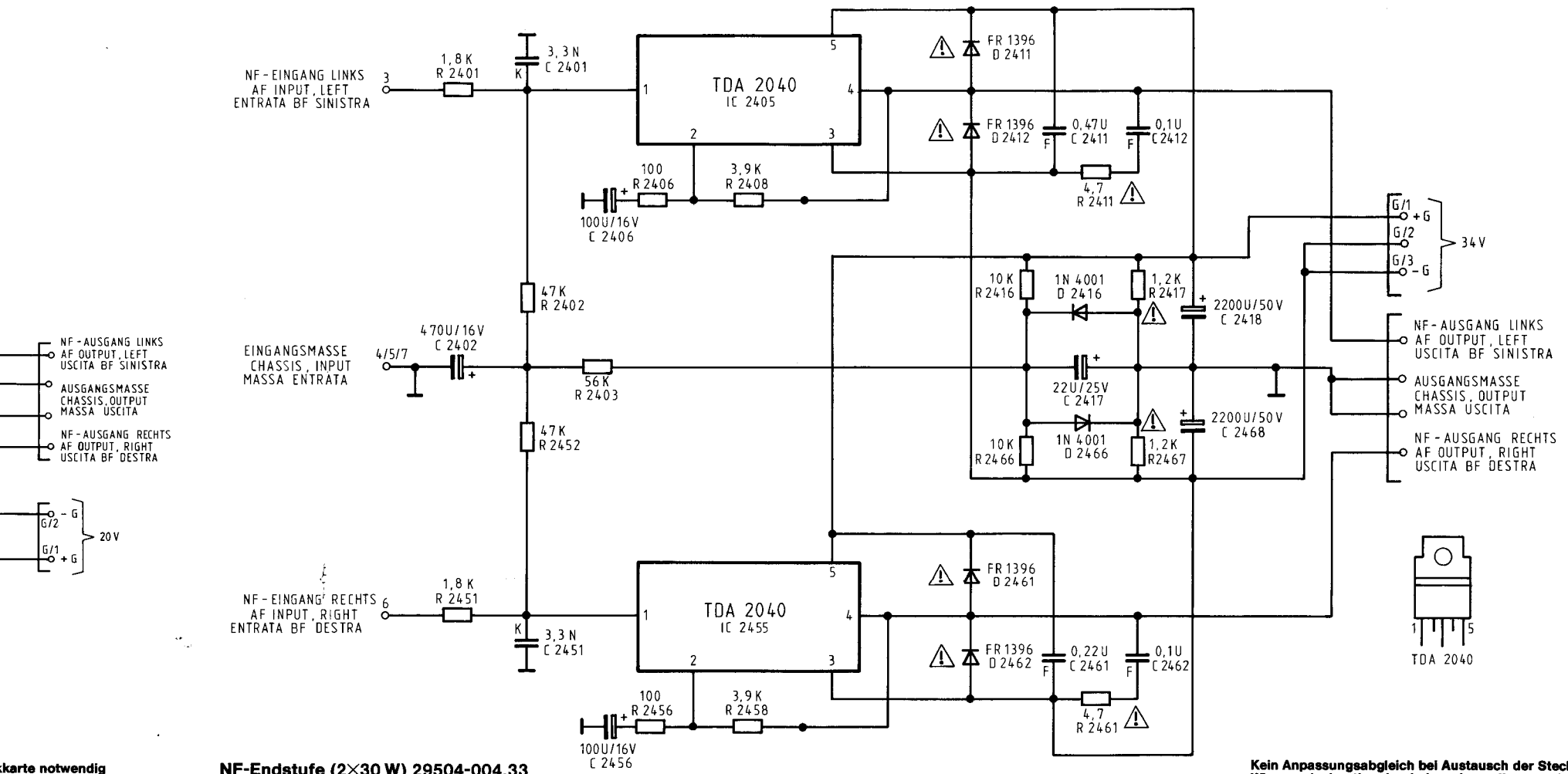

kkarte notwendig
necessary
dopo la

NF-Endstufe (2×30 W) 29504-004.33
AF Output stage
Stadio finale BF

Kein Anpassungsabgleich bei Austausch der Steckkarte notwendig
When replacing the plug-in board, no alignment is necessary
No è necessaria nessuna taratura di adattamento dopo la sostituzione di una scheda ad innesto

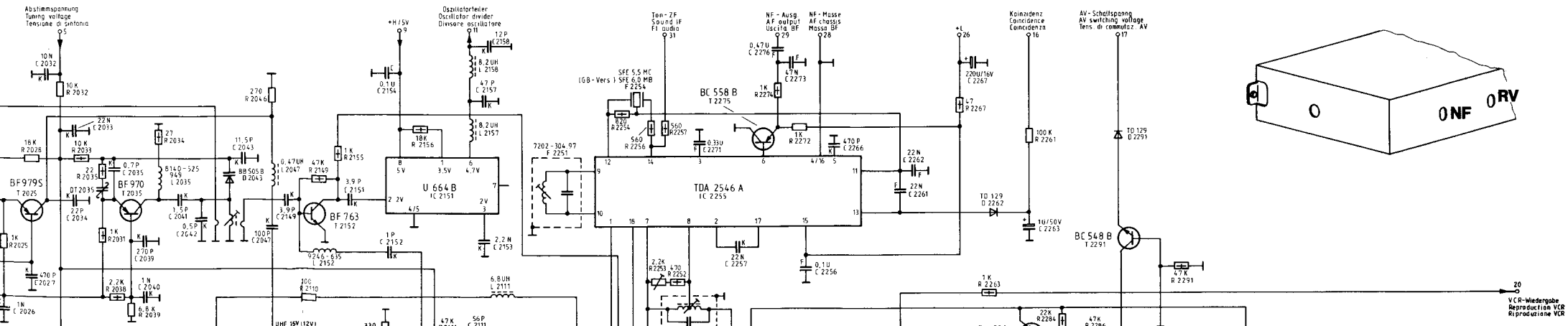

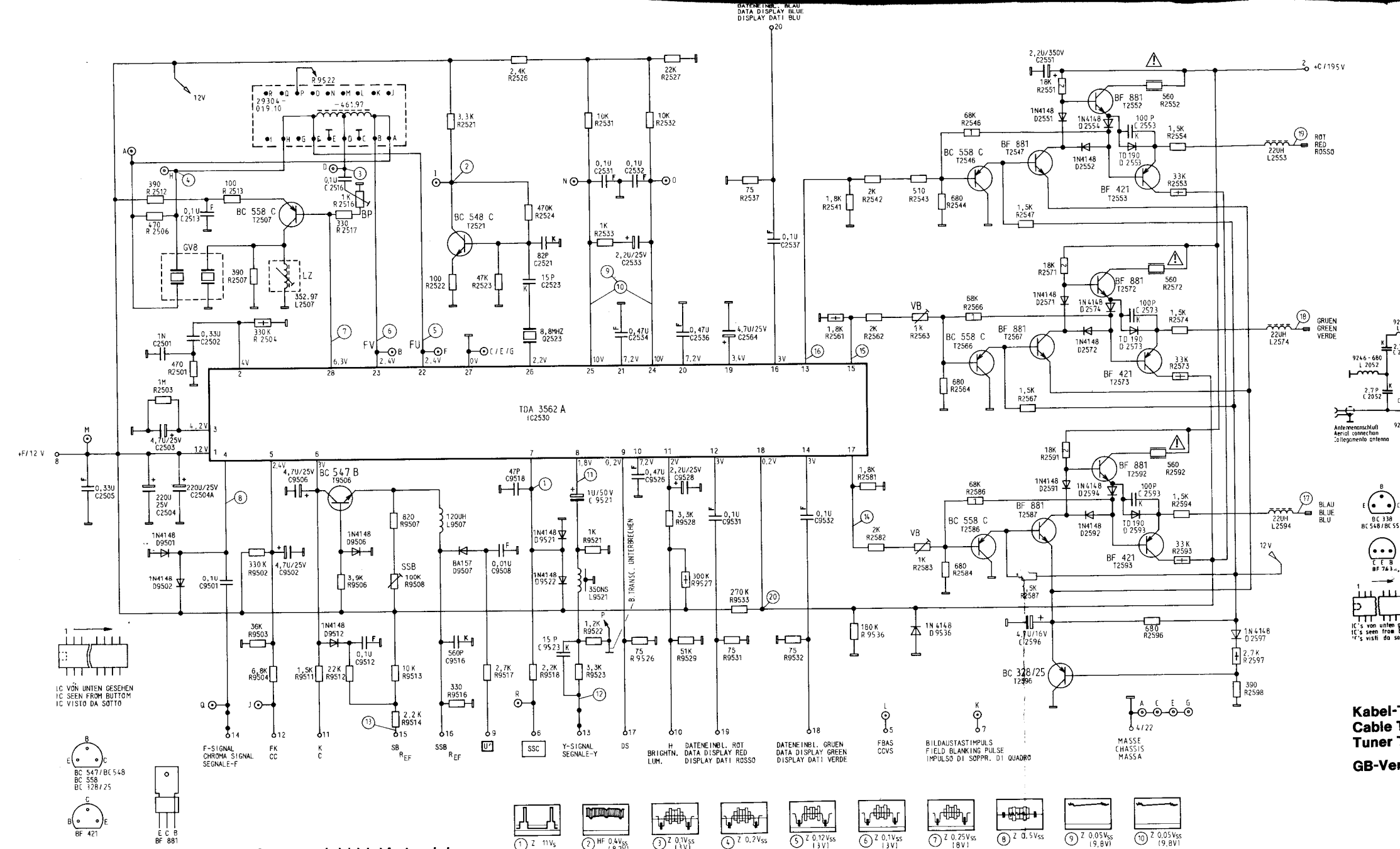

Farbe/RGB 29504-005.33
Colour/RGB
Colore/RVB

Anpassungsabgleich bei Austausch der Steckkarte
Matching alignment necessary when replacing the plug-in board
Taratura di adattamento dopo la sostituzione di una scheda ad innesto

Oszillogramme gemessen mit Farbbalkentestbild.
Oscillograms measured with colour bar test picture.
Gli oscillogr. sono misurati con monoscopio a barre colore

Gleichsp. gemessen b. (H) nominal, (FK) nominal, (K) maximal.
DC voltages measured at nominal brightness, nominal colour contrast and max. contrast
Tensioni continue misurate con lum. nominale, contr. colore nominale e contr. al massimo.

1) Weißabgleich
   - FuBK-Testbild einspeisen
   - min, nom, max einstellen
   - Regler V_R und V_B so einstellen, daß keine Verfärbungen in den Grauwerten sichtbar sind.
2) Sperrpunktabgleich

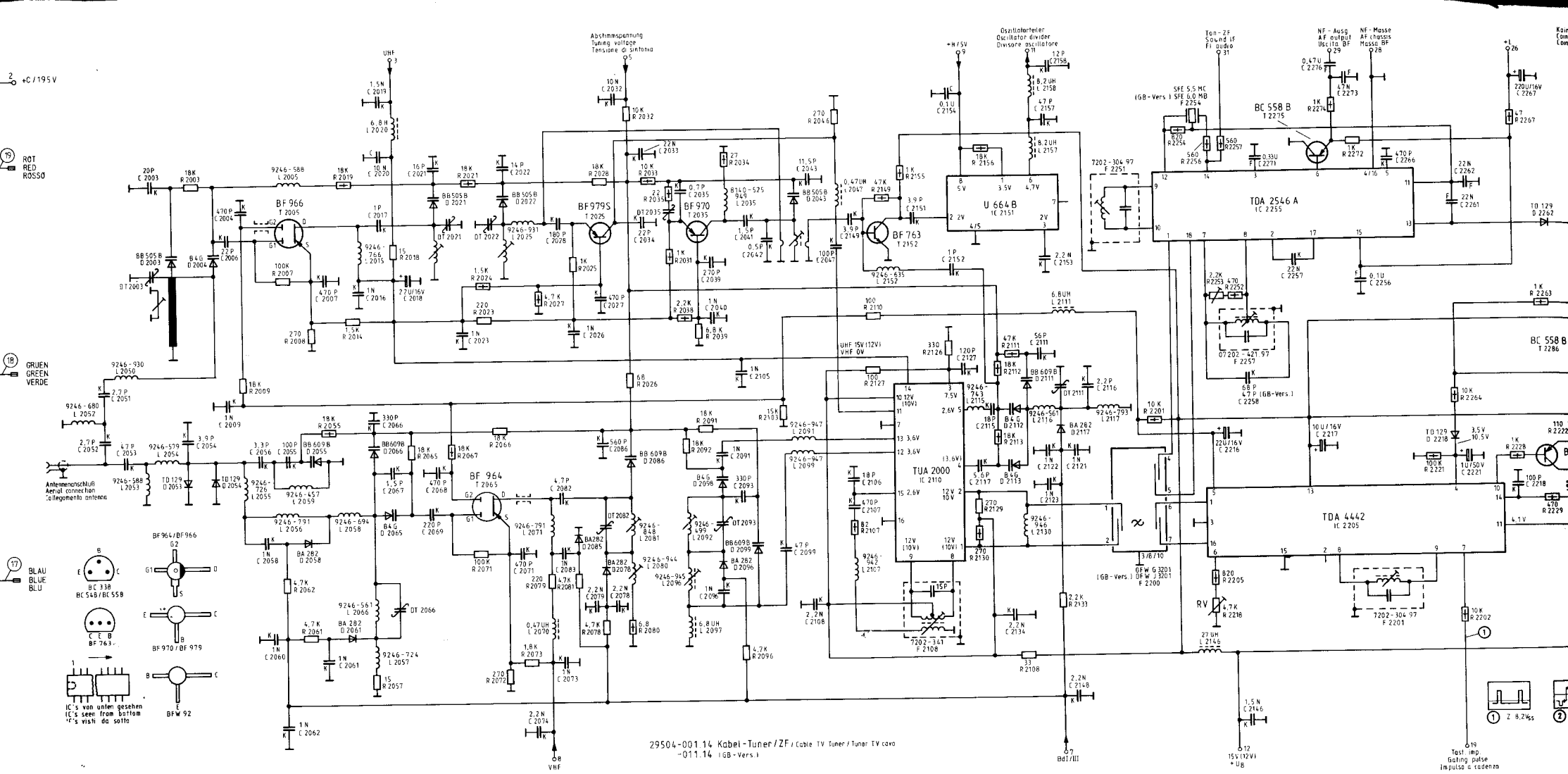

Kabel-Tuner/ZF 29504-001.14
Cable TV Tuner
Tuner TV cavo

GB-Vers. -011.14

RV
Normtestbild auf möglichst hohen UHF Kanal legen. HF sollte mind.1,5 mV betragen (rauschfreies Bild), Regler in Richtung Rechtsanschlag drehen, bis das Bild zu rauschen beginnt, dann wieder zurückdrehen bis das Bild gerade rauschfrei wird.

Feed is standard test pattern on the highest possible UHF-channel. RF signal should be at least 1,5 mV (noise free picture). Turn the control in the direction of the right hand stop until the picture just becomes noisy then turn back until the picture adjust becomes noise free.

Collegare un monoscopio a piacere secondo norma sul canale UHF piu alto possibile. Il segnale AF dovrebbe essere di almeno 1,5 mV (immagine senza fruscio), portare il regolatore in direzione battuta destra fino a che sull'immagine incomincia ad apparire il fruscio, riportare il regolatore indietro fino a che sull'immagine incomincia appunto a scomparire il fruscio.

Spannungsangaben bei Betrieb mit U_B = 15 V.
Voltages when operating with board supply voltage of 15V.
Valori di tensione con tensione di funzionamento U_B = 15 V.

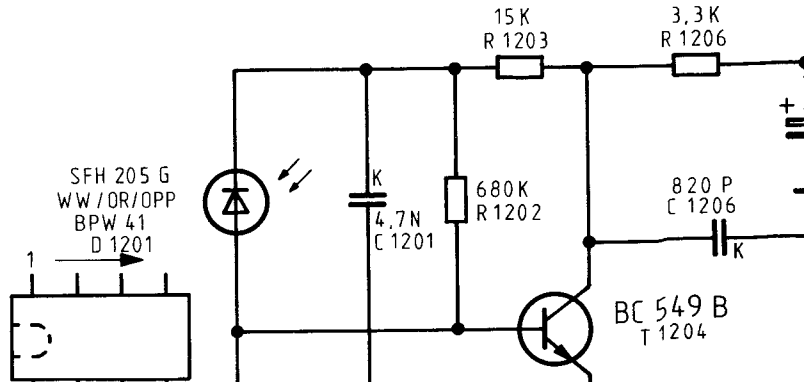

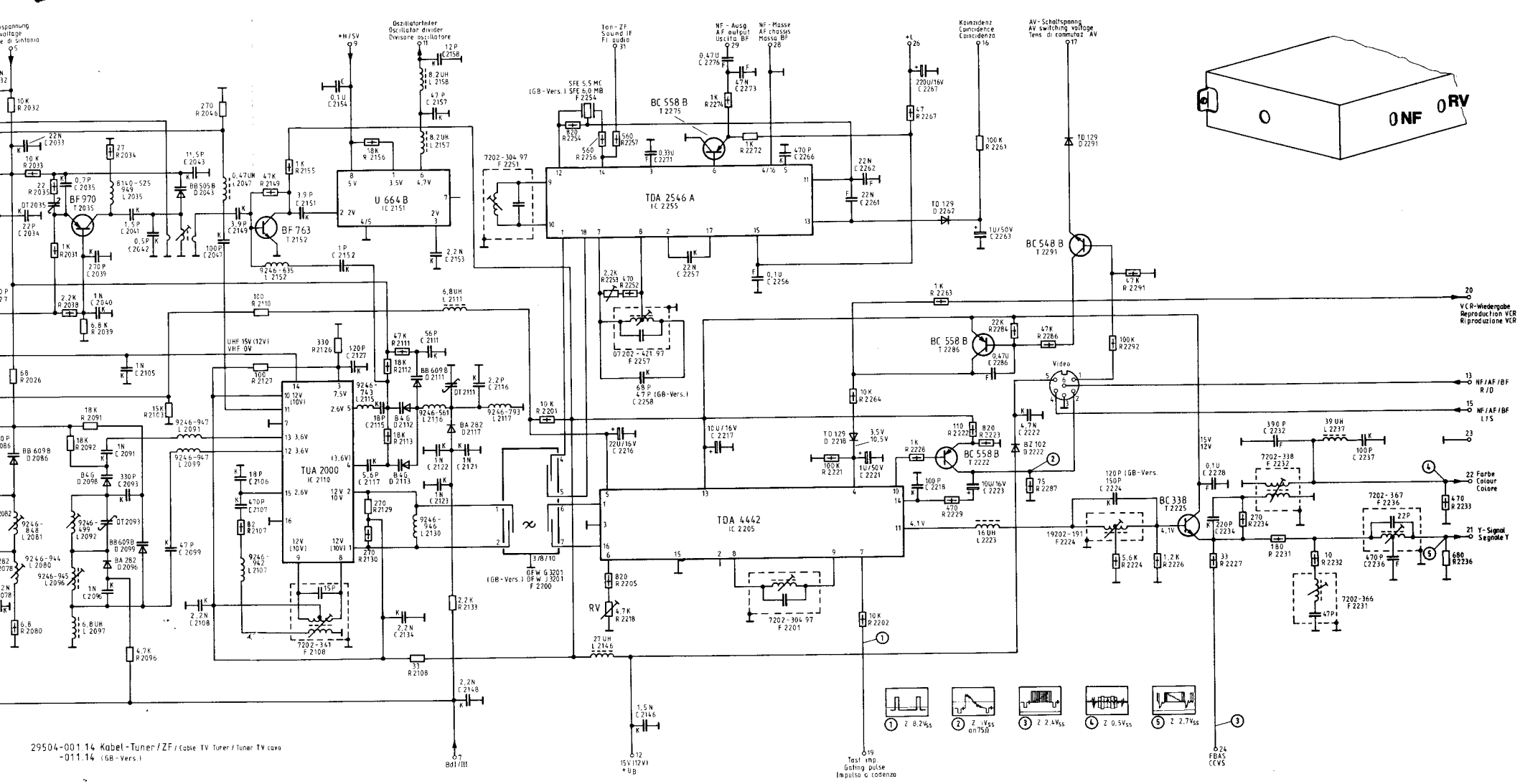

Anpassungsabgleich bei Austausch der Steckkarte
Matching alignment necessary when replacing the plug-in board
Taratura di adattamento dopo la sostituzione di una scheda ad innesto

Kanal legen. HF sollte mind.1,5 mV betragen
echtsanschlag drehen, bis das Bild zu rauschen
das Bild gerade rauschfrei wird.

est possible UHF-channel. RF signal should be
e control in the direction of the right hand stop
turn back until the picture adjust becomes noise

ondo norma sul canale UHF piu alto possibile.
eno 1,5 mV (immagine senza fruscio), portare il
o a che sull'immagine incomincia ad apparire il
no a che sull'immagine incomincia appunto a

= 15 V.
ply

hamento

eckiger

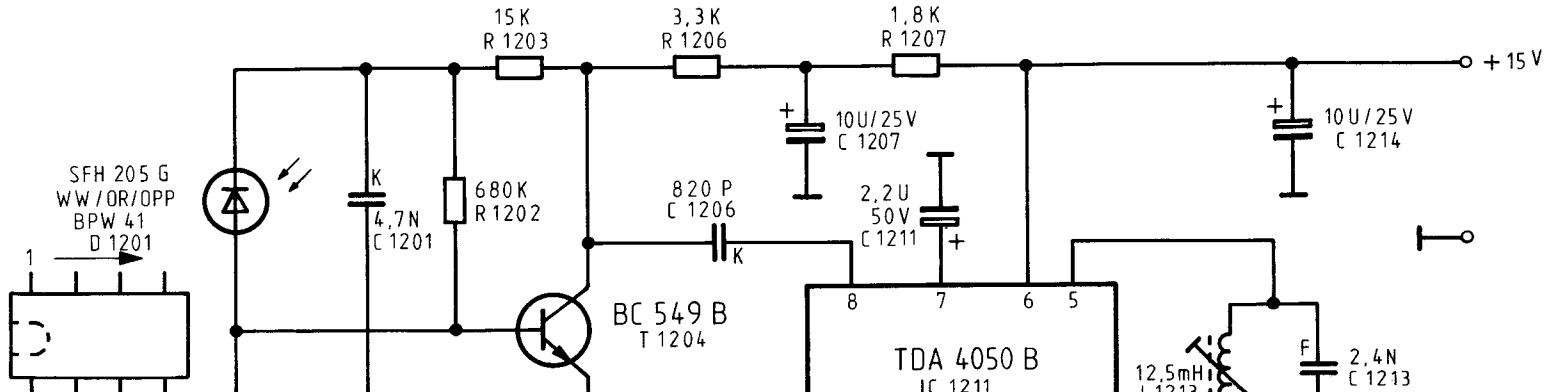

Kontrolle des Sperrpunkts (Oszilloskop erforderlich).
- FuBK-Testbild einspeisen
- Weißabgleich kontrollieren
- ◐ min, ☼ nom, ◑ min einstellen
- Tastkopf an den Kollektoren der Transistoren T 2547, T 2567, T 2587 anhängen und die Schwarzwerte der 8stufigen Grautreppe notieren.
- Tastkopf an den Kollektor desjenigen Transistors einhängen, dessen Schwarzwert den höchsten Wert hat und mit G2-Regler auf 165 V einstellen.
  Richtwerte für die G2-Spannung:
- bei Geräten ≦ 20″: ca. 550 V
- bei Geräten > 20″: ca. 650 V

3) Einstellungen im Farbkanal
- FuBK-Testbild einspeisen
- ◐ nom, ☼ nom, ◑ nom einstellen
- Am IC TDA 3562 A Pin 1 mit Pin 5 und Pin 24 mit Pin 25 kurzschließen.
- Mit Trimmer 2523 die durchlaufenden Farbbalken zum Stehen bringen, Kurzschlußbrücken entfernen.
- Tastkopf am Pin 17 des IC TDA 3562 A einhängen.
  Mit Regler BP und Spule LZ die Doppelbilder des -(B-y)-Signals zur Deckung bringen.

1) White level adjustment
- Inject colour bar test pattern
- Set ◐ to minimum, nominal ☼, ◑ to maximum
- Adjust V_R and V_B controls so that no colouration is visible in the grey values

2) Cut-off point adjustment
A manual adjustment is not possible as the plug-in circuit board is provided with an automatic dark current control.
Checking the cut-off point (oscilloscope required).
- Inject colour bar test pattern
- Check white level adjustment
- Set ◐ to minimum, nominal ☼, ◑ to minimum.
- Attach probe to the collectors of the transistors T 2547, T 2567, T 2587 and make a note of the black levels of the 8-stage grey staircase
- Attach probe to the collector of the transistor which has the highest black level and adjust to 165 V with G2 control.
  Standard values for the G2 voltage:
- for sets ≦ 20″: approx. 550 V
- for sets > 20″: approx. 650 V

3) Colour oscillator and PAL adjustments
- Inject colour bar test pattern
- Adjust to ◐, ☼, ◑ suit view conditions.
- On the IC TDA 3562 A, short circuit pin 1 with pin 5 and pin 24 with 25.
- With trimmer 2523 adjust the until colours are correct. Remove short circuits.
- Attach probe to pin 17 of the IC TDA 3562 A.
- With control BP and coil LZ, adjust the double images of the -(B-Y) signal to coincide.

1) Taratura del bianco
- Applicare un monoscopio FuBK
- Regolare ◐ al minimo, ☼ sul valore nominale ed ◑ al massimo.
- Con i regolatori V_R e V_B eliminare eventuali macchie di colore visibili su tutta la scala dei grigi.

2) Taratura del punto di blocco
Una regolazione manuale non è possibile, poiché questa scheda ad innesto incorpora una regolazione automatica della corrente d'oscurità.
Controllo del punto di blocco (è necessario un oscilloscopio):
- Applicare un monoscopio FuBK.
- Controllare la taratura del bianco.
- Regolare ◐ al minimo, ☼ sul valore nominale ed ◑ al minimo.
- Collegare la sonda dell'oscilloscopio ai collettori dei transistori T 2547, T 2567 e T 2587 ed annotare i valori del nero della scala dei grigi.
- Collegare la sonda dell'oscilloscopio al collettore del transistore che ha il maggior valore del nero e regolarlo su 165 V con il regolatore G2.
  Valori orientativi per la tensione G2:
- per apparecchi ≦ 20″: ca. 550 V
- per apparecchi > 20″: ca. 650 V

3) Regolazioni dell'oscillatore colore e PAL
- Applicare un monoscopio FuBK.
- Regolare ◐, ☼ ed ◑ sul valore nominale.
- Cortocircuitare i terminali 1 e 5 ed i terminali 24 e 25 dell'IC TDA 3562 A.
- Fermare le barre colorate scorrevoli con il trimmer 2523 e togliere i cortocircuiti.
- Collegare la sonda dell'oscilloscopio al terminale 17 dell'IC TDA 3562 A.

Bei Ausfall von Steckkarten empfehlen wir grundsätzlich einen Austauschdienst. Auf Mikroplanfilm sind hierfür aber auch Serviceanleitungen erhältlich.

Information for dealers!
If a plug-in board becomes defective, we recommend you replace it. However, if you wish to repair a board separate service instructions are available for the plug-in boards.

Avvertenza per i rivenditori specializzati!
In caso di schede ad innesto difettose consigliamo in primo luogo di rivolgersi al nostro Servizio permuta. Comunque, per riparazioni di propria iniziativa, sono a disposizione microfilm corredati di istruzioni di servizio.

NF-Raumklang 29504-002.63
AF Spatial sound
Audio spaziale BF

Kein Anpassungsabgleich bei Austausch der Steckkarte notwendig
When replacing the plug-in board, no alignment is necessary
No è necessaria nessuna taratura di adattamento dopo la sostituzione di una scheda ad innesto

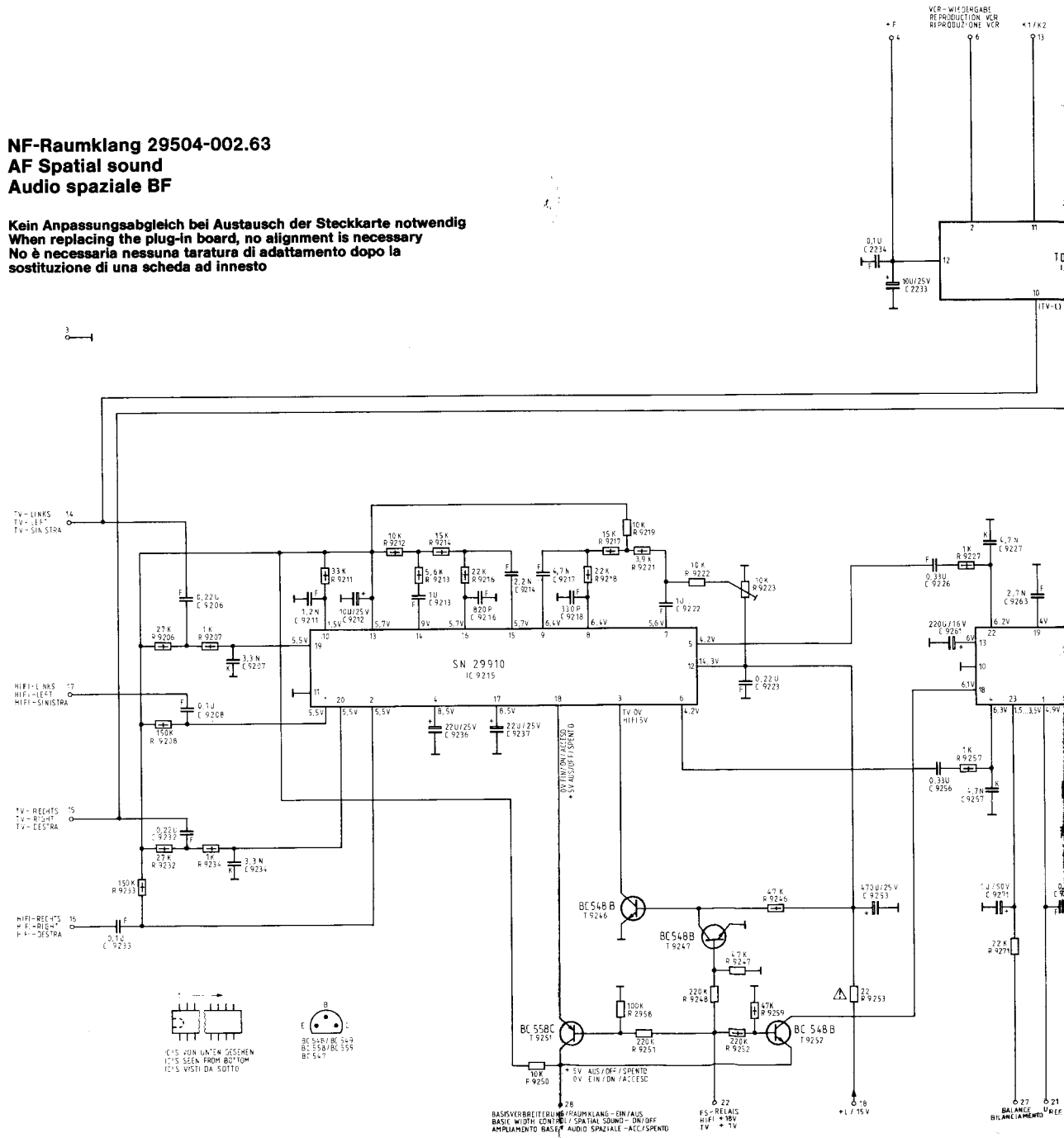

e it. However, if you wish to
plug-in boards.

uogo di rivolgersi al nostro
tiva, sono a disposizione

Voltages for VCR operation in square brackets [ ].
Valori di tensione con funzionamento VCR in parentesi quadre [ ].

Abweichende Spannungen bei Betrieb mit U_B = 12 V in runder Klammer ( ).
Voltages when operating with board supply voltage of 12 V in brackets ( ).
Valori di tensione divergenti con tensione di funzionamento U_B = 12 V in parentesi tonde ( ).

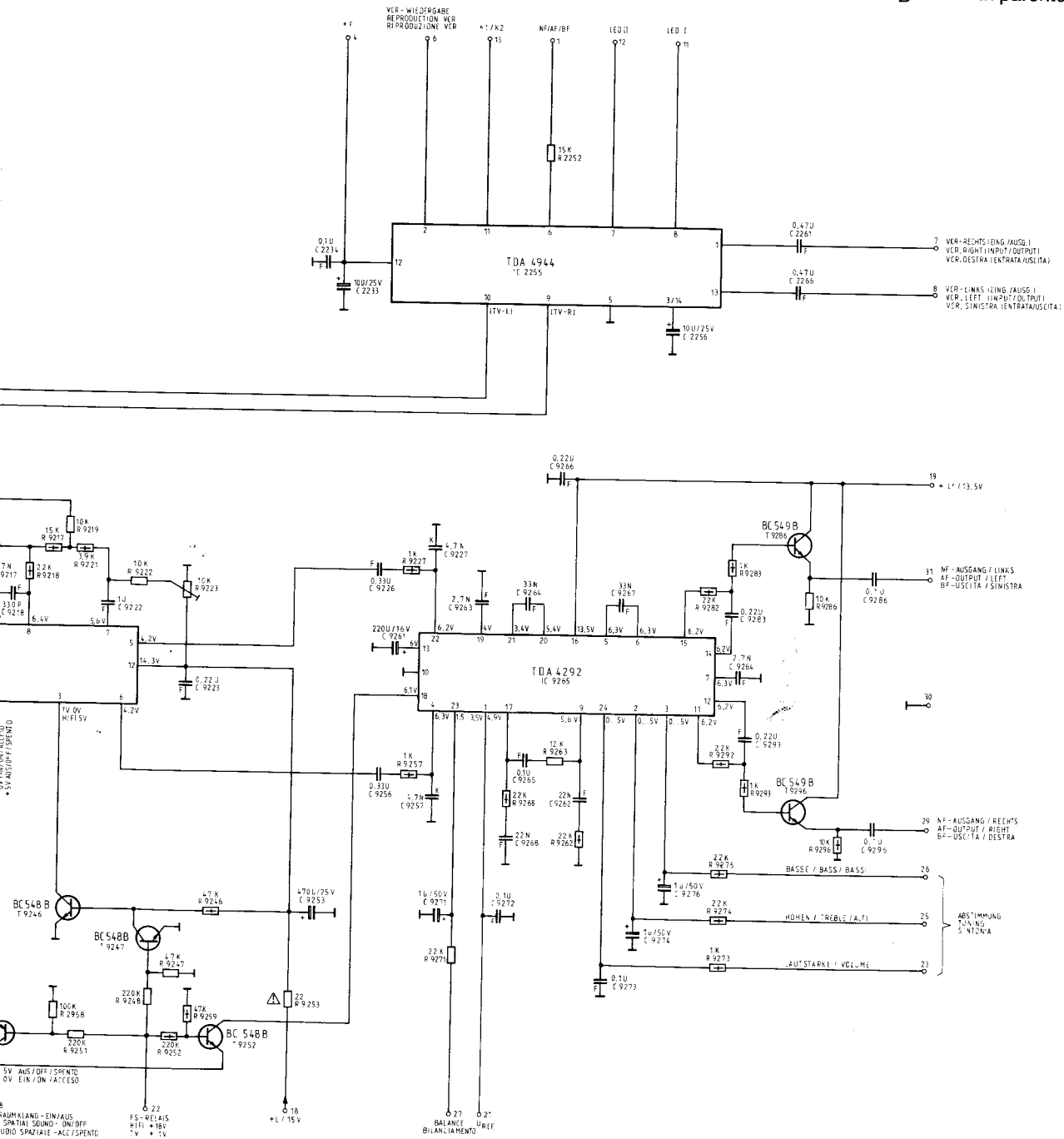

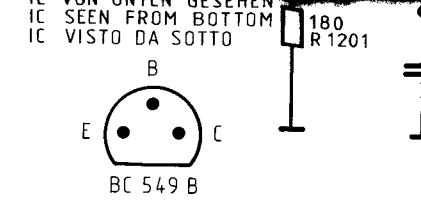

IR-Vorverstärker 29304-015.52
Infrared preampl.
Preamplificatore all'infrarosso

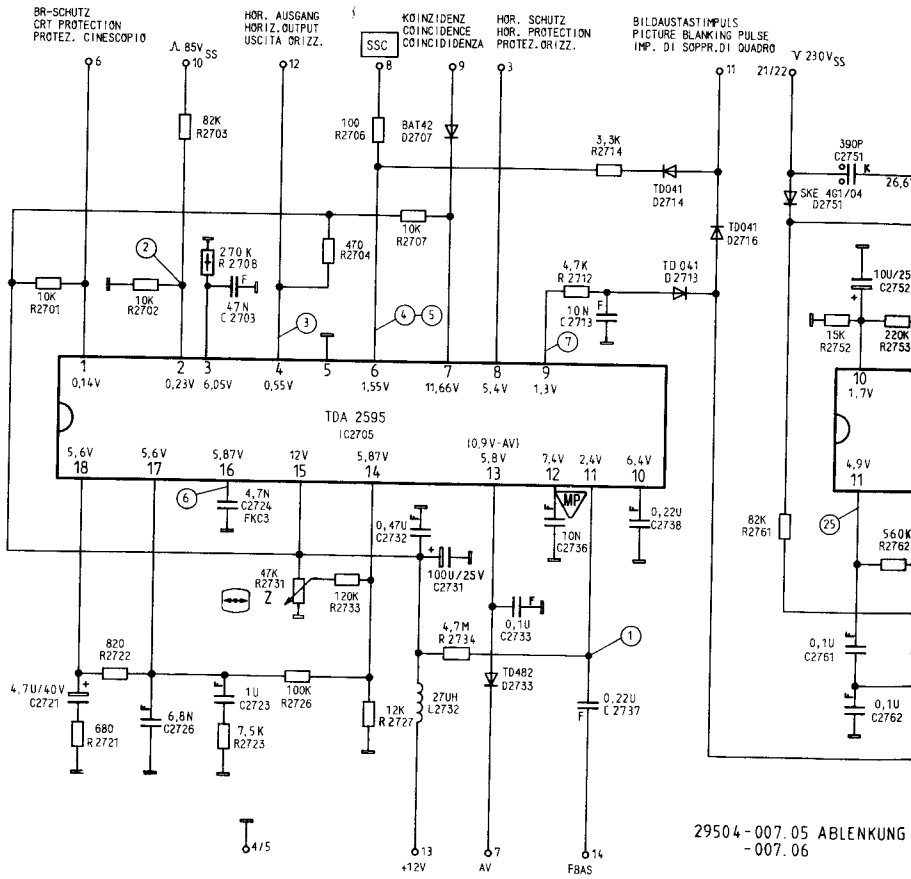

29504-007.05 ABLENKUNG
-007.06

Ablenkung 29504-007.05/007.06
Deflection

...are brackets [ ].
...ento VCR in

...Betrieb mit
...).
...board supply

...tensione di
...entesi tonde ( ).

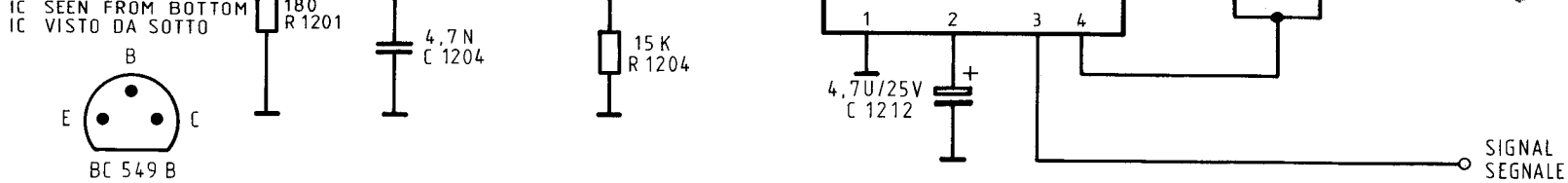

IR-Vorverstärker 29304-015.52
Infrared preampl.
Preamplificatore all'infrarosso

Kein Anpassungsabgleich bei Austausch der Steckkarte notwendig
When replacing the plug-in board, no alignment is necessary
No è necessaria nessuna taratura di adattamento dopo la sostituzione di una scheda ad innesto

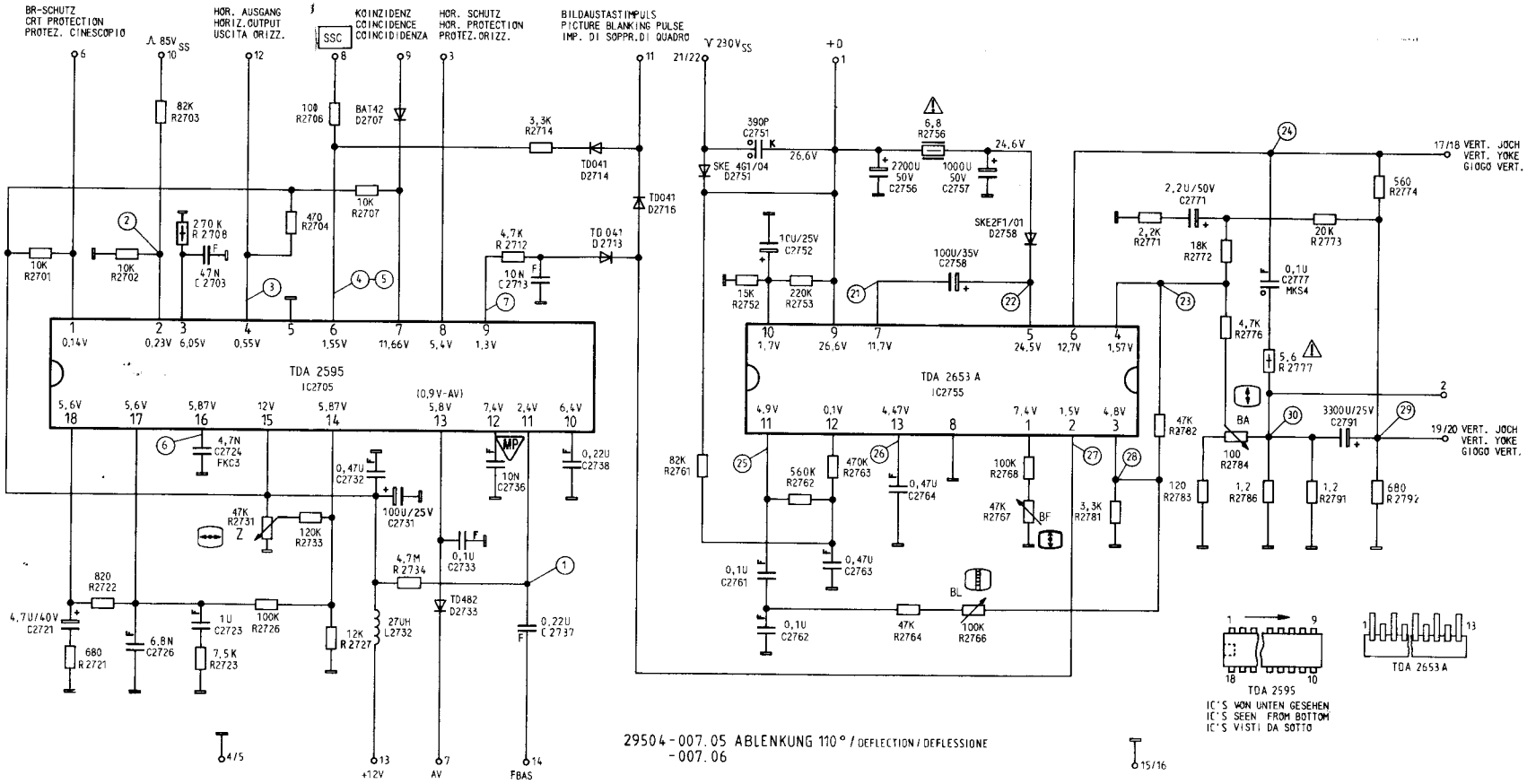

Anpassungsabgleich bei Austausch der Steckkarte
Matching alignment necessary when replacing the plug-in board
Taratura di adattamento dopo la sostituzione di una scheda ad innesto

MP kurzschließen.
Zeilenoszillator auf Sollfrequenz einstellen. Kurzschluß entfernen.

Short circuit test point marked MP. Adjust control marked Z for stationary picture (as near as possible). Remove short circuit.

Cortocircuitare i punti MP. Regolare l'oscillatore di riga sulla frequenza nominale. Allontanare il cortocircuita.

Bildhöhe so einstellen, daß der Testbildkreis rund ist.

Adjust the field height so that the test card circle is round.

La regolazione dell'altezza del quadro viene effettuata in modo da rendere rotondo il cerchio del monoscopio.

Schirmbild auf gleichmäßige Linearität bringen.

Adjust for overall field linearity.

Portare l'immagine in linearità simmetila.

Regler BF verdrehen, bis das Bild nach unten durchzulaufen beginnt, dann Regler BF so einstellen, daß das Bild sichtbar nach oben einrastet.

Adjust control BF so that the picture starts to roll downwards and then adjust for a stationary picture.

Regolare il regolatore BF finché il quadro comincia a spostarsi verso il basso e poi regolarlo fino a che il quadro effettua la sua ultima variazione da sotto a sopra.

Ablenkung 29504-007.05/007.06
Deflection
Deflessione