GRUNDIG

Service Manual

TV

CUC 2030 N
2050 N
2051 N
2058 N
2059 N
2080 N

ST 63-705 NIC/TEXT
ST 70-705 NIC/TEXT

Greenville 7004 NIC/TOP
ST 63-875 DPL/FT
ST 70-875 DPL/FT
ST 70-810 DPL
ST 70-819 NIC/TOP
ST 72-700 TOP

MELBOURNE
SE 7210 A NIC/TOP

MW 82-2690 NIC/TOP

MW 70-2690 NIC/TOP

ST 84-896 NIC/TOP

Grundig Service

Hotline Deutschland...
...Mo.-Fr. 8.00-16.30 Uhr

Technik:

TV/SAT	*0180/52318-41*
VCR/LiveCam	*0180/52318-42*
HiFi/Audio	*0180/52318-43*
Car Audio	*0180/52318-44*
Telekommunikation	*0180/52318-45*
Fax:	*0180/52318-51*

Ersatzteil-Bestellannahme:

Telefon:	*0180/52318-40*
Fax:	*0180/52318-50*

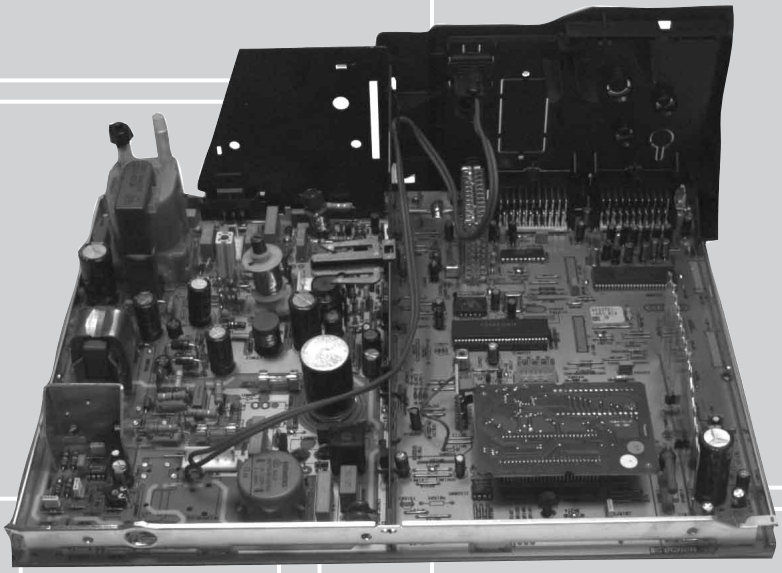

Zusätzlich erforderliche
Unterlagen für den Komplettservice

Additionally required
Service Documents for the Complete Service

Ergänzung Supplement	Service Manual	Ergänzung Supplement	Service Manual	Service Training
4	CUC 2030/N CUC 2031/N	1+3	Sicherheit Safety	CUC 2000
Sach-Nr./Part No. 72010 020 7400	Sach-Nr./Part No. 72010-020.70	Sach-Nr./Part No. 72010-020.71 72010 020 7300	Sach-Nr./Part No. 72010-800.00	Sach-Nr./Part No. 72010-350.35

Btx * 32700 #

Sachnummer
Part Number 72010 020 7400

Änderungen vorbehalten
Subject to alteration

Printed in Germany
VK22/232 0698

Es gelten die Vorschriften und Sicherheitshinweise gemäß dem Service Manual "Sicherheit", Sach-Nummer 72010-800.00, sowie zusätzlich die eventuell abweichenden, landesspezifischen Vorschriften!

The regulations and safety instructions shall be valid as provided by the "Safety" Service Manual, part number 72010-800.00, as well as the respective national deviations.

D

Für diese Geräte gilt das Service Manual CUC 2030 / CUC 2031 N. Diese Ergänzung dokumentiert die Unterschiede bzw. zusätzlichen Bestückungen der Geräte.
Die Bausteinbestückung und die Sachnummern der einzelnen Bausteine entnehmen Sie bitte den Tabellen auf Seite 3 und 4.
Grundlage für den Service sind:
– Sicherheitsvorschriften (Sach-Nr. 72010-800.00)
– Service Manual CUC 2030 / CUC 2031 N (Sach-Nr. 72010-020.70)
– 1. Ergänzung CUC 2030 N ... CUC 2040 (Sach-Nr. 72010-020.71)
– 3. Ergänzung CUC 2030 ... 2040 India (Sach-Nr. 72010 020 7300).

GB

For these TV sets the Service Manual CUC 2030 / CUC 2031 N is applicable. This Manual describes the differences and the additionally fitted modules of the TV receivers.
The individual modules and the relevant part numbers are listed in the tables on page 3 and 4.
Basic instructions for servicing are given in the:
– Safety Instructions (Part No. 72010-800.00)
– Service Manual CUC 2030 / CUC 2031 N (Part No. 72010-020.70)
– 1st Suppl. CUC 2030 N ... CUC 2040 (Part No.72010-020.71)
– 3st Suppl. CUC 2030 ... 2040 India (Part No.72010 020 7300).

Inhaltsverzeichnis

Seite
Modulauflistung – Service Manual mit Ergänzungen 3
Modulübersicht 4
Technische Daten 5
Abgleich 7
Netzschalterplatte 29305-165.76 13
Netz-Chassis 15
Signal-Chassis A 19
Signal-Chassis B 23
Chassisplatte PCBs 26
Bildrohrplatte 29305-122.21/.23 35
Bildrohrplatte 29305-122.22 37
Buchsenplatte 29305-008.38 39
Feature-Platte CTI/LTI 29305-119.35 40
Dolby-Surround-Platte 29504-104.77 43
Bedieneinheit 29501-082.70 46
Keyboard 29501-083.70 46
UG2 Shift/Panorama View 29305-119.43/.68 48
Prozessorplatte 29501-119.40/.71 49
PIP Baustein 29504-106.51/.52 52
Dyn. Focus 29305-025.35 57
Bedieneinheit 29501-082.73 59
Keyboard 29501-083.16 59
Ersatzteillisten 61

Table of Contents

Page
List of Module – Service Manual with Supplements 3
Module List 4
Technical Data 5
Alignment 10
Mains Switch Board 29305-165.76 13
Mains Chassis 15
Signal Chassis A 19
Signal Chassis B 23
Chassis Board PCBs 26
CRT Panel 29305-122.21/.23 35
CRT Panel 29305-122.22 37
Socket Board 29305-008.38 39
Feature Board CTI/LTI 29305-119.35 40
Dolby Surround Board 29504-104.77 43
Control Unit 29501-082.70 46
Keyboard 29501-083.70 46
UG2 Shift/Panorama View 29305-119.43/.68 48
Processor Board 29501-119.40/.71 49
Module PIP 29504-106.51/.52 52
Dyn. Focus 29305-025.35 57
Control Unit 29501-082.73 59
Keyboard 29501-083.16 59
Spare Parts Lists 61

Allgemeiner Teil

Meßgeräte / Meßmittel

Beachten Sie bitte das Grundig Meßtechnik-Programm, das Sie unter folgender Adresse erhalten:

Grundig Instruments
Test- und Meßsysteme GmbH
Würzburger Str. 150, D-90766 Fürth/Bay.
Tel. 0911/703-4118, Telefax 0911/703-4130
eMail: instruments@grundig.de
Internet: http://www.grundig-instruments.de

General Part

Test Equipment / Aids

Please note the Grundig Catalog "Test and Measuring Equipment" obtainable from:

Grundig Instruments
Test- und Meßsysteme GmbH
Würzburger Str. 150, D-90766 Fürth/Bay.
Tel. 0911/703-4118, Telefax 0911/703-4130
eMail: instruments@grundig.de
Internet: http://www.grundig-instruments.de

Modulauflistung – Service Manual mit Ergänzungen
List of Modules – Service Manual with Supplements

Modul Module	Modul-Sachnummer Module Part Number	Service Manual CUC 2030/2030 N CUC 2031/2031 N 72010-020.70	1. Ergänzung 1. Supplement CUC 2030 N/2031 CUC 2031 N/2040 72010-020.71	3. Ergänzung 3. Supplement CUC 2030/2030 N CUC 2040 N/2040 India 72010 020 7300	4. Ergänzung 4. Supplement CUC 2030 N … 2080 N 72010 020 7400
Dyn. Focus	29305-025.35				Seite / Page 57
Netzschalterplatte Mains Switch Panel	29305-165.71	Seite / Page 3 - 27			
	29305-165.73	Seite / Page 3 - 28			
	29305-165.76				Seite / Page 13
Dolby-Surround-Platte Dolby Surround Board	29504-104.75		Seite / Page 13		
(DPL-Modul 2)	29504-104.77				Seite / Page 43
NF-Verstärker AF Amplifier	29524-104.78			Seite / Page 13	
Feature-Platte CTI/LTI Feature Board CTI/LTI	29305-119.35				Seite / Page 40
Bedieneinheit Control Unit	29501-082.59	Seite / Page 3 - 33			
	29501-082.61	Seite / Page 3 - 33			
	29501-082.62		Seite / Page 22		
	29501-082.66		Seite / Page 24		
	29501-082.69			Seite / Page 29	
	29501-082.70				Seite / Page 46
	29501-082.72			Seite / Page 27	
	29501-082.73				Seite / Page 59
Keyboard	29501-083.16				Seite / Page 59
	29501-083.25	Seite / Page 3 - 32			
	29501-083.44	Seite / Page 3 - 32			
	29501-083.70				Seite / Page 46
BSO-Platte BSO Panel	29305-119.44	Seite / Page 3 - 24			
Prozessorplatte Processor Panel	29305-119.37	Seite / Page 3 - 25		Seite / Page 26	
	29305-119.39	Seite / Page 3 - 25			
	29305-119.40	Seite / Page 3 - 25		Seite / Page 26	Seite / Page 49
	29305-119.46	Seite / Page 3 - 25		Seite / Page 26	
	29305-119.71				Seite / Page 49
	29305-119.75			Seite / Page 26	
Ersatzplatte Alternative Board	29305-119.42	Seite / Page 3 - 31			
	29305-119.45	Seite / Page 3 - 31			
Buchsenplatte Socket Board	29305-008.34	Seite / Page 3 - 29			
	29305-008.35	Seite / Page 3 - 30			
	29305-008.37	Seite / Page 3 - 30			
	29305-008.38	Seite / Page 3 - 29			Seite / Page 39
	29305-008.39		Seite / Page 27		
	29305-160.53		Seite / Page 26		
Bildrohrplatte CRT Panel	29305-122.16	Seite / Page 3 - 11			
	29305-122.18	Seite / Page 3 - 11			
	29305-122.21/.23				Seite / Page 35
	29305-122.22				Seite / Page 37
UG2-Schift	29305-119.43				Seite / Page 48
Panorama View	29305-119.68				Seite / Page 48
PIP-Baustein PIP Module	29504-106.52				Seite / Page 52
(PIP-Modul 4) (PIP Module 4)	29504-106.51				Seite / Page 52

Modulübersicht / Module List

	Sachnummer Part Number	ST 63-705 NIC/TEXT CUC 2030 N	ST 70-705 NIC/TEXT CUC 2030 N	ST 63-875 DPL/FT CUC 2050 N	ST 70-875 DPL/FT CUC 2050 N	ST 70-810 DPL CUC 2050 N	ST 70-819 NIC/TOP CUC 2050 N	Melbourne SE 7210 A NIC/TOP CUC 2051 N	MW82-2690 NIC/TOP CUC 2058 N	MW70-2690 NIC/TOP CUC 2059 N	ST 84-896 NIC/TOP CUC 2080 N	GREENVILLE 7004 NIC/TOP CUC 2050 N	ST 72-700 TOP CUC 2051 N
Bestell-Nr. Order No.		G.CH 4175	G.CH 4075	G.CF 7375 GB	G.CG 6775 GB	G.CH 0775	G.CH 4675	G.CG 0524 G.CG 0575	G.CF 9775	G.CF 9875	G.CF 8490	G.CH 5075	G.CH 6575
Chassis		29704-003.21	29704-003.20	29704-003.50	29704-003.45	29704-003.45	29704-003.51	29704-003.44	29704-003.39	29704-003.37	29704-003.41	29704-003.53	29704-003.52
Tuner PLL	29504-301.01	–	–	–	–	–	–	–	–	–	–	–	ww.
	8140-601-612	–	–	●	●	●	●	●	●	●	●	●	●
Tuner VST	8140-601-614 ww. 8140-601-610	●	●	–	–	–	–	–	–	–	–	–	–
Bedieneinheit Control Unit	29501-082.62	–	–	●	●	●	●	–	–	–	–	–	–
	29501-082.70	–	–	–	–	–	–	–	–	–	●	–	–
	29501-082.73	–	–	–	–	–	–	–	–	–	–	–	●
Keyboard	29501-083.70	–	–	–	–	–	–	–	–	–	●	–	–
	29501-083.44	–	–	–	–	–	–	●	–	–	–	●	–
	29501-083.25	–	–	–	–	–	–	–	●	●	–	–	–
	29501-083.16	–	–	–	–	–	–	–	–	–	–	–	●
	29501-081.85	●	●	–	–	–	–	–	–	–	–	–	–
Buchsenplatte Socket Board	29305-008.38	–	–	–	–	–	–	●	–	–	–	●	–
	29305-008.37	–	–	–	–	–	–	–	●	●	–	–	–
	29305-160.53	–	–	●	●	●	–	–	–	–	–	–	–
Bildrohrplatte CRT Panel	29305-122.22	–	–	–	–	–	–	–	●	–	–	–	–
	29305-122.21/.23	–	–	–	–	–	–	●	–	●	●	–	●
	29305-122.16	●	●	●	●	●	●	–	–	–	–	●	–
Feature-Platte CTI / LTI Feature Board CTI / LTI	29305-119.35	–	–	●	●	●	●	●	●	●	●	●	●
PIP-Baustein PIP Module	29504-106.52	–	–	–	–	–	–	–	–	–	–	–	●
(PIP-Modul 4) (PIP Module 4)	29504-106.51	–	–	nachrüstbar	nachrüstbar	nachrüstbar	nachrüstbar	nachrüstbar	nachrüstbar	nachrüstbar	nachrüstbar	nachrüstbar	nachrüstbar
Prozessorplatte Processor Panel	29305-119.71	–	–	●	●	●	●	●	●	●	●	●	●
	29305-119.40	●	●	–	–	–	–	–	–	–	–	–	–
Netzschalterplatte Main Switch Panel	29305-165.71	–	–	–	–	–	–	–	●	●	–	–	–
	29305-165.73	–	–	–	–	–	–	●	–	–	–	●	–
	29305-165.76	●	●	–	–	–	–	–	–	–	–	–	–
BSO-Platte BSO Board	29305-119.44	–	–	–	–	–	–	●	●	●	●	–	●
Dolby-Surround-Platte Dolby Surround Board	29504-104.77	–	–	●	●	●	nachrüstbar	nachrüstbar	nachrüstbar	nachrüstbar	nachrüstbar	nachrüstbar	nachrüstbar
Panorama View	29305-119.68	–	–	–	–	–	–	–	–	●	–	–	–
UG2-Schift	29305-119.43	–	–	–	–	–	–	●	–	–	●	–	●
Dyn. Focus	29305-025.35	–	–	–	–	–	–	–	●	–	–	–	–
TP 900	29642-061.11	–	–	–	–	–	–	●	–	–	–	●	–
TP 800	29642-061.01	–	–	–	–	●	●	–	●	●	●	–	●
TP 715	29642-062.11	●	●	●	●	–	–	–	–	–	–	–	–

Technische Daten / Technical Data

	ST 63-705 NIC / TEXT (CUC 2030 N)	ST 70-705 NIC / TEXT (CUC 2030 N)	Greenville 7004 NIC/TOP (CUC 2050 N)	ST 63-875 DPL / FT (CUC 2050 N)	ST 70-875 DPL / FT (CUC 2050 N)	ST 70-810 DPL (CUC 2050 N)
Bildröhre / Picture Tube						
Sichtbares Bild Visible picture	59cm	66cm	66cm	59cm	66cm	66cm
Bildschirmdiagonale Screen diagonale	63cm (25") Black Line D	70cm (28") Black Line D	70cm (28") Black Line D	63cm (25") Black Line D	70cm (28") Black Line D	70cm (28") Black Line D
Ablenkwinkel Deflection angle	110°	110°	110°	110°	110°	110°
Bildwechselfrequenz Vertical frequency	50Hz	50Hz	50Hz	50Hz	50Hz	50Hz
Elektronik / Electronic						
Programmspeicherplätze Programme positions	79 TV + 3 AV	79 TV + 3 AV	99 TV + 3 AV	99 TV + 3 AV	99 TV + 3 AV	99 TV + 3 AV
AV-Auswertung AV evaluation	auf jeden Programmplatz programmierbar / programmable for every programme position					
Tuner	VST-Spannungs synthesizer tuning UHF/VHF VST voltage synthesizer tuning UHF/VHF	VST-Spannungs synthesizer tuning UHF/VHF VST voltage synthesizer tuning UHF/VHF	PLL-Frequenz synthesizer tuning UHF/VHF PLL frequency synthesizer tuning UHF/VHF	PLL-Frequenz synthesizer tuning UHF/VHF PLL frequency synthesizer tuning UHF/VHF	PLL-Frequenz synthesizer tuning UHF/VHF PLL frequency synthesizer tuning UHF/VHF	PLL-Frequenz synthesizer tuning UHF/VHF PLL frequency synthesizer tuning UHF/VHF
TV-Normen TV-Standard	PAL, NTSC 4,43MHz, B/G, I, D/K,K' (nur/only PAL)	PAL, NTSC 4,43MHz, B/G, I, D/K,K' (nur/only PAL)	PAL, NTSC 4,43MHz, B/G, I, D/K,K'/D (nur/only PAL)	PAL, NTSC 4,43MHz, B/G, I, D/K,K' (nur/only PAL)	PAL, NTSC 4,43MHz, B/G, I, D/K,K' (nur/only PAL)	PAL, NTSC 4,43MHz, B/G, I, D/K,K' (nur/only PAL)
Stereo Systeme Stereo systems	Deutsch A2 für B/G/D/K German A2 for B/G/D/K Nicam 5,85+6,52MHz	Deutsch A2 für B/G/D/K German A2 for B/G/D/K Nicam 5,85+6,52MHz	Deutsch A2 für B/G/D/K German A2 for B/G/D/K Nicam 5,85+6,52MHz	Deutsch A2 für B/G/D/K German A2 for B/G/D/K Nicam 5,85+6,52MHz	Deutsch A2 für B/G/D/K German A2 for B/G/D/K Nicam 5,85+6,52MHz	Deutsch A2 für B/G/D/K German A2 for B/G/D/K Nicam 5,85+6,52MHz
Videotext Teletext	1 Seiten Text 1 page text	1 Seiten Text 1 page text	8 Seiten TOP/FLOF-text, VPS, 8 pages TOP/FLOF-text, VPS,	8 Seiten TOP/FLOF-text, VPS, 8 pages TOP/FLOF-text, VPS,	8 Seiten TOP/FLOF-text, VPS, 8 pages TOP/FLOF-text, VPS,	8 Seiten TOP/FLOF-text, VPS, 8 pages TOP/FLOF-text, VPS,
Musikleistung (ohne Dolby) Music power (without Dolby)	Stereo 2 X 8W	Stereo 2 X 8W	Stereo 2 X 20W	Stereo 2 X 20W	Stereo 2 X 20W	Stereo 2 X 20W
Musikleistung (mit Dolby Prologic) Music power (with Dolby Prologic)	—	—	—	Stereo 4 X 18W for L/R-, center-, rear channel	Stereo 4 X 18W for L/R-, center-, rear channel	Stereo 4 X 18W for L/R-, center-, rear channel
Anschlüsse Front / Connections Front						
Kopfhörer Headphones	Stereo 3,5mm Klinkenbuchse, Lautstärke regelbar, individuelle Tonkanalwahl bei 2-Ton-Empfang / Stereo 3.5mm jacksocket, adjustable volume, individual channel selection with dual-sound broadcasts					
Video IN	1 x Cinch	1 x Cinch	1 x Cinch	1 x Cinch	1 x Cinch	1 x Cinch
Audio IN	2 x Cinch	2 x Cinch	2 x Cinch	2 x Cinch	2 x Cinch	2 x Cinch
Anschlüsse Rückwand / Connections Rear Panel						
Euro AV 1 (schwarz/black)	FBAS in-/output, SBAS input, RGB input, MicroSat Fernbedienung (Pin 8) MicroSat remote control (Pin 8)	FBAS in-/output, SBAS input, RGB input, MicroSat Fernbedienung (Pin 8) MicroSat remote control (Pin 8)	FBAS in-/output, SBAS input, RGB input, MicroSat Fernbedienung (Pin 8) MicroSat remote control (Pin 8)	FBAS in-/output, SBAS input, RGB input, MicroSat Fernbedienung (Pin 8) MicroSat remote control (Pin 8)	FBAS in-/output, SBAS input, RGB input, MicroSat Fernbedienung (Pin 8) MicroSat remote control (Pin 8)	FBAS in-/output, SBAS input, RGB input, MicroSat Fernbedienung (Pin 8) MicroSat remote control (Pin 8)
Euro AV 2 (schwarz/black)	FBAS in-/output, SBAS input, RGB input	FBAS in-/output, SBAS input, RGB input	FBAS in-/output, SBAS input, RGB input	FBAS in-/output, RGB input, SBAS input	FBAS in-/output, RGB input, SBAS input	FBAS in-/output, RGB input, SBAS input
Netzteil / Mains Stage						
Netzspannung (Regelber.) Mains voltage (variable)	165…265V	165…265V	165…265V	165…265V	165…265V	165…265V
Netzfrequenz Mains frequency	50 / 60Hz	50 / 60Hz	50 / 60Hz	50 / 60Hz	50 / 60Hz	50 / 60Hz
Leistungsaufnahme Power consumption	ca. 70W	ca. 75W	ca. 80W	Daten noch nicht verfügbar data not yet available	ca. 95W	ca. 95W
Standby	ca. 5W	ca. 5W	ca. 5W	Daten noch nicht verfügbar data not yet available	ca. 5W	ca. 6W

	ST 70-819 NIC / TOP (CUC 2050 N)	Melbourne SE 7210 a NIC / TOP (CUC 2051 N)	ST 72-700 TOP (CUC 2051 N)	MW 82-2690 NIC / TOP (CUC 2058 N)	MW 70-2690 NIC / TOP (CUC 2059 N)	ST 84-896 NIC / TOP (CUC 2080 N)
Bildröhre / Picture Tube						
Sichtbares Bild Visible picture	66cm	68cm	68cm	76cm	66cm	80cm
Bildschirmdiagonale Screen diagonale	70cm (28") Black Line D	72cm (29") Black Line S	72cm (29") Black Line S	82cm (32") 16:9, Black Line	70cm (28") 16:9, Black Matrix	84cm (33") Black Line S
Ablenkwinkel Deflection angle	110°	110°	110°	106°	106°	110°
Bildwechselfrequenz Vertical frequency	50Hz	50Hz	50Hz	50Hz	50Hz	50Hz
Elektronik / Electronic						
Programmspeicherplätze Programme positions	99 TV + 3 AV	99 TV + 3 AV	99 TV + 3 AV	99 TV + 3 AV	99 TV + 3 AV	99 TV + 3 AV
AV-Auswertung AV evaluation	auf jeden Programmplatz programmierbar / programmable for every programme position					
Tuner	PLL-Frequenz synthesizer tuning UHF/VHF PLL frequency synthesizer tuning UHF/VHF	PLL-Frequenz synthesizer tuning UHF/VHF PLL frequency synthesizer tuning UHF/VHF	PLL-Frequenz synthesizer tuning UHF/VHF PLL frequency synthesizer tuning UHF/VHF	PLL-Frequenz synthesizer tuning UHF/VHF PLL frequency synthesizer tuning UHF/VHF	PLL-Frequenz synthesizer tuning UHF/VHF PLL frequency synthesizer tuning UHF/VHF	PLL-Frequenz synthesizer tuning UHF/VHF PLL frequency synthesizer tuning UHF/VHF
TV-Normen TV-Standard	PAL, NTSC 4,43MHz, B/G, I, D/K,K' (nur/only PAL)	PAL, NTSC 4,43MHz, B/G, I, D/K,K' (nur/only PAL)	PAL, NTSC 4,43MHz, B/G, I, D/K,K' (nur/only PAL)	PAL, NTSC 4,43MHz, B/G, I, D/K,K' (nur/only PAL)	PAL, NTSC 4,43MHz, B/G, I, D/K,K' (nur/only PAL)	PAL, NTSC 4,43MHz, B/G, I, D/K,K' (nur/only PAL)
Stereo Systeme Stereo systems	Deutsch A2 für B/G/D/K German A2 for B/G/D/K Nicam 5,85+6,52MHz	Deutsch A2 für B/G/D/K German A2 for B/G/D/K Nicam 5,85+6,52MHz	Deutsch A2 für B/G/D/K German A2 for B/G/D/K Nicam 5,85+6,52MHz	Deutsch A2 für B/G/D/K German A2 for B/G/D/K Nicam 5,85+6,52MHz	Deutsch A2 für B/G/D/K German A2 for B/G/D/K Nicam 5,85+6,52MHz	Deutsch A2 für B/G/D/K German A2 for B/G/D/K Nicam 5,85+6,52MHz
Videotext Teletext	8 Seiten TOP/FLOF-text, VPS, 8 pages TOP/FLOF-text, VPS,	8 Seiten TOP/FLOF-text, 8 pages TOP/FLOF-text.	8 Seiten TOP/FLOF-text, 8 pages TOP/FLOF-text.	8 Seiten TOP/FLOF-text, VPS, 8 pages TOP/FLOF-text, VPS,	8 Seiten TOP/FLOF-text, VPS, 8 pages TOP/FLOF-text, VPS,	8 Seiten TOP/FLOF-text, VPS, 8 pages TOP/FLOF-text, VPS,
Musikleistung Music power	Stereo 2 X 20W	Stereo 2 X 20W	Stereo 2 X 20W	Stereo 2 X 20W	Stereo 2 X 20W	Stereo 2 X 20W
Musikleistung (mit Dolby Prologic) Music power (with Dolby Prologic)	—	—	—	—	—	—
Anschlüsse Front / Connections Front						
Kopfhörer Headphones	Stereo 3,5mm Klinkenbuchse, Lautstärke regelbar, individuelle Tonkanalwahl bei 2-Ton-Empfang / Stereo 3.5mm jacksocket, adjustable volume, individual channel selection with dual-sound broadcasts					
Video IN	1 x Cinch	1 x Cinch	1 x Cinch	1 x Cinch	1 x Cinch	1 x Cinch
Audio IN	2 x Cinch	2 x Cinch	2 x Cinch	2 x Cinch	2 x Cinch	2 x Cinch
Anschlüsse Rückwand / Connections Rear Panel						
Euro AV 1 (schwarz/black)	FBAS in-/output, SBAS input, RGB input, MicroSat Fernbedienung (Pin 8) MicroSat remote control (Pin 8)	FBAS in-/output, SBAS input, RGB input, MicroSat Fernbedienung (Pin 8) MicroSat remote control (Pin 8)	FBAS in-/output, SBAS input, RGB input, MicroSat Fernbedienung (Pin 8) MicroSat remote control (Pin 8)	FBAS in-/output, SBAS input, RGB input, MicroSat Fernbedienung (Pin 8) MicroSat remote control (Pin 8)	FBAS in-/output, SBAS input, RGB input, MicroSat Fernbedienung (Pin 8) MicroSat remote control (Pin 8)	FBAS in-/output, SBAS input, RGB input, MicroSat Fernbedienung (Pin 8) MicroSat remote control (Pin 8)
Euro AV 2 (schwarz/black)	FBAS in-/output, RGB input, SBAS input	FBAS in-/output, RGB input, SBAS input	FBAS in-/output, RGB input, SBAS input	FBAS in-/output, RGB input, SBAS input	FBAS in-/output, RGB input, SBAS input	FBAS in-/output, RGB input, SBAS input
Netzteil / Mains Stage						
Netzspannung (Regelber.) Mains voltage (variable)	165…265V	165…265V	165…265V	165…265V	165…265V	165…265V
Netzfrequenz Mains frequency	50 / 60Hz	50 / 60Hz	50 / 60Hz	50 / 60Hz	50 / 60Hz	50 / 60Hz
Leistungsaufnahme Power consumption	ca. 80W	ca. 90W	ca. 90W	ca. 90W	ca. 90W	ca. 110W
Standby	ca. 5W	ca. 6W	ca. 6W	ca. 5W	ca. 5W	ca. 5W

D Abgleich

Hinweis:

Es werden in den Chassis CUC 20xx TDA 8843/8375 bzw. TDA 8843-N2/8844-N2 eingebaut. Bei dem Typ TDA 8843-N2/8844-N2 ist ein PLL-Demodulator integriert und somit entfällt der AFC-Abgleich im Service Menü.

Achtung!

1. Nach einer Reparatur bzw. Wechsel des NVM (IC82005) muß kontrolliert werden, ob der NTSC Quarz 3,58MHz bestückt ist. Bei nicht bestücktem Quarz, muß über das Service Menü die Dialogzeile "NTSC 3,6" auf "**aus**" gestellt werden.
   Taste "**i**" –> "OK" –> "SERVICE" –> "OK" –> Service Code "8500" –> NTSC 3,6 "aus" und über die Dialogzeile "**End**" mit "**with mem.**" sichern.

2. Ist kein SAT-Receiver (SNR 105 microSAT) an der AV1-Buchse angeschlossen, muß im Service-Menü SAT auf "aus" gestellt werden.
   Taste "**i**" –> "OK" –> "SERVICE" –> "OK" die Dialogzeile "SAT" aufrufen und auf "aus" stellen.

Alle nicht beschriebenen Einstellelemente sind werkseitig abgeglichen und dürfen im Service-Fall nicht verstellt werden.

1. Chassisplatte

Meßgeräte: Zweikanal-Oszilloskop, Tastkopf 10:1, Digitalvoltmeter, Farbgenerator, Spektrumanalyser oder HF-Millivoltmeter.

Servicearbeiten nach Austausch bzw. Reparatur:
- **Netzteil:** Abgleich 1.1
- **Tuner:** Abgleich 1.2, 1.3 / 1.4
- **NVM IC82005:** Abgleich 1.2…1.8, 2.1, 2.2, 3.1, 3.3
- **Zeilenablenkung:** Abgleich 1.9

Abgleich	Vorbereitung	Abgleichvorgang
1.1 **+A** Spannung	Nach jeder Reparatur und vor jedem Abgleich kontrollieren und gegebenfalls einstellen. Helligkeit: Minimum Digital-Voltmeter: Kathode D61016	**R60037** bzw. **R61313** nach Tabelle (Seite 16) im Schaltbild Netz-Chassis einstellen.
1.2 Tuner-AGC	Spektrumanalyser oder HF-Millivoltmeter symmetrisch an Tunerkontakt 10, 11. Senderbild oder Generator über die Antenne einspeisen, 70…80dBµV. Dialogzeile "AGC" über "**i**" (DIALOG CENTER) –> "OK" –> SERVICE –> "OK" –> Service Code "8500" –> aufrufen.	Mit den Tasten "◢ -" oder "+ ◣" 102dBµV (360mV$_{ss}$) einstellen. Ersatzweise wird ohne Spektrumanalyser oder HF-Millivoltmeter mit den Tasten "◢ -" oder "+ ◣" das Bild so abgestimmt, daß es gerade zu rauschen beginnt. Dann soweit zurückstellen, bis das Bild wieder rauschfrei wird. Dialogzeile "**End**" mit "**with mem**" beenden.
1.3 AFC-Referenz **nur VST-Tuner**	Generator mit Bildträger 38,9MHz, ca. 120mV an Tunerkontakt 10, 11 einspeisen. Dialogzeile "AFC" über "**i**" (DIALOG CENTER) –> "OK" –> SERVICE –> "OK" –> Service Code "8500" –> aufrufen.	Einstellung mit "**OK**" aktivieren. Der interne Abgleich des PLL-Demodulators wird durchgeführt. Erscheint nach dem Abgleich ein Pfeil neben der Schrift, AFC mit Demodulatorfilter **F33025** nachgleichen bis die Pfeile verschwinden. Die Pfeile links oder rechts des AFC-Wertes im Menü geben die Drehrichtung für den Filterabgleich an. Pfeil rechts, Filterkern zu weit innen. Pfeil links, Filterkern zu weit herausgedreht. Abgleich mit "**OK**" wiederholen. Dialogzeile "**End**" mit "**with mem.**" beenden.
1.4 AFC-Referenz **nur PLL-Tuner** Abgleich enfällt bei TDA 8843-N2 TDA 8844-N2	Sender mit genormtem Kanalraster ohne Finetuning im Band 1 (Kanal 2…4) einspeisen. Dialogzeile "AFC" über "**i**" (DIALOG CENTER) –> "OK" –> SERVICE –> "OK" –> Service Code "8500" –> aufrufen.	Einstellung mit "**OK**" aktivieren. Der interne Abgleich der PLL-Demodulators wird durchgeführt. Erscheint nach dem Abgleich ein Pfeil neben der Schrift, AFC mit Demodulatorfilter **F33025** nachgleichen bis die Pfeile verschwinden. Die Pfeile links oder rechts des AFC-Wertes im Menü geben die Drehrichtung für den Filterabgleich an. Pfeil rechts, Filterkern zu weit innen. Pfeil links, Filterkern zu weit herausgedreht. Abgleich mit "**OK**" wiederholen. Dialogzeile "**End**" mit "**with mem.**" beenden.
1.5 OSD	Dialogzeile "OSD" über "**i**" (DIALOG CENTER) –> "OK" –> SERVICE –> "OK" –> Service Code "8500" –> aufrufen.	Mit den Tasten "◢-" oder "+◣" das Menü in die Bildmitte stellen. Dialogzeile "**End**" mit "**with mem.**" beenden.

Abgleich	Vorbereitung	Abgleichvorgang
1.6 Tube (Bildröhrentyp)	Dialogzeile "Tube" über "i" (DIALOG CENTER) –> "OK" –> SERVICE –> "OK" –> Service Code "8500" –> aufrufen.	Mit den Tasten "◢ -" oder "+ ◣" die richtige Bildschirmdiagonale eingeben. Dialogzeile "**End**" mit "**with mem.**" beenden.
1.7 Overscan	Nur mit IC TDA8843 oder TDA8844 sowie bei Philips 72cm/84cm in 4:3- und 70cm/82cm in16:9-Format Bildröhren. Dialogzeile "Overscan" über "i" (DIALOG CENTER) –> "OK" –> SERVICE –> "OK" –> Service Code "8500" –> aufrufen.	Mit den Tasten "◢ -" oder "+ ◣" auf "**aus**" stellen. Dialogzeile "**End**" mit "**with mem.**" beenden.
1.8 NTSC 3,6	Dialogzeile "NTSC 3,6" über "i" (DIALOG CENTER) –> "OK" –> SERVICE –> "OK" –> Service Code "8500" –> aufrufen.	Mit den Tasten "◢ -" oder "+ ◣" je nach Gerät auf "**aus**" oder "**ein**" stellen. Dialogzeile "**End**" mit "**with mem.**" beenden.
1.9 Zeilenschärfe nur bei Geräten **mit** Focusblock	- Konvergenztestbild einspeisen. - Bildformat auf 16:9 einstellen (bei 16:9 Geräten). - Kontrast (◑) Maximum. - Bildschirmhelligkeit (☼) so einstellen, daß der schwarze Testbildhintergrund sich gerade aufzuhellen beginnt.	Mit dem Schärferegler **Focus 1** die horizontalen Linien in Schirmmitte auf kleinste vertikale Breite einstellen. Dann mit dem Schärferegler **Focus 2** die vertikalen Linien ca. 5cm vom rechten und linken Bildrand auf kleinste horizontale Breite einstellen.
Zeilenschärfe nur bei Geräten **ohne** Focusblock	- Konvergenztestbild einspeisen. - Bildformat auf 16:9 einstellen (bei 16:9 Geräten). - Kontrast (◑) Maximum. - Bildschirmhelligkeit (☼) so einstellen, daß der schwarze Testbildhintergrund sich gerade aufzuhellen beginnt.	Mit dem **Focusregler** ⊖ die vertikalen Linien ca. 5cm vom rechten und linken Bildrand auf kleinste horizontalen Breite einstellen. Die Mittenschärfe darf nicht schlechter als die Randschärfe erscheinen, ggf. mitteln.

2. Bildgeometrie

Meßgeräte: Farbgenerator, Zweikanal-Oszilloskop mit Tastkopf 10:1.

Servicearbeiten nach Austausch bzw. Reparatur:

Geometrieeinstellung mit dem Vertikal-Abgleich beginnen!

- **Zeilen- und Bildablenkung und Bildrohrwechsel:** Abgleich 2.1, 2.2
- **Brückenspule L53074:** Nur nach unsachgemäßem Eingriff in der Horizontalablenkung notwendig: Abgleich 2.3
- **NVM IC82005:** Abgleich 1.2…1.8, 2.1, 2.2, 3.1, 3.3

Abgleich	Vorbereitung	Abgleichvorgang
2.1 Vertical Slope	Menü "Vertical Slope" über "i" (DIALOG CENTER) –> "OK" –> SERVICE –> "OK" –> Service Code "8500" –> "GEOMETRIE" –> "OK" aufrufen.	Die Mittellinie des Testbildes in der Dialogzeile "Vertical Slope" (typ. 30…33) mit den Tasten "◢ -" oder "+ ◣" so abgleichen, daß sie gerade noch sichtbar ist. Taste "i" zweimal drücken (GEOMETRIE –> SERVICE) und Dialogzeile "**End**" mit "**with mem.**" beenden. Die Bildgeometrie stellt sich nach jedem Einschalten auf den zuletzt gespeicherten Wert ein.
2.2 Horizontal Shift	Helligkeit max. Dialogzeile "Horizontal Width" (Bildbreite) über "i" (DIALOG CENTER) –> "OK" –> SERVICE –> "OK" –> Service Code "8500" –> "GEOMETRIE" –> "OK" aufrufen und Bildbreite mit den Tasten "◢ -" oder "+ ◣" verkleinern. Dialogzeile "Horizontal Shift" aufrufen.	Bildinhalt mit den Tasten "◢ -" oder "+ ◣" mittig ins Raster stellen. (Horizontal Width) Bildbreite wieder nach Testbild einstellen. Mit dem Stecker "ST-Shift" am Chassis (optional), das Testbild in die Bildschirmmitte stellen. Dieser Stecker kann je nach Bildröhrenstreuung auch nachbestückt, verdreht aufgesetzt, oder im Widerstandswert verändert werden. Taste "i" zweimal drücken (GEOMETRIE –> SERVICE) und Dialogzeile "**End**" mit "**with mem.**" beenden. Die Bildgeometrie stellt sich nach jedem Einschalten auf den zuletzt gespeicherten Wert ein.
2.3 Brückenspule L53074	Die Brückenspule L53074 wird in der Fertigung abgeglichen und sollte nicht verdreht werden. Dialogzeile "Horizontal Width" über "i" (DIALOG CENTER) –> "OK" –> SERVICE –> "OK" –> Service Code "8500" –> "GEOMETRIE" –> "OK" aufrufen. Horizontal Width (Bildbreite) auf Minimum stellen. Oszilloskop Kanal 1: Kollektor T53001. Oszilloskop Kanal 2: Kathode D53072.	Gleiche Impulsbreite der Oszillogramme kontrollieren und gegebenenfalls mit Spule **L53074** abgleichen. Bildbreite nach Testbild einstellen.

3. Bildrohrplatte

Meßgeräte: hochohmiges Voltmeter, Zweikanal-Oszilloskop mit Tastkopf 10:1.

Servicearbeiten nach Austausch bzw. Reparatur:
- **Bildröhre, Bildrohrplatte** Abgleich 3.1…3.3
- **NVM IC82005:** Abgleich 1.2…1.8, 2.1, 2.2, 3.1, 3.3

Abgleich	Vorbereitung	Abgleichvorgang
3.1 Weißwert	Schwarzweiß-Grautreppe mit Burst einspeisen. Kontrast (◑) Maximum. Farbkontrast (◕) Mittelwert. Bildschirmhelligkeit (☼) Mittelwert. Dialogzeile "WHITE ADJUSTMENT" über "**i**" (DIALOG CENTER) –> "OK" –> SERVICE –> "OK" –> Service Code "8500" aufrufen.	Mit den Tasten "◢ -" oder "+ ◣" die Werte für "**Grün**" bzw. "**Blau**" so einstellen, daß das Testbild unbunt wird. Kontrolle des Weißabgleichs mit Kontrast Minimum und Maximum. Dialogzeile "**End**" mit "**with mem.**" beenden.
3.2 Schirmgitter-spannung U_{G2} mit TDA8375	Gerät in AV-Stellung. Schwarzbild einspeisen. Bildschirmhelligkeit: Graufläche gerade dunkel. Voltmeter über 220kΩ an Testpunkt R, G und B. Höchsten Spannungswert ermitteln. Voltmeter (220kΩ) oder Oszilloskop am Testpunkt mit höchster Spannung	Am Voltmeter **162,5V±2,5V** mit Einstellregler $\mathbf{U_{G2}}$ auf der Bildrohrplatte einstellen. Oder mit Oszílloskop lt. Skizze. 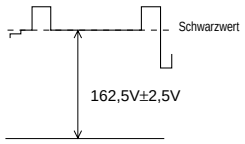
3.3 Schirmgitter-spannung U_{G2} mit TDA8843 oder TDA8844	Dialogzeile "Cut-off align" über "**i**" (DIALOG CENTER) –> "OK" –> SERVICE –> "OK" –> Service Code "8500" aufrufen. Mit "OK" bestätigen.	Mit dem Einstellregler $\mathbf{U_{G2}}$ auf der Bildrohrplatte (oder Fokusblock) den zuerst erscheinenden roten, grünen, blauen oder mischfarbenen Strich gerade gut sichtbar einstellen. Mit "**OK**" zurück ins Menü.

GB Alignment

Note:

The CUC 20xx chassis are either fitted with TDA 8843/8375 or TDA 8843-N2/8844-N2. Type TDA 8843-N2/8844-N2 has a PLL demodulator integrated in it so that the AFC adjustment in the Service Menu is not necessary.

Attention!

1. After any repair or replacement of NVM (IC82005) check whether the NTSC 3.58MHz quartz is fitted. If it is not, the dialog line "NTSC 3,6" in the Service Menu must be set to "**off**".
   Button "**i**" –> "OK" –> "SERVICE" –> "OK" –> Service Code "8500" –> NTSC 3,6 "off" and in dialog line "**End**" store the setting "**with mem.**".

2. When no SAT Receiver (SNR 105 microSAT) is connected to the AV1 socket, SAT in the Service Menu is to be set to "off".
   Button "**i**" –> "OK" –> "SERVICE" –> "OK", select dialog line "SAT" and switch to "off".

All adjustment controls not mentioned in this description are pre-set at the factory and must not be re-adjusted in the case of repairs.

1. Chassis Board

Measuring instruments: Dual-channel oscilloscope, 10:1 test probe, digital voltmeter, colour video generator, spectrum analyser or RF millivoltmeter

Service works after replacement or repair of the following modules:
- **Power supply:** alignment 1.1
- **Tuner:** alignment 1.2, 1.3 / 1.4
- **NVM IC82005:** alignment 1.2 …1.8, 2.1, 2.2, 3.1, 3.3
- **Horizontal deflection:** alignment 1.9

Alignment	Preparations	Alignment Process
1.1 **+A** voltage	This voltage must be checked and re-adjusted if necessary after every repair and before every alignment. Brightness: Minimum Digital voltmeter: Cathode D61016	Adjust **R60037** or **R61313** acc. to the table (page 16) on the power supply circuit diagram.
1.2 Tuner AGC	Spectrum analyser or RF millivoltmeter symmetrical to tuner contact 10, 11. Feed in a standard test pattern or generator via the aerial, 70…80dBµV. Call up the dialog line "AGC" via "**i**" (DIALOG CENTER) –> "OK" –> SERVICE –> "OK" –> Service Code "8500".	Adjust 102dBµV (360mV$_{pp}$) with button "◢ -" or "+ ◣". Alternatively, without using a spectrum analyser or RF millivoltmeter, adjust the picture with button "◢ -" or "+ ◣" so that noise just appears on the screen. Then reset until the picture is again free of noise. Dialog line "**End**", terminate "**with mem**".
1.3 AFC Reference **only VST Tuner**	Feed in a generator test pattern with vision carrier 38.9MHz, ca. 120mV to tuner contact 10, 11. Call up the dialog line "AFC" via "**i**" (DIALOG CENTER) –> "OK" –> SERVICE –> "OK" –> Service Code "8500".	Activate the setting with "**OK**". Internal adjustment of the PLL demodulator is carried out. If an arrow is displayed beside the text after adjustment, re-adjust the AFC with demodulator filter **F33025** until the arrows disappear. The arrow on the left or right of the AFC value in the menu indicates the sense of rotation for adjusting the filter. Arrow on the right, core of the filter turned in too far. Arrow on the left, core of the filter turned out too far. Repeat this adjustment with "**OK**". Dialog line "**End**", terminate "**with mem.**".
1.4 AFC Reference **only PLL-Tuner** No adjustment necessary with TDA 8843-N2 TDA 8844-N2	Feed in a standard test pattern with standardized channel spacing, band 1 (channel 2…4) without finetuning. Call up the dialog line "AFC" via "**i**" (DIALOG CENTER) –> "OK" –> SERVICE –> "OK" –> Service Code "8500".	Activate the setting with "**OK**". Internal adjustment of the PLL demodulator is carried out. If an arrow is displayed beside the text after adjustment, re-adjust the AFC with demodulator filter **F33025** until the arrows disappear. The arrow on the left or right of the AFC value in the menu indicates the sense of rotation for adjusting the filter. Arrow on the right, core of the filter turned in too far. Arrow on the left, core of the filter turned out too far. Repeat this adjustment with "**OK**". Dialog line "**End**", terminate "**with mem.**".
1.5 OSD	Call up the dialog line "OSD" via "**i**" (DIALOG CENTER) –> "OK" –> SERVICE –> "OK" –> Service Code "8500".	With button "◢ -" or "+ ◣" position the menu in the middle of the picture. Dialog line "**End**", terminate "**with mem.**".
1.6 Tube (Type of picture tube)	Call up the dialog line "Tube" via "**i**" (DIALOG CENTER) –> "OK" –> SERVICE –> "OK" –> Service Code "8500".	With button "◢ -" or "+ ◣" enter the correct screen diagonal. Dialog line "**End**", terminate "**with mem.**".

Alignment	Preparations	Alignment Process
1.7 Overscan	Only with IC TDA8843 or TDA8844 as well as with Philips 72cm/84cm in 4:3 and 70cm/82cm in 16:9 format picture tubes. Call up the dialog line "Overscan" via "**i**" (DIALOG CENTER) –> "OK" –> SERVICE –> "OK" –> Service Code "8500".	Set to "**off**" with button "◢ -" or "+ ◣". Dialog line "**End**", terminate "**with mem.**".
1.8 NTSC 3.6	Call up the dialog line "NTSC 3,6" via "**i**" (DIALOG CENTER) –> "OK" –> SERVICE –> "OK" –> Service Code "8500".	Set to "**off**" or "on" with button "◢ -" or "+ ◣" dependent on the type of television receiver. Dialog line "**End**", terminate "**with mem.**".
1.9 Line Sharpness only TV's **with** Focus Block	- Feed in a convergency test pattern. - Set the16:9 picture format (with 16:9 TV sets). - Contrast (◑) to maximum. - Set the screen brightness (☼) so that the black background of the test pattern just starts to brighten.	With focus control **Focus 1** adjust the horizontal lines in the middle of the screen to minimum vertical width. Subsequently, with focus control **Focus 2**, adjust the vertical lines approx. 5cm from the right and left picture edge to minimum horizontal width.
Line Sharpness only TV's **without** Focus Block	- Feed in a convergency test pattern. - Set the16:9 picture format (with 16:9 TV sets). - Contrast (◑) to maximum. - Set the screen brightness (☼) so that the black background of the test pattern just starts to brighten.	With **focus control** ⊜, adjust the vertical lines approx. 5cm from the right and left picture edge to minimum horizontal width. The sharpness in the middle must not seem to be worse than the sharpness at the edges. If necessary, take an average.

2. Picture Geometry

Measuring instruments: Colour video generator, dual-channel oscilloscope with 10:1 test probe.

Service works after replacement or repair:

Start with the vertical slope when adjusting the geometry!

- **Horizontal and vertical deflection and replacement of the picture tube:** alignment 2.1, 2.2
- **Bridge coil L53074:** Only necessary after unskillful manipulation of the horizontal deflection: alignment 2.3
  NVM IC82005: alignment 1.2 …1.8, 2.1, 2.2, 3.1, 3.3

Alignment	Preparations	Alignment Process
2.1 Vertical Slope	Call up the "Vertical Slope" menu via "**i**" (DIALOG CENTER) –> "OK" –> SERVICE –> "OK" –> Service Code "8500" –> "GEOMETRY"	Adjust the center line of the test pattern in the dialog line "Vertical Slope" (typ. 30…33) with button "◢ -" or "+ ◣" so that it is just still visible. Press button "**i**" twice (GEOMETRY –> SERVICE) and terminate the dialog line "**End**" with "**with mem.**". The picture geometry is adjusted to the value last stored whenever the TV set is switched on.
2.2 Horizontal Shift	Max. brightness. Call up dialog line "Horizontal Width" via "**i**" (DIALOG CENTER) –> "OK" –> SERVICE –> "OK" –> Service Code "8500" –> "GEOMETRY" –> "OK" and reduce the width of the picture using button "◢ -" or "+ ◣". Call up dialog line "Horizontal Shift".	Position the picture content in the middle of the raster using button "◢ -" or "+ ◣". Re-adjust the horizontal width according to the test pattern. With connector "ST-Shift" on the chassis (option), position the test pattern in the middle of the screen. Dependent on the scanning spread of the picture tube this connector may be retrofitted, connected the other way round, or the rating of the resistor may be changed. Press button "**i**" twice (GEOMETRY –> SERVICE) and terminate the dialog line "**End**" with "**with mem.**". The picture geometry is adjusted to the value last stored whenever the TV set is switched on.
2.3 Bridge Coil L53074	Bridge coil L53074 is adjusted in the factory and this setting must not be changed. Call up dialog line "Horizontal Width" via "**i**" (DIALOG CENTER) –> "OK" –> SERVICE –> "OK" –> Service Code "8500" –> "GEOMETRY" –> "OK". Set Horizontal Width to minimum. Oscilloscope channel 1: collector T53001. Oscilloscope channel 2: cathode D53072.	Check the oscillograms for the same pulse width and re-adjust it if necessary with coil **L53074**. Adjust the horizontal width according to the test pattern.

3. CRT Panel

Measuring instruments: High-resistance voltmeter, dual-channel oscilloscope with 10:1 test probe.

Service works after replacement or repair:
- **CRT, CRT panel:** alignment 3.1…3.3
- **NVM IC82005:** alignment 1.2 …1.8, 2.1, 2.2, 3.1, 3.3

Alignment	Preparations	Alignment Process
3.1 White Balance	Feed in a grey scale black/white test pattern with burst. Contrast (◑) to maximum. Colour contrast (◕) to mid-position. Screen brightness (☼) to mid-position. Call up dialog line "WHITE ADJUSTMENT" via "i" (DIALOG CENTER) –> "OK" –> SERVICE –> "OK" –> Service Code "8500".	With button "◢ -" or "+ ◣" set the values for **"Green"** or **"Blue"** so that the picture becomes achromatic. Check the white balance at minimum contrast and maximum contrast. Terminate the dialog line "**End**" with "**with mem.**".
3.2 Screen Grid Voltage U_{G2} with TDA8375	TV set in AV position. Feed in a black raster. Screen brightness: Grey raster just becoming dark. Connect the voltmeter via 220kΩ to test points R, G and B. Determine the point with the highest voltage level. Voltmeter (220kΩ) or oscilloscope to test point with highest voltage level.	Set the voltmeter to read **162.5V±2.5V** with adjustment control $\mathbf{U_{G2}}$ on the picture tube panel. Or adjust the oscilloscope as shown below. 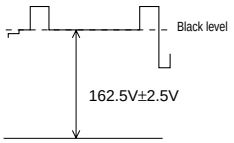
3.3 Screen Grid Voltage U_{G2} with TDA8843 or TDA8844	Call up dialog line "Cut-off align" via "i" (DIALOG CENTER) –> "OK" –> SERVICE –> "OK" –> Service Code "8500". Confirm with "OK".	With adjustment control $\mathbf{U_{G2}}$ on the picture tube panel (or Focus Block), adjust the line appearing first - red, green, blue or mixed-colour - so that it is just well visible. Return to the menu with "**OK**".

Platinenabbildungen und Schaltpläne / Layout of the PCBs and Circuit Diagrams

Netzschalterplatte / Mains Switch Board 29305-165.76

Bestückungsseite, Ansicht von oben / Component Side, Top View

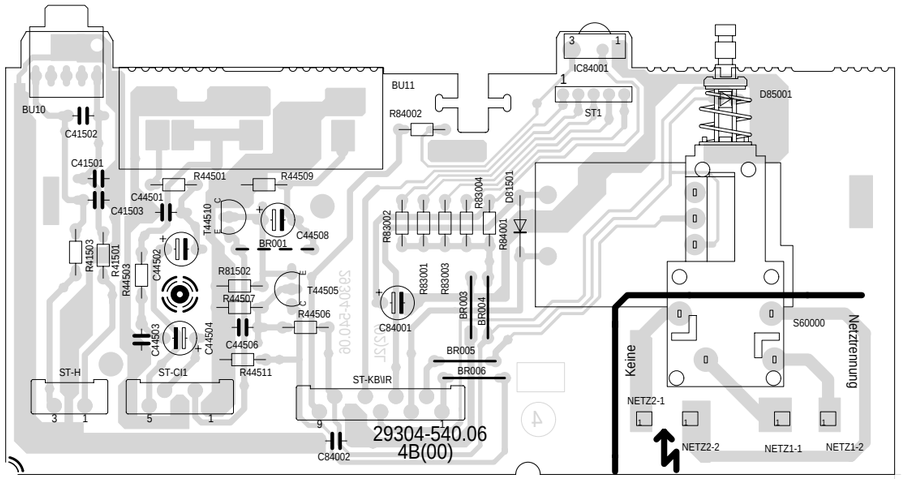

Lötseite, Ansicht von unten / Solder Side, Bottom View

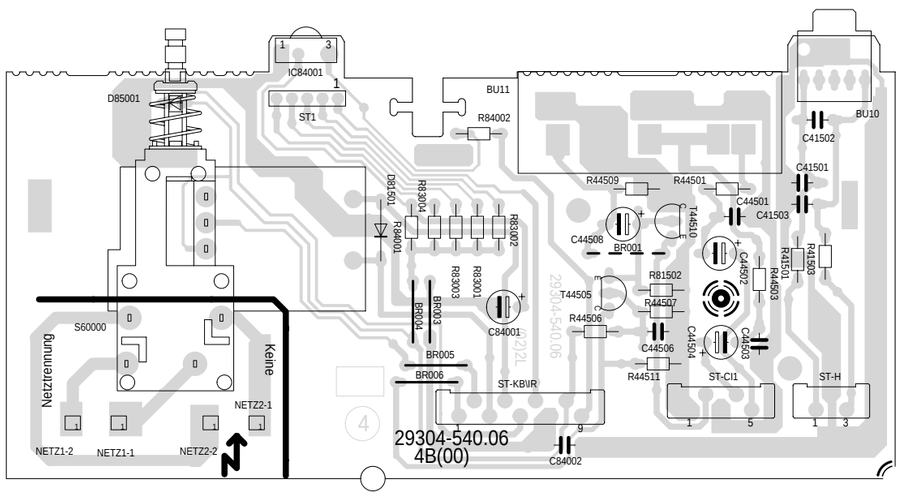

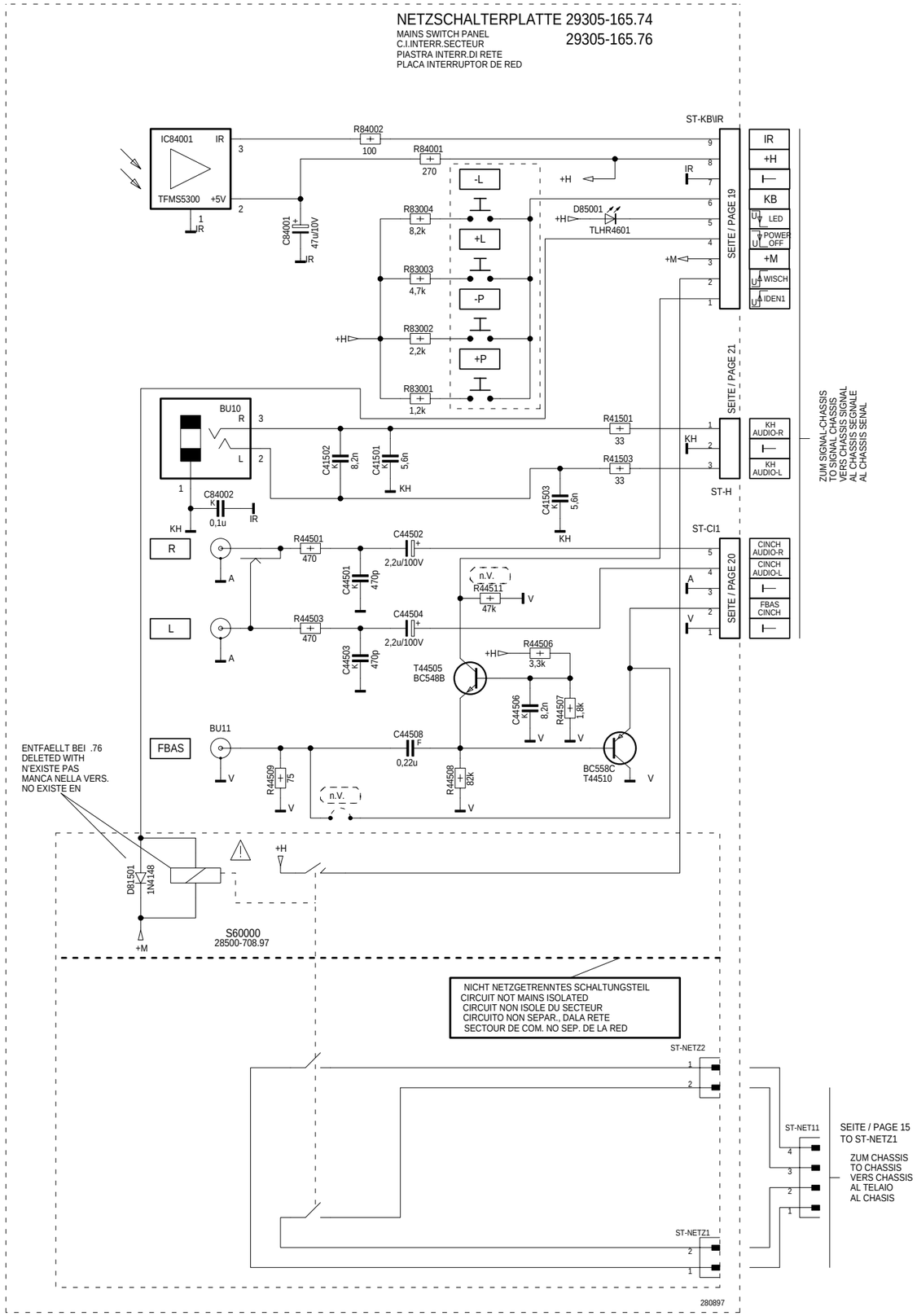

Platinenabbildungen und Schaltpläne / Layout of the PCBs and Circuit Diagrams CUC 2030 N … 2080 N

Netz-Chassis / Mains Chassis

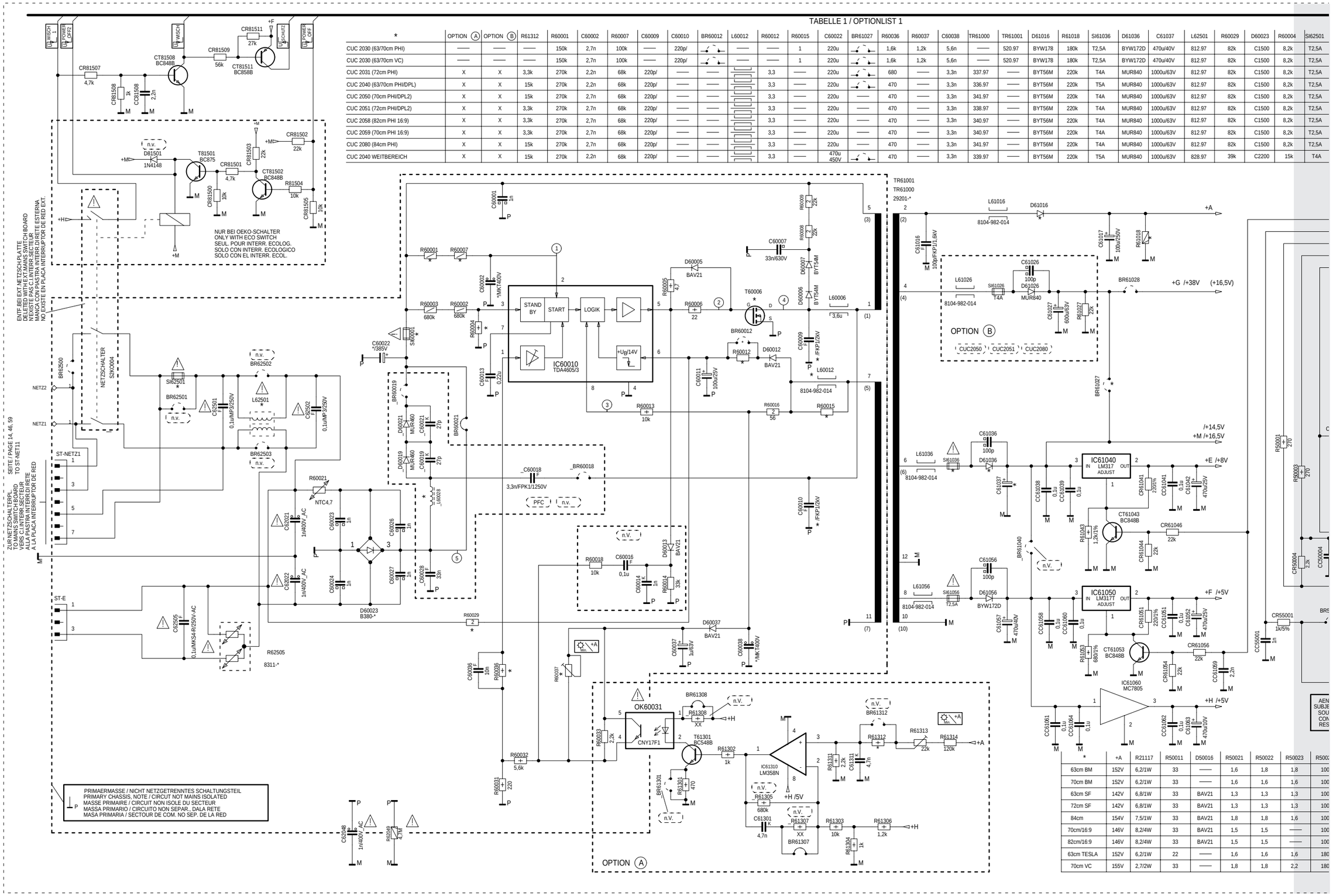

TABELLE 1 / OPTIONLIST 1

*	OPTION A	OPTION B	R61312	R60001	C60002	R60007	C60009	C60010	BR60012	L60012	R60012	R60015	C60022	BR61027	R60036	R60037	C60038	TR61000	TR61001	D61016	R61018	SI61036	D61036	C61037	L62501	R60029	D60023	R60004	SI62501
CUC 2030 (63/70cm PHI)	—	—	—	150k	2,7n	100k	—	220p/		—	—	1	220u		1,6k	1,2k	5,6n	—	520.97	BYW178	180k	T2,5A	BYW172D	470u/40V	812.97	82k	C1500	8,2k	T2,5A
CUC 2030 (63/70cm VC)	—	—	—	150k	2,7n	100k	—	220p/		—	—	1	220u		1,6k	1,2k	5,6n	—	520.97	BYW178	180k	T2,5A	BYW172D	470u/40V	812.97	82k	C1500	8,2k	T2,5A
CUC 2031 (72cm PHI)	X	X	3,3k	270k	2,2n	68k	220p/	—	—		3,3	—	220u		680	—	3,3n	337.97	—	BYT56M	220k	T4A	MUR840	1000u/63V	812.97	82k	C1500	8,2k	T2,5A
CUC 2040 (63/70cm PHI/DPL)	X	X	15k	270k	2,2n	68k	220p/	—	—		3,3	—	220u		470	—	3,3n	336.97	—	BYT56M	220k	T5A	MUR840	1000u/63V	812.97	82k	C1500	8,2k	T2,5A
CUC 2050 (70cm PHI/DPL2)	X	X	15k	270k	2,7n	68k	220p/	—	—		3,3	—	220u	—	470	—	3,3n	341.97	—	BYT56M	220k	T4A	MUR840	1000u/63V	812.97	82k	C1500	8,2k	T2,5A
CUC 2051 (72cm PHI/DPL2)	X	X	3,3k	270k	2,7n	68k	220p/	—	—		3,3	—	220u	—	470	—	3,3n	338.97	—	BYT56M	220k	T4A	MUR840	1000u/63V	812.97	82k	C1500	8,2k	T2,5A
CUC 2058 (82cm PHI 16:9)	X	X	3,3k	270k	2,7n	68k	220p/	—	—		3,3	—	220u	—	470	—	3,3n	340.97	—	BYT56M	220k	T4A	MUR840	1000u/63V	812.97	82k	C1500	8,2k	T2,5A
CUC 2059 (70cm PHI 16:9)	X	X	3,3k	270k	2,7n	68k	220p/	—	—		3,3	—	220u	—	470	—	3,3n	340.97	—	BYT56M	220k	T4A	MUR840	1000u/63V	812.97	82k	C1500	8,2k	T2,5A
CUC 2080 (84cm PHI)	X	X	15k	270k	2,7n	68k	220p/	—	—		3,3	—	220u	—	470	—	3,3n	341.97	—	BYT56M	220k	T4A	MUR840	1000u/63V	812.97	82k	C1500	8,2k	T2,5A
CUC 2040 WEITBEREICH	X	X	15k	270k	2,2n	68k	220p/	—	—		3,3	—	470u 450V		470	—	3,3n	339.97	—	BYT56M	220k	T5A	MUR840	1000u/63V	828.97	39k	C2200	15k	T4A

*	+A	R21117	R50011	D50016	R50021	R50022	R50023	R5002
63cm BM	152V	6,2/1W	33	—	1,6	1,8	1,8	100
70cm BM	152V	6,2/1W	33	—	1,6	1,6	1,6	100
63cm SF	142V	6,8/1W	33	BAV21	1,3	1,3	1,3	100
72cm SF	142V	6,8/1W	33	BAV21	1,3	1,3	1,3	100
84cm	154V	7,5/1W	33	BAV21	1,8	1,8	1,6	100
70cm/16:9	146V	8,2/4W	33	BAV21	1,5	1,5	—	100
82cm/16:9	146V	8,2/4W	33	BAV21	1,5	1,5	—	100
63cm TESLA	152V	6,2/1W	22	—	1,6	1,6	1,6	180
70cm VC	155V	2,7/2W	33	—	1,8	1,8	2,2	180

CUC 2030 N … 2080 N Platinenabbildungen und Schaltpläne / Layout of the PCBs and Circuit Diagrams

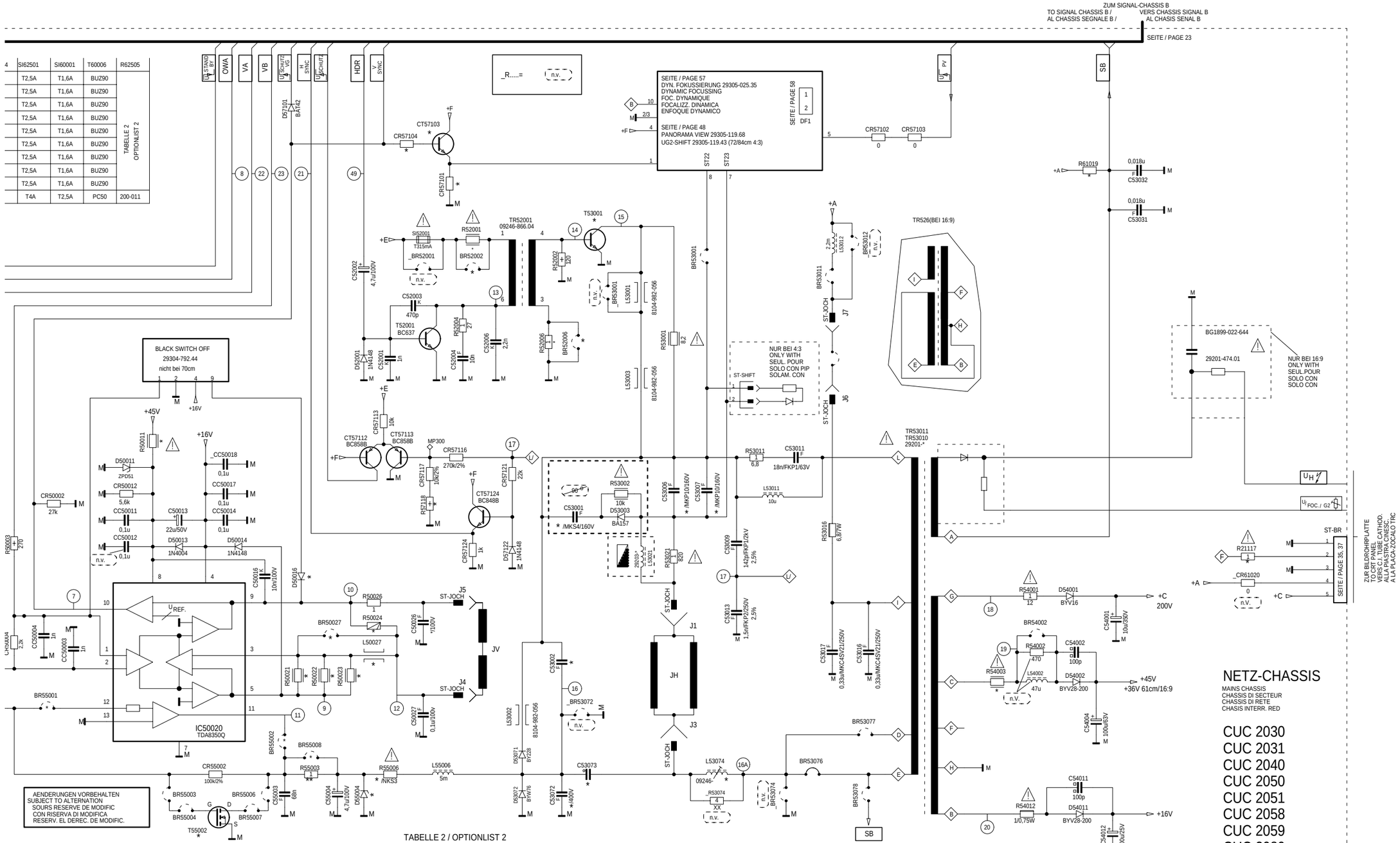

TABELLE 2 / OPTIONLIST 2

4	SI62501	SI60001	T60006	R62505																									
	T2,5A	T1,6A	BUZ90	TABELLE 2 OPTIONLIST 2																									
	T2,5A	T1,6A	BUZ90																										
	T2,5A	T1,6A	BUZ90																										
	T2,5A	T1,6A	BUZ90																										
	T2,5A	T1,6A	BUZ90																										
	T2,5A	T1,6A	BUZ90																										
	T2,5A	T1,6A	BUZ90																										
	T2,5A	T1,6A	BUZ90																										
	T4A	T2,5A	PC50	200-011																									
023	R50024	C50026	BR50027	L50027	R52001	BR52006 BR52002	R52006	C53001	C53002	T53001	C53006	C53007	TR53010	L53021	C53072	C53073	L53074	R54003	BR55002 BR55001	T55002	R55003	BR55008	D55004	R55006	R57118	CR57104 CR57101	CT57103	R61019	R62505
,8	100	0,1u		—	2,2	—	0,22	0,68u/	9n/FKP1	BU508AF	0,21u	0,26u	-029.52	110.95	24n	u36/MKP10	846.51	2,2		—	5,6	—	ZY33	5,6/NKS3	3,3k/2%	—	—	680k	200-010
,6	100	0,1u		—	2,2	—	0,22	0,68u/	9n/FKP1	BU508AF	0,21u	0,33u	-029.52	110.95	24n	u36/MKP10	846.51	2,2		—	5,6	—	ZY33	5,6/NKS3	3,3k/2%	—	—	390k	200-010
,3	100	0,1u		—	2,2	—	0,22	0,68u/	14n/FKP1	S2000N	0,21u	0,33u	-029.59	124.95	20n	u68/MKP10	846.21	2,2		—	5,6	—	ZY33	5,6/NKS3	3,9k/2%	—	—	330k	200-010
,3	100	0,22u	—	—	—		—	0,68u/	14n/FKP1	S2000N	0,27u	0,33u	-029.59	124.95	20n	u68/MKP10	846.57	2,2		—	5,6	—	ZY33	5,6/NKS3	3,9k/2%	—	—	330k	200-010
,6	100	0,1u	—		2,2	—	0,22	0,68u/	11,5n/FKP1	S2000N	0,21u	0,33u	-029.60	110.95	20n	u68/MKP10	846.56	2,2		—	5,6	—	ZY33	5,6/NKS3	2,7k/2%	—	—	330k	200-010
—	100	0,1u		—	2,2	—	0,22	1,2u/	13,5n/FKP1	S2000N	0,2u	0,2u	-029.63	110.95	16n	1,2u/MKP4	846.56	2,2	—	STP7N20	—		—	4,7/NKS3	3,3k/2%	—	—	330k	200-010
—	100	0,1u	—		2,2	—	0,22	1,2u/	13,5n/FKP1	S2000N	0,2u	0,22u	-029.65	110.95	16n	1,2u/MKP4	846.56	2,2	—	STP7N20	—		—	4,7/NKS3	3,3k/2%	10k	BC848B	330k	200-010
,6	180	0,1u		—	2,2	—	0,22	0,68u/	9,5n/1,6kV	BU508AF	0,21u	0,26u	-029.52	118.95	24n	u36/MKP10	846.51	1		—	5,6	—	ZY33	5,6/NKS3	3,3k/2%	—	—	330k	200-012
,2	180	0,1u		—	2,2	—	0,22	0,68u/	9,5n/1,6kV	BU508AF	0,21u	0,33u	-029.52	110.95	24n	u36/MKP10	846.51	2,2		—	5,6	—	ZY33	5,6/NKS3	3,3k/2%	—	—	390k	200-012

Platinenabbildungen und Schaltpläne / Layout of the PCBs and Circuit Diagrams CUC 2030 N … 2080 N

Signal-Chassis A / Signal Chassis A

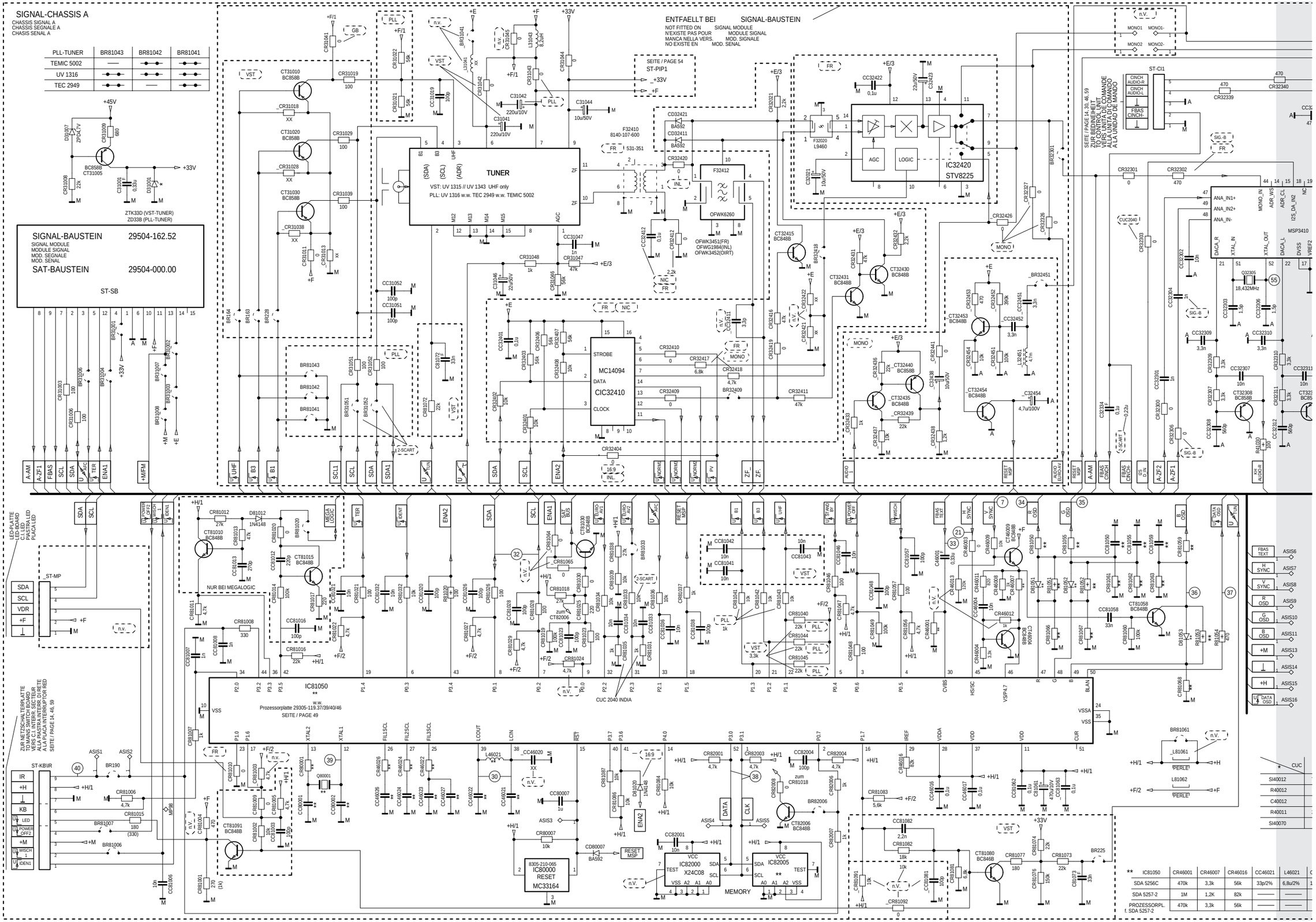

CUC 2030 N … 2080 N Platinenabbildungen und Schaltpläne / Layout of the PCBs and Circuit Diagrams

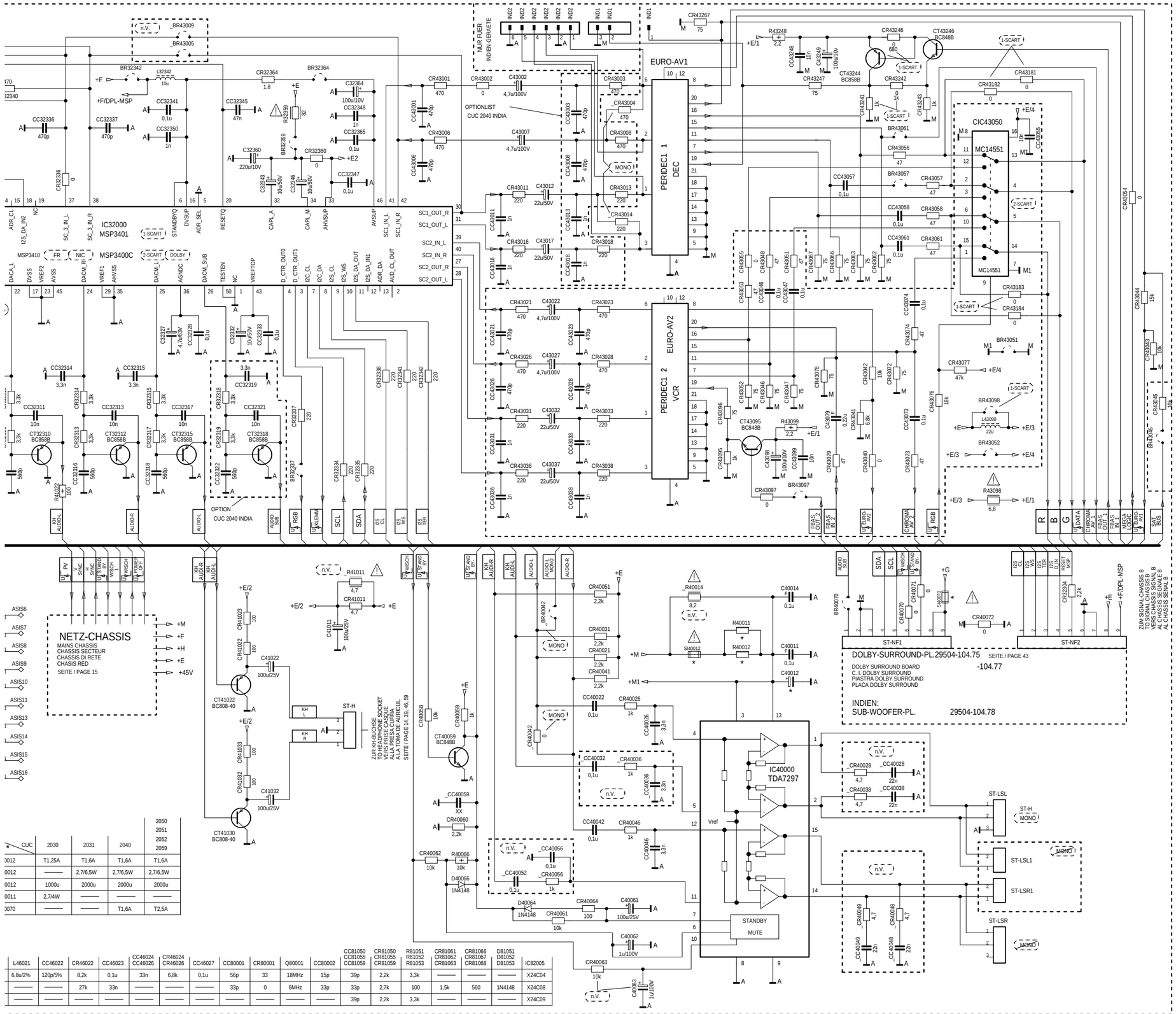

IC32000			
PIN	V	PIN	V
1	0	27	3,6
2	2,2	28	3,6
3	0	29	0
4	0	30	3,6
5	0	31	3,6
6	5,0	32	5,4
7	5,0	33	7,0
8	4,8	34	6,0
9	2,5	35	0
10	2,5	36	3,6
11	2,5	37	3,6
12	1,5	38	3,6
13	1,1	39	3,6
14	1,1	40	3,6
15	1,1	41	3,6
16	5,0	42	3,6
17	0	43	2,5
18	1,5	44	3,6
19	0	45	0
20	5,0	46	4,9
21	1,5	47	1,4
22	1,5	48	1,4
23	0	49	1,8
24	0	50	0
25	0	51	2,3
26	0	52	2,0

IC40000			
PIN	V	PIN	V
1	7,3	9	0
2	7,3	10	0
3	14,6	11	0
4	1,5	12	1,5
5	0	13	14,6
6	5,0	14	7,3
7	5,5	15	7,3
8	0		

* CUC	2030	2031	2040	2050 2051 2052 2059
0012	T1,25A	T1,6A	T1,6A	T1,6A
0012	——	2,7/6,5W	2,7/6,5W	2,7/6,5W
0012	1000u	2000u	2000u	2000u
0011	2,7/4W	——	——	——
0070	——	——	T1,6A	T2,5A

L46021	CC46022	CR46022	CC46023	CC46024 CC46026	CR46024 CR46026	CC46027	CC80001	CR80001	Q80001	CC80002	CC81050 CC81055 CC81059	CR81050 CR81055 CR81059	R81051 R81052 R81053	CR81061 CR81062 CR81063	CR81066 CR81067 CR81068	D81051 D81052 D81053	IC82005
6,8u/2%	120p/5%	8,2k	0,1u	33n	6,8k	0,1u	56p	33	18MHz	15p	39p	2,2k	3,3k	——	——	——	X24C04
——	——	27k	33n	——	——	——	33p	0	6MHz	33p	33p	2,7k	100	1,5k	560	1N4148	X24C08
——	——	——	——	——	——	——	——	——	——	——	39p	2,2k	3,3k	——	——	——	X24C09

Platinenabbildungen und Schaltpläne / Layout of the PCBs and Circuit Diagrams CUC 2030 N … 2080 N

Signal-Chassis B / Signal Chassis B

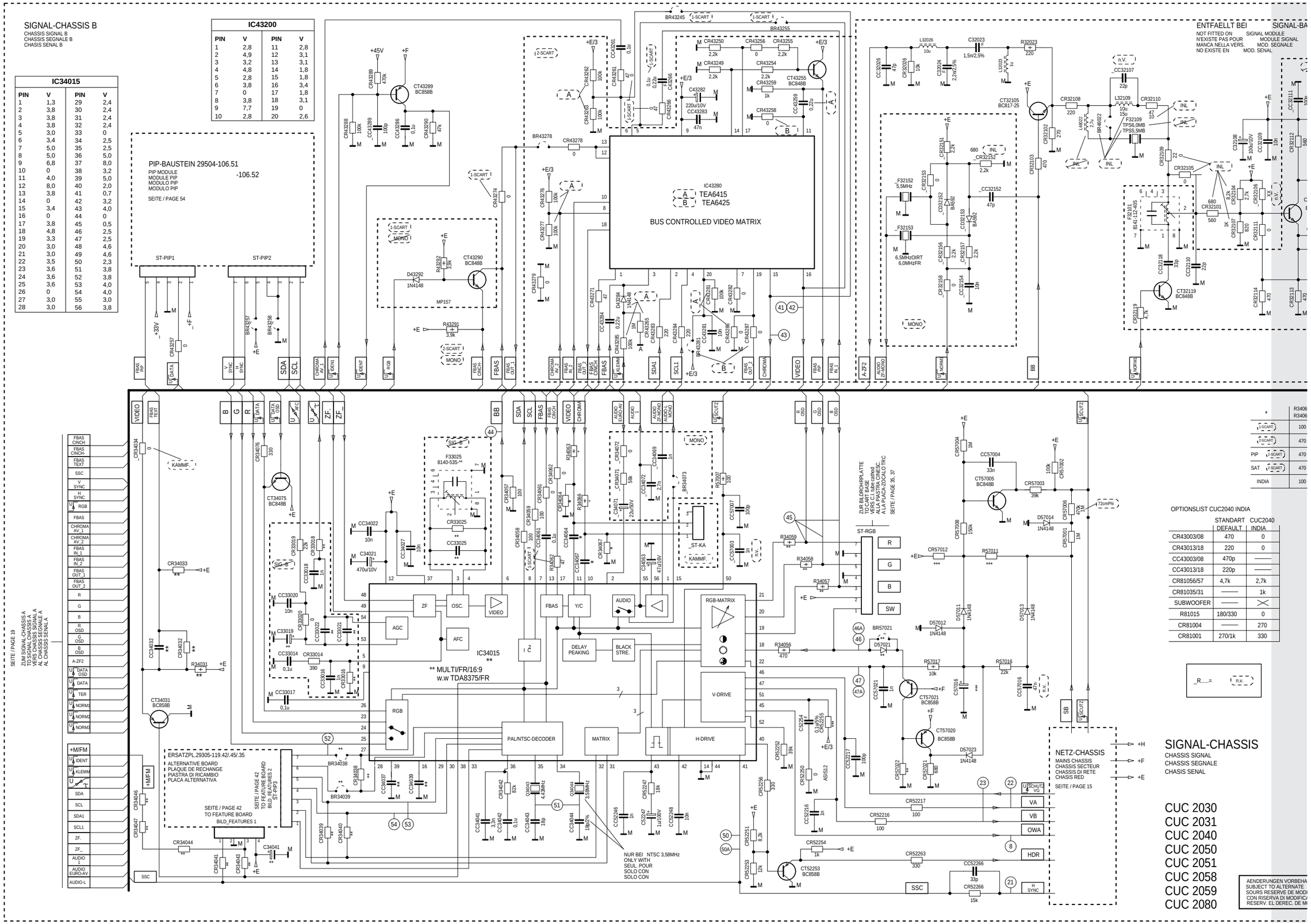

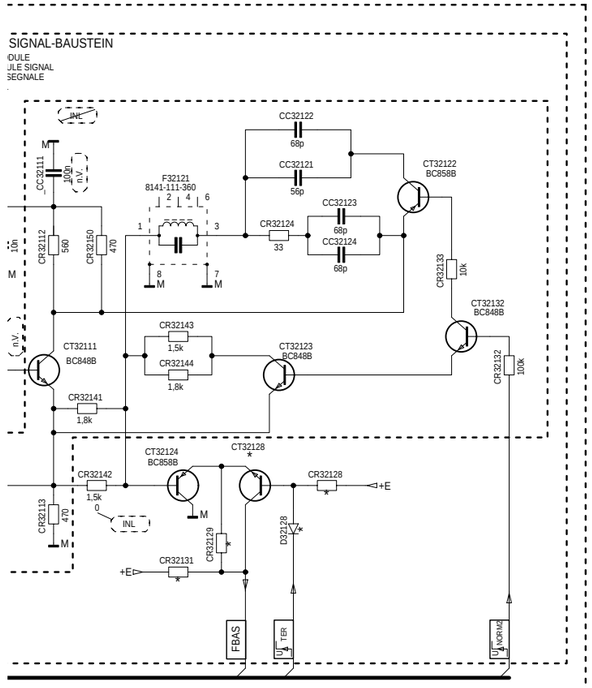

	R34063 R34066	CC34064 CC34067	CR34067 CR34064	CR32131	CR32129	CT32128	D32128	CR32128	VIDEO MATRIX	CC34067	CR34067
)	100	0	—	—	—	BC848B	1N4148	4,7k	—	0	—
)	470	0,1u	470	4,7k	0	—	—	—	(A)	0,1u	470
SCART)	470	0,1u	470	4,7k	0	—	—	—	(B)	0,1u	470
SCART)	470	0,1u	470	—	—	BC848B	1N4148	4,7k	(B)	0,1u	470
	100	0	—	—	—	BC848B	1N4148	4,7k	—	0,1u	470

*** CUC	2059	2058	2080	2050	STANDART DEFAULT	2030 VC
R57011	3,3k	2,7k	2,7k	2,7k	3,9k	3,9k
CR57012	3,3k	2,7k	2,7k	2,7k	3,9k	3,9k
CR52255	2,7M	2,7M	4,7M	4,7M	——	——
CS7016	10u/50V	10u/50V	10u/50V	10u/50V	10u/50V	47u/50V

** CUC	2030-2040 INL/NIC	2030-2040 INL/NIC	2030-2040 FR	2050 - 2080 INL/NIC	2050 - 2080 FR
IC34015	TDA8843N1	TDA 8375	TDA 8375	TDA8843N2	TDA8844N2
Ersatz-Featurepl.	——	29305-119.42	29305-119.45	29305-119.35	29305-119.35
CC33021	——	——	1u	——	——
CC33022	——	——	1u	——	1u
CR33016	——	——	6,8M	——	6,8M
CR33018	6,8k	6,8k	0	6,8k	0
CR34044/34046/34047	——	——	——	0	0
BR34038/34039	——	——	——	X	X
CR34039/34040	0	——	——	——	——
CR34038	0	0	0	——	——
CR34041	——	0	0	0	0
C34041	220u/10V	——	——	——	——
CR34043	——	0	0	——	——
C33019	4,7u/100V	4,7u/100V	4,7u/100V	2,2u/100V	2,2u/100V
F33025	-391	-391	-391	——	——
CR33025	——	8,2k	8,2k	——	——
CC33025	——	3,9p	3,9p	——	——
R34057/34058/34059	1,5k	1,2k	1,2k	1,5k	1,5k
CR57022	1k	1k	1,2k	1k	1k
R34031	——	2,2k	2,2k	——	——
CR34032	390	3,3k	3,3k	390	390
CR34033	560	——	——	560	560
CC34032	330p	220p	220p	330p	330p
CC34037	0,1u	0	0	0,1u	0,1u
CC34039	0,22u	0,1u	0,1u	0,22u	0,22u
BR57021	X	——	——	X	X
D57021	——	1N4148	1N4148	——	——

IGEN VORBEHALTEN
O ALTERNATE
SERVE DE MODIFIC
VA DI MODIFICA
L DEREC. DE MODIFIC.

110598

Bestückungskoordinaten der Bauteile auf dem Chassis

- **Die Koordinaten X und Y sind sowohl als metrische Koordinaten für die Originalplatine in Millimeter, als auch als absolute Koordinaten für die vergrößerten Abbildungen der Platinen verwendbar.**

Assembly Coordinates of the Components at the Chassis

- **The X and Y coordinates can be used as both metric coordinates in mm for the original circuit board and absolute coordinates for the enlarged diagrams of the circuit boards.**

Chassisplatte

Koordinaten für die Bauteile der Bestückungsseite (Oberseite)

Pos.-Nr./ Pos. No.	Koordinaten/ Coordinates X	Y
AN14	191	114
AN30	344	251
AN31	10	251
ASIS01	135	21
ASIS02	135	31
ASIS03	98	29
ASIS04	131	43
ASIS05	131	46
ASIS06	74	67
ASIS07	147	86
ASIS08	144	83
ASIS09	94	111
ASIS10	104	110
ASIS11	109	110
ASIS12	159	151
ASIS13	170	44
ASIS14	147	91
BR102	170	178
BR104	114	14
BR105	61	125
BR106	154	108
BR107	123	16
BR108	117	14
BR109	120	16
BR110	347	236
BR111	284	148
BR112	185	167
BR113	148	74
BR114	147	71
BR115	68	224
BR119	24	74
BR123	278	11
BR124	161	25
BR126	131	121
BR127	199	167
BR128	203	155
BR129	186	184
BR130	208	165
BR131	191	160
BR132	121	214
BR133	168	137
BR135	67	147
BR136	233	85
BR139	80	92
BR140	60	90
BR142	104	46
BR144	63	81
BR147	211	132
BR150	194	166
BR151	185	136
BR155	27	149
BR156	177	102
BR159	25	149
BR160	61	84
BR161	79	125
BR163	68	38
BR164	71	35
BR167	217	176
BR169	289	175
BR171	161	54
BR173	200	133
BR175	35	149
BR177	116	144
BR178	123	144
BR179	18	194
BR180	72	189
BR181	63	222
BR183	109	199

Pos.-Nr./ Pos. No.	Koordinaten/ Coordinates X	Y
BR184	167	28
BR185	88	89
BR186	59	117
BR187	138	26
BR189	141	26
BR190	135	26
BR192	264	246
BR194	190	11
BR195	275	16
BR196	199	211
BR197	209	246
BR198	192	144
BR202	9	91
BR206	93	105
BR208	43	9
BR209	195	226
BR212	127	183
BR213	101	108
BR214	98	23
BR215	156	214
BR216	176	126
BR217	121	117
BR218	45	230
BR219	185	94
BR220	108	230
BR221	49	144
BR222	49	147
BR223	127	144
BR224	23	115
BR225	71	48
BR226	262	143
BR228	71	33
BR232	158	59
BR233	108	77
BR234	240	106
BR235	14	43
BR236	29	55
BR238	80	84
BR239	73	98
BR240	158	62
BR243	47	37
BR245	65	25
BR246	335	49
BR247	41	177
BR248	45	215
BR31001	94	189
BR31002	74	128
BR31003	56	128
BR31004	94	186
BR31006	96	181
BR31007	75	115
BR31008	57	71
BR31051	75	211
BR31052	73	211
BR32301	97	177
BR32337	46	156
BR32342	61	151
BR32359	18	213
BR32364	58	191
BR32409	162	165
BR32418	134	67
BR34038	94	144
BR34039	96	144
BR40070	19	153
BR43045	61	87
BR43051	142	247
BR43052	142	250
BR43057	165	245

Pos.-Nr./ Pos. No.	Koordinaten/ Coordinates X	Y
BR43061	61	222
BR43097	95	192
BR43098	162	234
BR43245	108	211
BR43255	106	211
BR43257	160	90
BR43258	164	94
BR43278	96	183
BR43281	108	195
BR46022	125	109
BR50027	209	209
BR52002	210	226
BR52006	215	241
BR53001	269	220
BR53011	239	150
BR53076	289	178
BR53077	287	178
BR53078	296	187
BR54002	269	190
BR55001	184	188
BR55002	196	190
BR55003	177	199
BR55004	186	233
BR55006	180	196
BR55007	189	235
BR57021	155	111
BR60012	294	84
BR60021	233	99
BR61027	276	136
BR61028	175	100
BR61307	328	21
BR61308	327	6
BR61312	341	15
BR62500	286	65
BR62501	264	76
BR62502	241	45
BR62503	239	25
BR81006	161	21
BR81007	162	30
BR81020	63	77
BR81033	63	74
BR81041	69	33
BR81042	66	38
BR81043	68	35
BR81061	161	50
BR82006	132	26
C31001	70	137
C31041	149	229
C31042	157	225
C31044	156	203
C31046	159	193
C32021	120	175
C32023	61	111
C32024	60	96
C32108	135	98
C32327	46	207
C32332	54	206
C32334	57	121
C32343	24	210
C32346	31	210
C32360	37	208
C32364	60	210
C32423	112	175
C33019	156	161
C34021	127	128
C34041	116	160
C34063	156	155

Chassis Board

Coordinates of the Components on the Components Side (Top Side)

Pos.-Nr./ Pos. No.	Koordinaten/ Coordinates X	Y
C40011	23	61
C40012	28	36
C40014	18	81
C40061	19	74
C40062	29	49
C40063	42	78
C41011	31	20
C41022	13	36
C41032	15	29
C43002	29	220
C43007	35	222
C43012	10	230
C43017	21	220
C43022	42	222
C43027	48	222
C43032	73	226
C43037	55	222
C43079	118	228
C43098	124	228
C43249	69	239
C43266	95	225
C43282	112	223
C46001	74	61
C50013	195	149
C50016	202	191
C50026	213	191
C50027	214	209
C52001	204	234
C52002	193	236
C52003	200	234
C52004	226	221
C52006	213	234
C52247	125	169
C52254	156	169
C53001	290	221
C53002	253	228
C53006	281	221
C53007	264	221
C53009	234	244
C53011	304	246
C53013	235	236
C53016	353	220
C53017	353	200
C53031	292	188
C53032	288	188
C53072	235	221
C53073	222	195
C54001	290	166
C54002	274	161
C54004	214	151
C54011	251	158
C54012	228	143
C55003	192	188
C55004	205	182
C57016	169	82
C60001	288	105
C60002	335	40
C60007	281	99
C60009	334	89
C60010	340	89
C60011	314	49
C60013	335	58
C60014	325	44
C60016	325	35
C60022	213	98
C60023	238	73
C60024	196	81
C60026	228	65

Pos.-Nr./ Pos. No.	Koordinaten/ Coordinates X	Y
C60027	215	65
C60036	346	34
C60037	317	57
C60038	329	68
C61016	345	154
C61017	346	179
C61026	313	159
C61027	296	152
C61036	292	139
C61037	264	128
C61042	192	136
C61052	192	123
C61056	296	127
C61057	280	123
C61063	175	52
C61301	320	13
C61311	338	15
C62021	195	25
C62022	195	19
C62048	301	111
C62501	249	68
C62502	213	31
C62505	201	38
C81061	148	52
C81072	148	235
C81073	78	25
D31001	69	144
D31007	73	15
D32128	82	95
D40064	10	77
D40066	16	51
D43284	71	168
D43292	53	140
D50011	189	184
D50013	189	164
D50014	190	219
D50016	199	194
D52001	200	241
D53003	293	205
D53071	242	220
D53072	222	215
D54001	319	169
D54002	269	156
D54011	250	152
D55004	206	190
D57011	164	104
D57012	167	104
D57013	169	104
D57014	170	131
D57021	155	111
D57023	162	80
D57101	172	169
D57122	177	233
D60005	316	78
D60006	321	82
D60007	306	81
D60012	300	93
D60013	321	49
D60023	213	73
D60037	315	66
D61016	353	160
D61026	317	154
D61036	290	136
D61056	298	124
D81012	81	77
D81020	110	65
D81051	118	65

Pos.-Nr./ Pos. No.	Koordinaten/ Coordinates X	Y
D81052	121	65
D81053	123	65
D81501	269	20
E-AV01	39	244
E-AV02	99	244
F32020	139	180
F32101	127	93
F32109	127	102
F32121	99	89
F32410	148	198
F32412	139	168
F33025	145	125
IC32000	45	190
IC32420	116	185
IC34015	124	144
IC40000	33	74
IC43280	107	211
IC50020	187	205
IC60010	328	54
IC61040	184	155
IC61050	184	105
IC61060	184	55
IC61310	328	13
IC80000	106	25
IC81050	105	46
IC82000	138	50
IC82005	138	39
IND01	55	231
IND02	22	231
L31043	125	201
L32023	67	111
L32026	58	102
L32109	131	109
L32342	53	165
L43098	162	234
L46021	104	61
L46022	125	110
L50027	209	209
L53001	270	239
L53002	244	236
L53003	266	234
L53011	294	239
L53012	247	141
L53021	246	191
L53074	247	171
L54002	272	186
L55006	217	167
L60006	340	83
L60012	309	99
L61016	350	148
L61026	335	149
L61036	330	149
L61056	320	144
L62501	238	33
L81062	72	41
MONO01	110	192
MONO01-	73	167
MONO02	106	186
MONO02-	52	188
NETZ01	283	53
NETZ02	275	53
NETZS.	287	35
OK60031	316	24
Q32305	66	208
Q34043	115	167

Koordinaten für die Bauteile der Bestückungsseite (Oberseite)

Coordinates of the Components on the Components Side (Top Side)

Pos.-Nr./ Pos. No.	Koordinaten/ Coordinates X	Y
Q34044	102	167
Q80001	106	34
R21117	305	174
R32023	79	102
R32359	11	213
R34031	88	86
R34056	114	125
R34057	110	125
R34058	106	125
R34059	103	125
R34062	80	121
R34063	85	112
R34066	85	109
R40011	49	36
R40012	49	46
R40066	16	48
R41022	30	149
R41030	33	149
R43098	130	247
R43099	127	239
R43248	83	249
R43291	51	133
R43292	51	131
R50001	169	217
R50003	169	220
R50011	203	152
R50021	196	210
R50022	201	210
R50023	205	210
R50024	205	203
R50026	208	199
R52001	210	226
R52002	290	245
R52004	214	221
R52006	215	241
R53001	279	236
R53002	290	208
R53011	288	234
R53016	272	172
R53021	263	196
R54001	329	171
R54002	269	190
R54003	280	191
R54012	269	152
R55003	196	175
R55006	204	171
R57007	164	173
R57011	168	114
R57016	172	104
R57017	163	136
R57118	177	246
R60001	340	63
R60002	345	45
R60003	345	63
R60004	349	43
R60005	319	66
R60006	322	66
R60007	340	45
R60008	279	85
R60009	274	100
R60012	294	84
R60013	331	64
R60014	329	40
R60015	309	99
R60016	295	96
R60018	306	39
R60021	236	61
R60029	296	78
R60031	335	33
R60032	316	31
R60033	315	35
R60036	345	30
R60037	314	38
R61018	339	156
R61019	215	139
R61027	219	125
R61043	177	153
R61053	170	65
R61301	303	11
R61302	310	16
R61303	310	7
R61304	278	14
R61306	280	9
R61311	334	14
R61312	341	15
R61313	347	16
R61314	354	126
R62049	294	111
R62505	203	58
R81020	114	65
R81051	118	65
R81052	121	65
R81053	123	65
R81054	126	63
R81504	161	33
SI40012	46	54
SI40070	41	15
SI52001	201	221
SI60001	241	114
SI61026	321	160
SI61036	306	142
SI61056	306	133
SI62501	269	76
ST-BR	205	138
ST-CI01	61	15
ST-E	220	57
ST-H	19	19
ST-JOCH	231	174
ST-KB\IR	144	15
ST-LSL	15	59
ST-LSL01	17	58
ST-LSR	22	90
ST-LSR01	24	88
ST-MASSE	353	250
ST-NETZ01	272	60
ST-NF01	10	135
ST-NF02	10	193
ST-PIP01	146	215
ST-PIP02	146	91
ST-PIP03	101	160
ST-RGB	107	114
ST-SB	81	173
ST-SHIFT	274	221
T52001	208	234
T53001	278	244
T55002	198	246
T60006	316	69
T61301	310	12
T81501	175	34
TR52001	222	231
TR53010	322	213
TR53011	321	210
TR61000	329	118
TR61001	333	121
TUNER	136	222
_BR158	22	149
_BR31041	64	153
_BR32451	67	166
_BR34073	80	117
_BR40042	57	68
_BR43005	35	198
_BR43009	49	193
_BR52001	201	222
_BR53001	270	239
_BR53012	239	152
_BR53072	235	221
_BR53074	285	181
_BR60018	338	85
_BR60019	233	102
_BR61040	274	132
_BR61301	303	11
_C32438	151	189
_C32454	48	173
_C34071	155	136
_C60018	310	88
_C60019	263	89
_C60021	263	99
_C60028	233	80
_D60019	267	96
_D60021	256	106
_F32152	145	115
_F32153	145	119
_L31041	125	213
_L32451	62	167
_L60028	247	95
_L81061	161	50
_R40014	44	30
_R41011	41	21
_R53074	260	174
_R61305	316	10
_R61307	328	21
_R61308	327	6
_ST-KA	97	125
_ST-MP	102	15

Koordinaten für die Bauteile der Lötseite (Unterseite)

Coordinates of the Components on the Solder Side (Bottom Side)

Pos.-Nr./ Pos. No.	Koordinaten/ Coordinates X	Y
CBR100	110	43
CBR101	130	54
CBR102	168	211
CBR103	116	49
CBR105	99	49
CBR107	137	91
CBR109	165	233
CBR111	145	27
CBR112	131	49
CBR120	41	194
CBR121	73	188
CBR123	73	186
CBR130	136	103
CBR136	94	143
CBR137	44	66
CBR139	82	59
CBR141	117	109
CBR143	161	233
CBR145	144	46
CBR146	176	164
CBR147	116	63
CBR148	156	148
CBR149	162	229
CBR151	112	108
CBR156	172	117
CBR157	86	150
CBR161	20	209
CBR164	28	26
CBR167	180	228
CBR173	109	46
CBR174	170	102
CC31019	140	228
CC31051	140	224
CC31052	140	222
CC32026	53	99
CC32109	135	98
CC32110	127	99
CC32118	124	97
CC32121	105	89
CC32122	105	86
CC32123	105	84
CC32124	105	81
CC32301	61	194
CC32302	62	202
CC32303	66	194
CC32304	73	195
CC32306	69	194
CC32307	40	173
CC32308	40	169
CC32309	32	187
CC32310	29	187
CC32311	35	173
CC32312	35	169
CC32313	30	173
CC32314	27	187
CC32315	24	187
CC32316	30	169
CC32317	25	173
CC32318	25	169
CC32319	21	187
CC32321	20	173
CC32322	20	169
CC32328	41	202
CC32333	56	206
CC32336	60	25
CC32337	60	28
CC32341	41	179
CC32345	35	187
CC32347	34	194
CC32348	62	211
CC32350	42	186
CC32365	58	202
CC32401	120	87
CC32412	155	194
CC32422	119	185
CC33014	139	128
CC33016	145	133
CC33017	137	133
CC33018	145	156
CC33020	133	167
CC33021	152	158
CC33022	148	156
CC33025	145	130
CC34022	130	127
CC34027	113	148
CC34032	75	89
CC34037	119	156
CC34039	121	130
CC34041	110	148
CC34042	105	146
CC34043	116	165
CC34044	101	164
CC34061	112	140
CC34064	130	132
CC34067	133	132
CC40022	42	66
CC40026	38	64
CC40042	38	86
CC40046	39	77
CC43001	49	194
CC43003	29	228
CC43006	52	194
CC43008	23	228
CC43011	28	194
CC43013	22	244
CC43016	31	194
CC43018	15	228
CC43021	43	194
CC43023	89	230
CC43026	46	194
CC43028	86	230
CC43031	23	194
CC43033	83	244
CC43036	26	194
CC43038	79	231
CC43046	100	247
CC43047	86	253
CC43055	149	247
CC43057	39	247
CC43058	33	247
CC43061	47	247
CC43073	108	230
CC43074	149	242
CC43099	122	242
CC43248	72	247
CC43259	120	203
CC43261	95	228
CC43281	99	198
CC43283	115	224
CC43284	77	169
CC43286	140	26
CC46004	145	67
CC46016	82	49
CC46017	102	49
CC46021	104	49
CC46022	107	49
CC46023	82	34
CC46024	77	59
CC46026	81	43
CC46027	79	34
CC50003	192	226
CC50004	198	221
CC50011	179	200
CC50012	173	203
CC50014	182	201
CC50017	176	203
CC52216	132	156
CC52217	133	148
CC52246	128	161
CC52248	124	156
CC52266	129	67
CC55001	161	158
CC57004	163	123
CC57007	157	158
CC57016	170	105
CC57021	101	133
CC61038	182	146
CC61039	179	146
CC61041	181	152
CC61051	181	104
CC61058	181	100
CC61059	160	71
CC61060	178	100
CC61061	181	58
CC61062	181	52
CC61064	178	58
CC80001	105	30
CC80002	108	30
CC80007	99	25
CC81003	99	20
CC81006	175	11
CC81007	97	59
CC81008	145	35
CC81012	96	67
CC81013	84	69
CC81016	119	49
CC81020	120	77
CC81021	82	30
CC81023	113	29
CC81026	116	29
CC81028	119	29
CC81032	122	29
CC81033	89	49
CC81034	92	49
CC81036	94	49
CC81038	98	43
CC81041	93	30
CC81042	90	30
CC81043	87	30
CC81046	122	25
CC81048	129	29
CC81050	108	76
CC81055	102	76
CC81057	125	29
CC81058	126	72
CC81059	96	80
CC81062	113	43
CC81082	88	16
CC81508	174	17
CC82001	141	50
CC82004	132	38
CD32411	144	185
CD32421	141	185
CD80007	97	25
CIC32410	128	84
CIC43050	157	245
CR31003	77	201
CR31006	77	199
CR31008	69	20
CR31009	77	11
CR31011	67	45
CR31019	130	219
CR31021	140	230
CR31022	132	215
CR31029	89	215
CR31039	91	215
CR31041	124	213
CR31042	129	215
CR31043	131	211
CR31044	131	204
CR31045	131	208
CR31046	141	236
CR31047	131	234
CR31048	150	232
CR31051	89	219
CR31052	91	219
CR32021	135	185
CR32026	53	106
CR32101	124	100

Koordinaten für die Bauteile der Lötseite (Unterseite)

Coordinates of the Components on the Solder Side (Bottom Side)

Pos.-Nr./ Pos. No.	Koordinaten/ Coordinates X	Y
CR32102	114	107
CR32103	132	120
CR32104	118	106
CR32105	127	92
CR32107	120	101
CR32108	125	117
CR32109	130	99
CR32110	133	103
CR32111	114	97
CR32112	114	89
CR32113	108	98
CR32114	110	98
CR32119	119	92
CR32124	101	82
CR32128	90	99
CR32129	94	98
CR32131	88	115
CR32132	119	90
CR32133	109	82
CR32141	105	97
CR32142	105	99
CR32143	105	94
CR32144	105	92
CR32150	114	86
CR32300	73	190
CR32301	73	192
CR32302	54	194
CR32303	37	187
CR32304	18	190
CR32306	85	172
CR32307	42	173
CR32309	33	178
CR32310	30	178
CR32311	37	173
CR32313	32	173
CR32314	27	178
CR32315	25	178
CR32317	27	173
CR32318	22	178
CR32319	22	173
CR32334	73	183
CR32335	55	186
CR32336	38	194
CR32337	58	174
CR32338	51	186
CR32339	58	20
CR32340	61	20
CR32360	35	204
CR32364	62	187
CR32401	127	77
CR32402	125	77
CR32403	120	82
CR32404	130	72
CR32406	120	84
CR32407	120	80
CR32408	122	77
CR32409	151	117
CR32410	129	77
CR32411	152	172
CR32412	155	197
CR32416	144	164
CR32417	132	77
CR32418	134	77
CR32419	149	164
CR32420	138	185
CR32431	148	174
CR32432	148	184
CR33014	141	132
CR33018	160	177
CR33019	102	173
CR33020	142	156
CR33025	145	125
CR34032	75	86
CR34033	74	92
CR34038	95	140
CR34039	101	157
CR34040	103	155
CR34041	121	156
CR34042	108	148
CR34043	116	156
CR34044	110	170
CR34046	86	148
CR34047	89	145
CR34058	152	101
CR34059	150	101
CR34061	106	141
CR34062	64	123
CR34064	125	125
CR34067	118	125
CR34076	102	141
CR40021	28	113
CR40026	38	67
CR40031	20	113
CR40041	25	113
CR40046	37	81
CR40051	23	113
CR40058	16	107
CR40059	27	104
CR40060	21	101
CR40061	15	74
CR40062	38	69
CR40063	39	81
CR40064	15	72
CR40070	18	113
CR40071	16	109
CR41011	38	18
CR41022	19	33
CR41023	23	33
CR41032	28	28
CR41033	31	27
CR43001	48	202
CR43002	44	215
CR43003	32	228
CR43006	51	202
CR43008	20	228
CR43011	29	203
CR43013	17	244
CR43016	32	203
CR43018	18	228
CR43021	44	202
CR43023	91	230
CR43026	46	202
CR43028	83	230
CR43031	21	203
CR43033	80	244
CR43036	23	203
CR43038	76	231
CR43040	81	253
CR43041	89	244
CR43042	86	244
CR43043	30	244
CR43044	27	244
CR43045	25	244
CR43046	98	243
CR43047	93	243
CR43048	155	238
CR43051	161	252
CR43052	111	243
CR43053	109	247
CR43054	36	247
CR43055	109	251
CR43056	159	252
CR43057	161	236
CR43058	168	246
CR43061	151	252
CR43062	46	243
CR43063	51	243
CR43066	38	243
CR43067	33	243
CR43072	106	243
CR43073	108	226
CR43074	107	247
CR43076	169	253
CR43077	166	246
CR43078	121	230
CR43079	118	219
CR43095	118	243
CR43096	115	244
CR43097	102	227
CR43181	157	252
CR43182	157	238
CR43183	153	252
CR43184	161	238
CR43241	57	244
CR43242	60	244
CR43243	62	244
CR43246	62	249
CR43247	55	244
CR43249	114	203
CR43250	103	203
CR43254	120	200
CR43255	118	200
CR43256	107	202
CR43257	158	214
CR43258	116	203
CR43259	116	195
CR43261	103	221
CR43262	111	223
CR43263	105	221
CR43265	66	175
CR43266	100	221
CR43267	63	231
CR43271	94	219
CR43274	85	178
CR43276	115	219
CR43277	105	226
CR43278	111	203
CR43279	110	199
CR43281	99	200
CR43282	108	221
CR43283	96	219
CR43284	86	222
CR43285	64	175
CR43286	99	202
CR43287	99	204
CR43288	152	44
CR43289	155	38
CR43290	136	26
CR46001	87	49
CR46003	134	67
CR46004	150	66
CR46007	142	67
CR46008	148	67
CR46009	140	67
CR46011	148	71
CR46012	149	62
CR46013	142	62
CR46016	84	49
CR46022	85	34
CR46024	80	59
CR46026	84	43
CR50002	180	196
CR50004	189	232
CR50012	177	194
CR52217	156	150
CR52247	125	161
CR52250	159	165
CR52251	131	139
CR52252	140	156
CR52253	170	226
CR52254	166	226
CR52255	152	174
CR52256	120	149
CR52263	178	225
CR52266	132	67
CR55001	180	180
CR55002	176	186
CR57001	172	120
CR57002	169	160
CR57003	166	126
CR57004	161	119
CR57006	168	126
CR57008	167	114
CR57012	161	117
CR57021	167	71
CR57022	165	71
CR57101	181	169
CR57102	154	114
CR57103	151	105
CR57104	181	172
CR57113	169	238
CR57116	175	253
CR57117	177	247
CR57121	172	253
CR57124	178	232
CR61041	181	158
CR61044	174	134
CR61046	153	80
CR61051	181	109
CR61054	161	67
CR61056	163	71
CR80001	106	34
CR80007	101	29
CR81001	131	16
CR81002	94	11
CR81004	108	12
CR81005	101	31
CR81006	145	32
CR81007	97	49
CR81008	130	57
CR81009	100	34
CR81010	86	43
CR81011	80	66
CR81012	87	73
CR81013	84	73
CR81014	104	64
CR81015	132	13
CR81016	114	49
CR81017	87	69
CR81018	108	22
CR81019	115	25
CR81020	81	78
CR81021	95	34
CR81022	96	43
CR81023	114	33
CR81025	111	22
CR81026	117	33
CR81027	117	43
CR81028	119	33
CR81029	119	43
CR81030	94	20
CR81031	89	49
CR81032	122	33
CR81033	84	59
CR81034	92	59
CR81035	92	49
CR81036	94	59
CR81037	98	34
CR81038	79	75
CR81039	92	63
CR81040	89	43
CR81041	93	34
CR81042	90	34
CR81043	87	34
CR81044	91	43
CR81045	93	43
CR81046	124	33
CR81047	122	43
CR81048	129	33
CR81049	133	26
CR81050	84	100
CR81055	101	105
CR81056	124	43
CR81057	126	33
CR81059	97	104
CR81060	116	82
CR81061	105	76
CR81062	101	108
CR81063	96	83
CR81066	121	49
CR81067	124	49
CR81068	126	49
CR81072	130	222
CR81073	82	23
CR81074	82	20
CR81076	82	26
CR81077	87	26
CR81081	83	16
CR81082	86	16
CR81083	103	43
CR81084	108	43
CR81086	112	49
CR81087	109	49
CR81500	177	38
CR81501	172	38
CR81502	149	24
CR81503	175	40
CR81505	145	24
CR81507	173	11
CR81508	174	15
CR81509	159	38
CR81511	157	76
CR82001	136	52
CR82003	128	43
CR82004	126	43
CR82006	132	40
CR82007	136	39
CR82008	105	19
CT31005	78	16
CT31010	63	48
CT31020	60	65
CT31030	63	56
CT32105	131	117
CT32111	114	102
CT32119	119	96
CT32122	109	86
CT32123	109	93
CT32124	100	97
CT32128	94	95
CT32132	114	93
CT32308	41	165
CT32310	36	165
CT32312	31	165
CT32315	26	165
CT32318	21	165
CT32415	138	169
CT32430	142	169
CT32431	148	169
CT34031	101	146
CT34075	91	129
CT40059	16	101
CT41022	21	37
CT41030	23	30
CT43095	119	247
CT43244	58	249
CT43246	67	247
CT43255	120	195
CT43289	151	38
CT43290	59	135
CT46004	145	62
CT46009	138	62
CT52253	173	226
CT57005	167	120
CT57020	166	76
CT57021	164	104
CT57103	176	173
CT57112	173	238
CT57113	173	245
CT57124	173	232
CT61043	174	139
CT61053	166	65
CT81010	80	70
CT81015	99	67
CT81030	73	28
CT81058	112	77
CT81080	87	22
CT81091	127	15
CT81502	168	38
CT81508	174	22
CT81511	157	80
CT82006	127	21
OM01	338	9
OM02	28	253
OM30	345	242
OM31	20	251
OM32	300	4
OM40	88	57
_CBR154	92	11
_CC32107	129	109
_CC32111	113	82
_CC32152	136	128
_CC32154	142	109
_CC32411	134	156
_CC32451	63	167
_CC32452	59	169
_CC34069	150	132
_CC34072	148	160
_CC40028	28	59
_CC40032	10	69
_CC40036	24	73
_CC40038	39	61
_CC40048	16	88
_CC40049	30	86
_CC40052	16	96
_CC40056	16	91
_CC40059	24	101
_CC43289	150	44
_CC46020	100	58
_CC50018	173	190
_CC57003	138	156
_CC81063	148	51
_CC81081	83	16
_CD32152	139	117
_CD32153	136	117
_CR31013	64	62
_CR31018	62	43
_CR31028	60	61
_CR31038	63	52
_CR32106	120	106
_CR32151	133	109
_CR32152	137	124
_CR32153	138	107
_CR32156	138	109
_CR32157	138	113
_CR32158	139	103
_CR32326	109	185
_CR32327	112	185
_CR32421	136	77
_CR32422	138	77
_CR32426	114	185
_CR32433	157	175
_CR32436	155	192
_CR32437	157	178
_CR32438	153	178
_CR32439	157	180
_CR32441	133	185
_CR32451	61	159
_CR32452	56	157
_CR32453	56	159
_CR32454	57	169
_CR34034	80	105
_CR34071	162	136
_CR34072	137	67
_CR40028	28	62
_CR40036	15	69
_CR40038	35	61
_CR40042	30	113
_CR40048	16	84
_CR40049	30	89
_CR40056	16	94
_CR43004	26	228
_CR43014	20	244
_CR61020	211	135
_CR81003	100	43
_CR81024	115	43
_CR81064	75	109
_CR81065	72	28
_CR81091	106	43
_CR81092	92	16
_CT32435	158	184
_CT32440	153	184
_CT32453	58	164
_CT32454	53	164

Chassisplatte / Chassis Board

33 45 35 34 30 39 32 38 40 37 36 46 46A

90 80 70 60 50 40 30 20 10 0

0

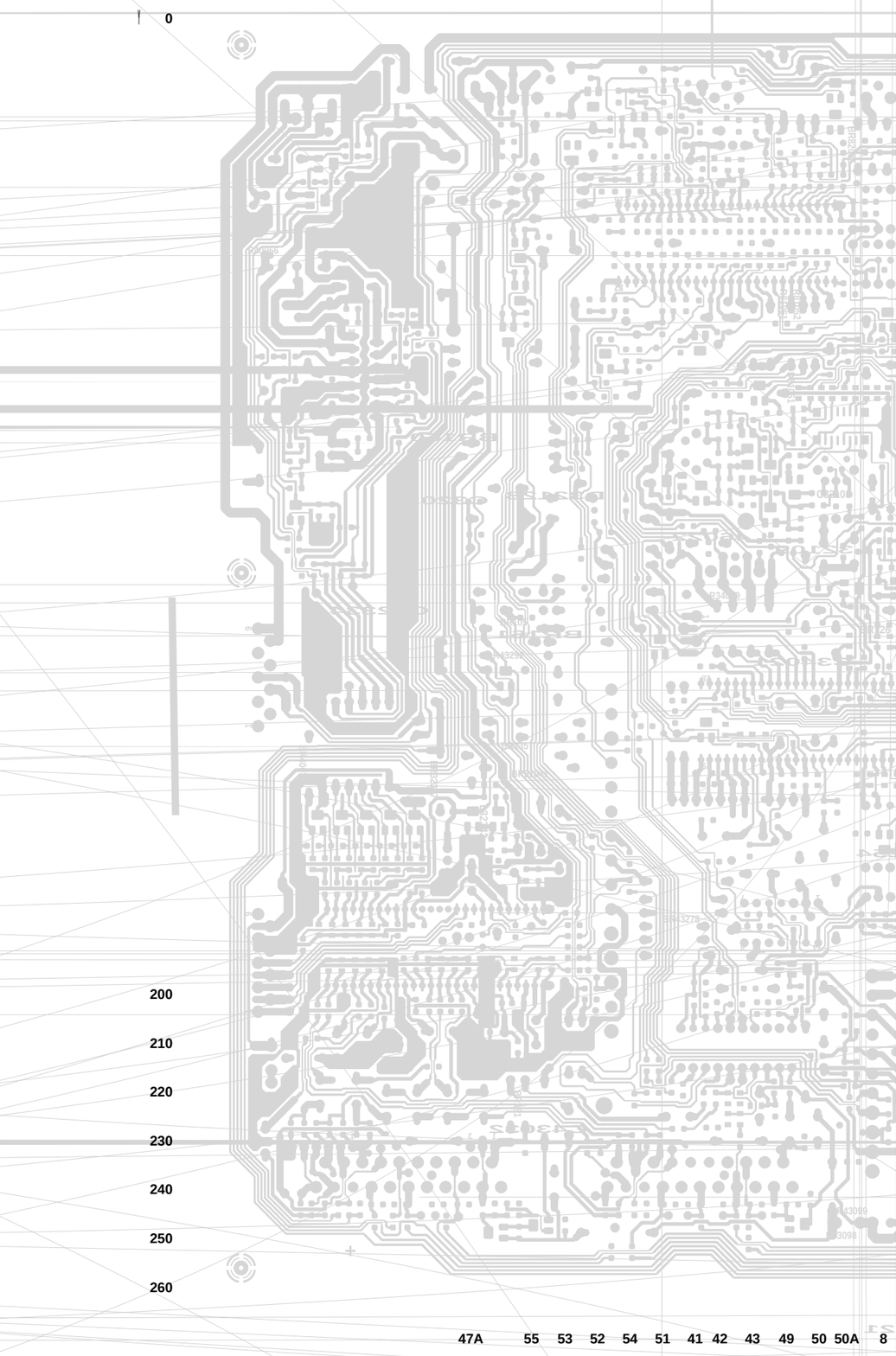

200
210
220
230
240
250
260
190

47A 55 53 52 54 51 41 42 43 49 50 50A 8

Bestückungsseite, Ansicht von oben / Component Side, Top View

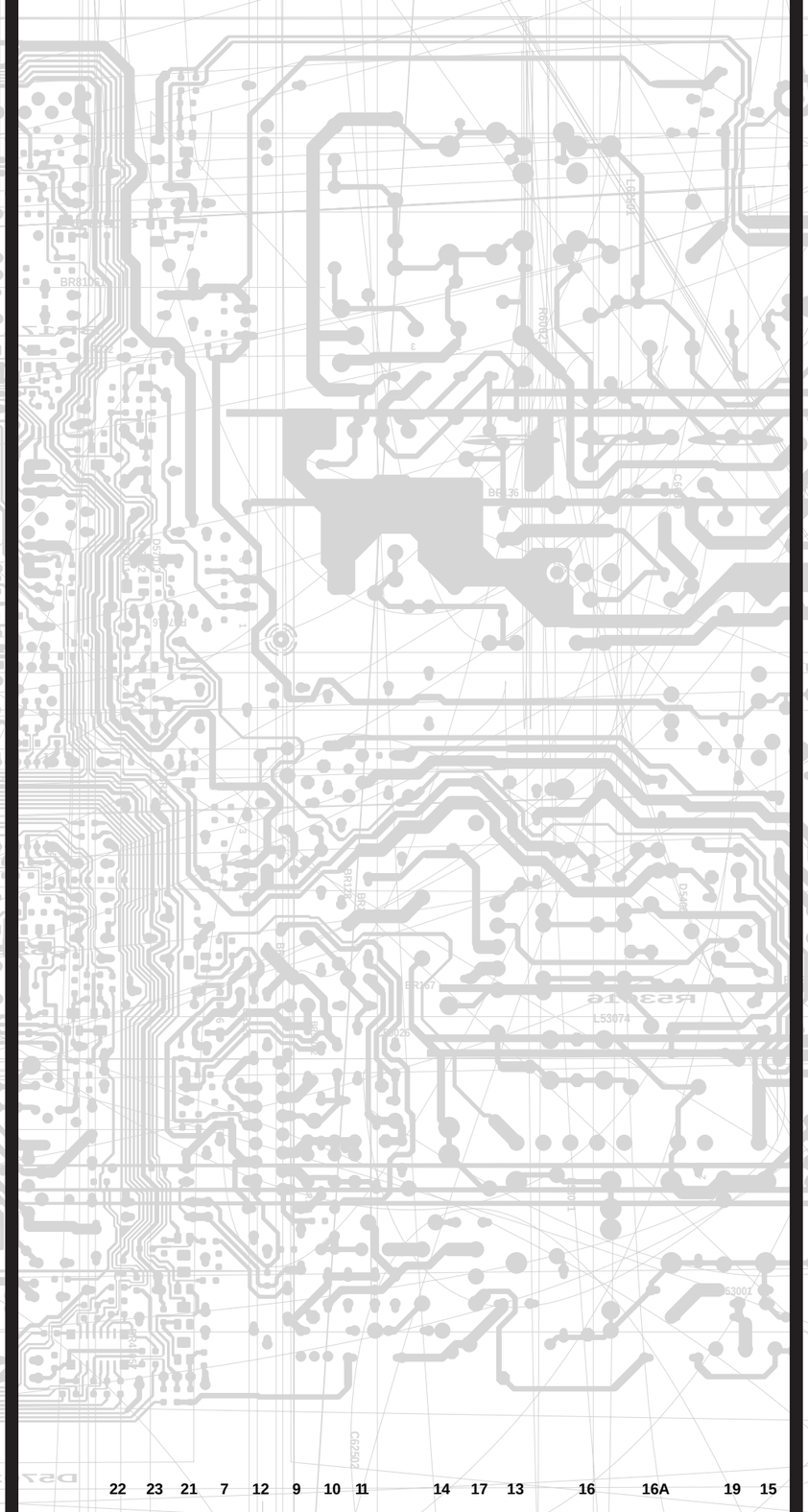

22 23 21 7 12 9 10 11 14 17 13 16 16A 19 15

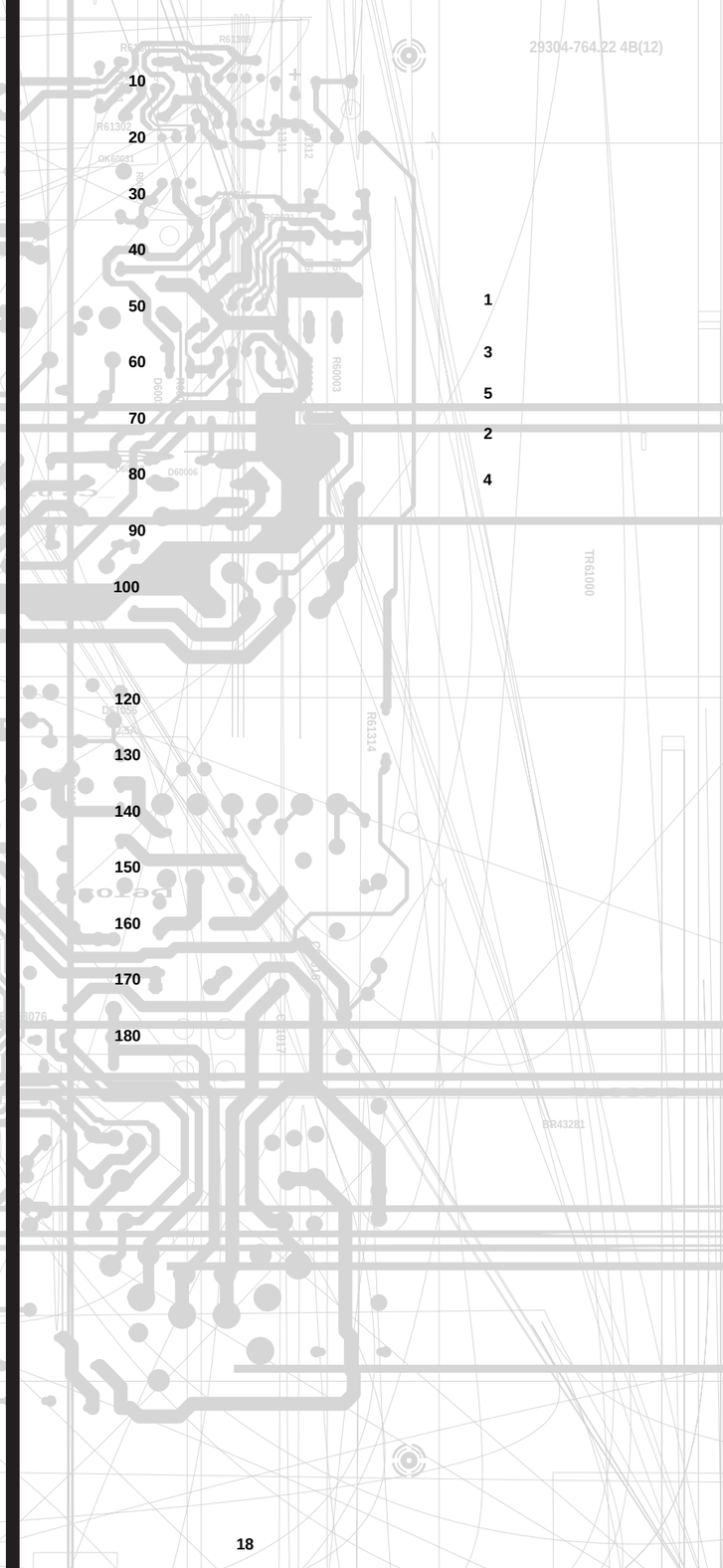

10
20
30
40
50
60
70
80
90
100
120
130
140
150
160
170
180

1
3
5
2
4

18

Platinenabbildungen und Schaltpläne / Layout of the PCBs and Circuit Diagrams
CUC 2030 N … 2080 N

Chassisplatte / Chassis Board

Lötseite, Ansicht von unten / Solder Side, Bottom View

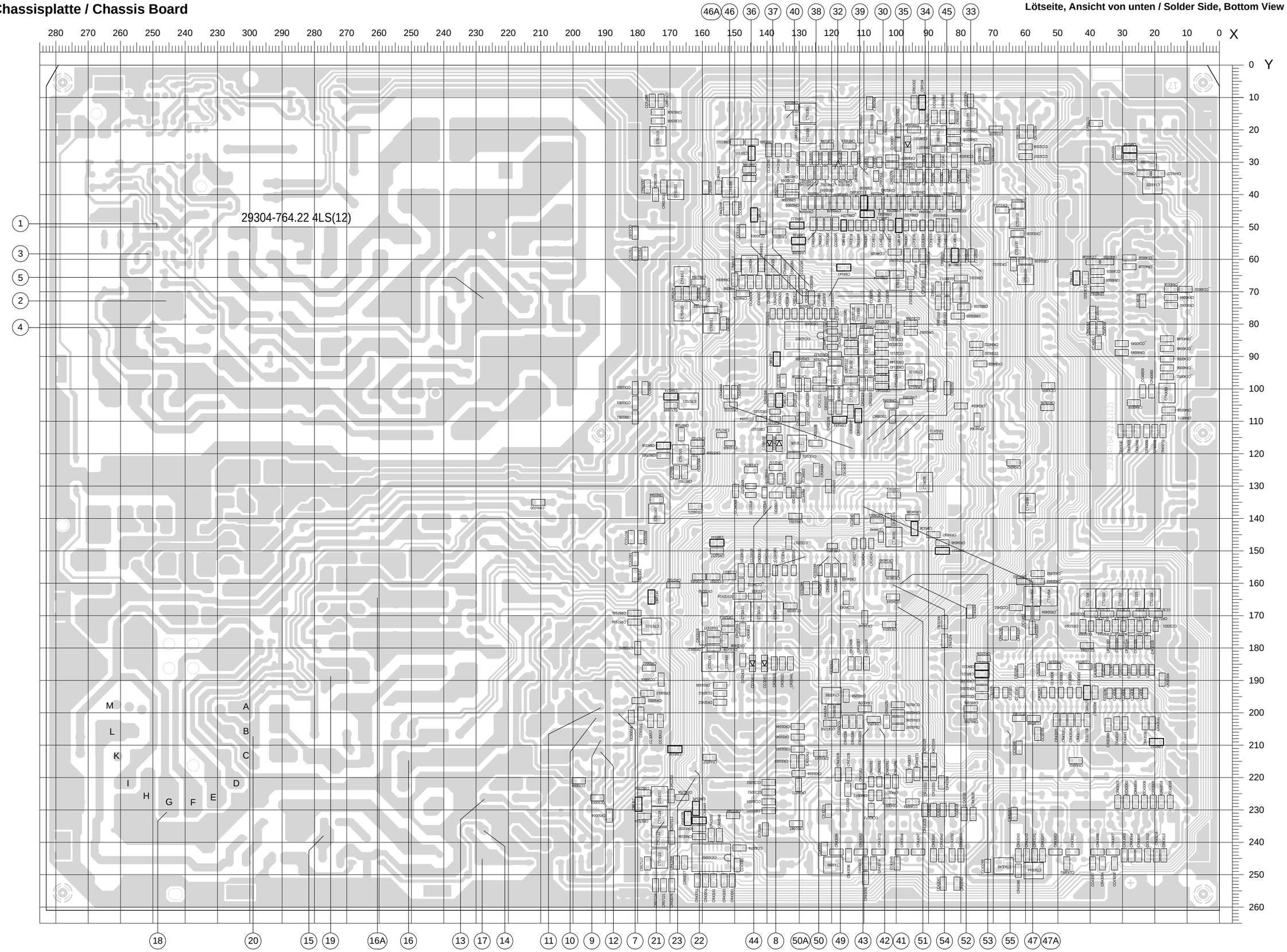

Oszillogramme Chassis / Oscillograms Chassis

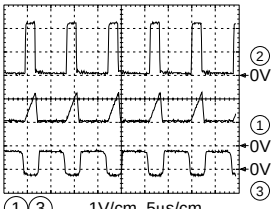

1 3 1V/cm, 5µs/cm
2 5V/cm, 5µs/cm

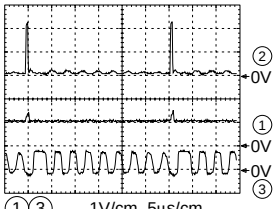

1 3 1V/cm, 5µs/cm
2 5V/cm, 5µs/cm
Standby

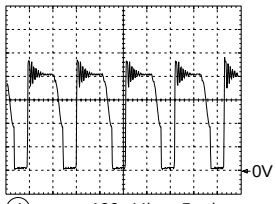

4 100mV/cm, 5µs/cm

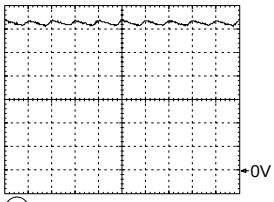

5 50V/cm, 10ms/cm

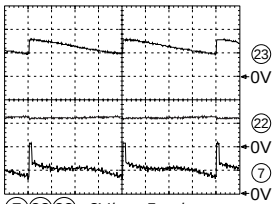

7 22 23 2V/cm, 5ms/cm

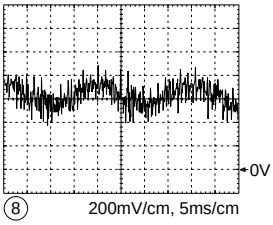

8 200mV/cm, 5ms/cm

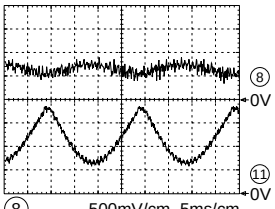

8 500mV/cm, 5ms/cm
11 5V/cm, 5ms/cm

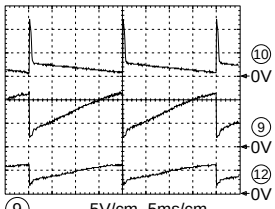

9 5V/cm, 5ms/cm
10 20V/cm, 5ms/cm
12 10V/cm, 5ms/cm

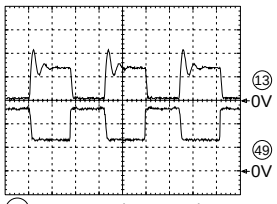

13 10V/cm, 20µs/cm
49 1V/cm, 20µs/cm

14 5V/cm, 20µs/cm
15 500V/cm, 20µs/cm

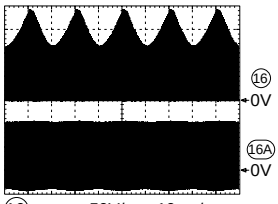

16 50V/cm, 10ms/cm
16A 100V/cm, 10ms/cm
Bild / Picture

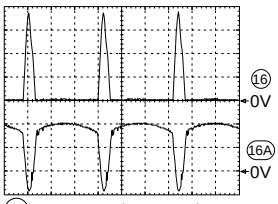

16 50V/cm, 20µs/cm
16A 100V/cm, 20µs/cm
Zeile / Line

17 20V/cm, 20µs/cm
21 5V/cm, 20µs/cm

18 20 100V/cm, 20µs/cm
19 50V/cm, 20µs/cm

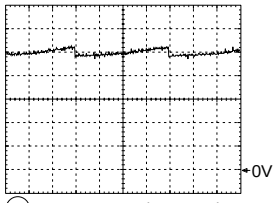

22 500mV/cm, 5ms/cm

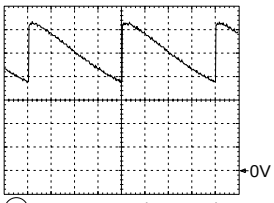

23 500mV/cm, 5ms/cm

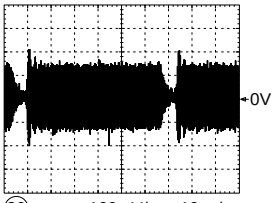

30 100mV/cm, 10µs/cm

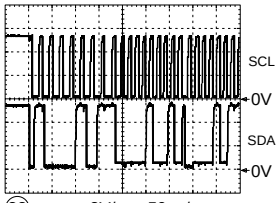

32 2V/cm, 50µs/cm

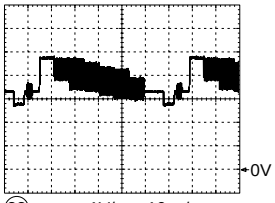

33 1V/cm, 10µs/cm

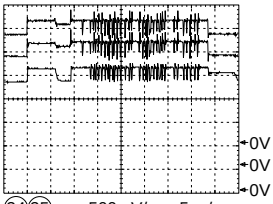

34 35 500mV/cm, 5µs/cm
36 mit / with OSD

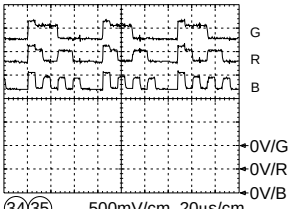

34 35 36 500mV/cm, 20µs/cm
ohne / without OSD

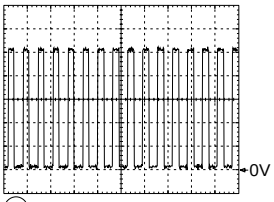

37 1V/cm, 100µs/cm

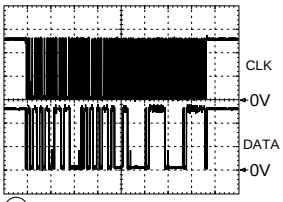

38 2V/cm, 100µs/cm

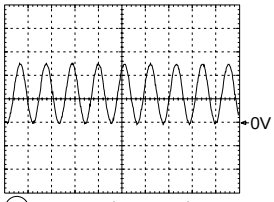

39 2V/cm, 50ns/cm

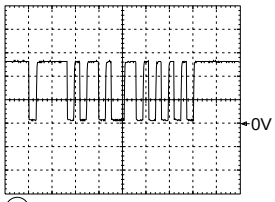

40 2V/cm, 2ms/cm

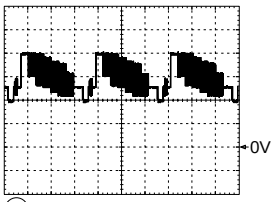

41 1V/cm, 20µs/cm

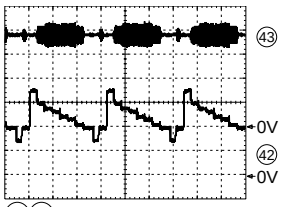

43 42 1V/cm, 20µs/cm
S-VHS

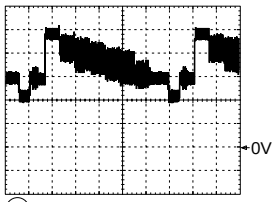

44 1V/cm, 10µs/cm

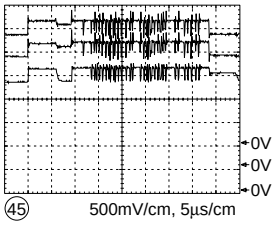

45 500mV/cm, 5µs/cm
mit / with OSD

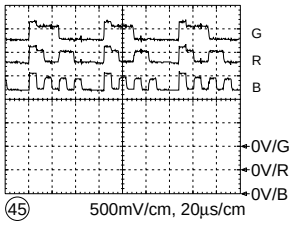

45 500mV/cm, 20µs/cm
ohne / without OSD

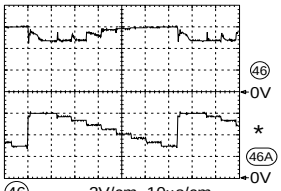

46 2V/cm, 10µs/cm
46A 50V/cm, 10µs/cm
* Trigger Cathode Pin 11

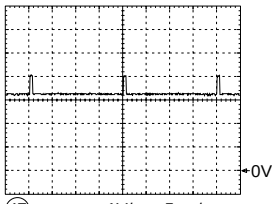

47 1V/cm, 5ms/cm
30% Weißbild / White raster

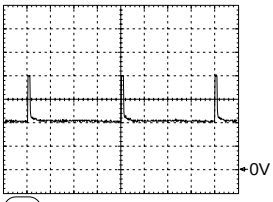

47A 1V/cm, 5ms/cm
100% Weißbild / White raster

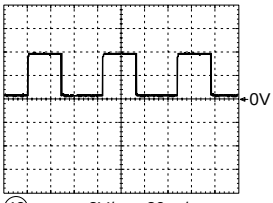

49 2V/cm, 20µs/cm

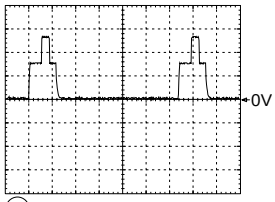

50 2V/cm, 10µs/cm
Zeile / Line

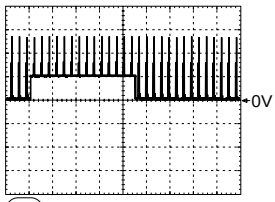

50A 2V/cm, 200µs/cm
Bild / Picture

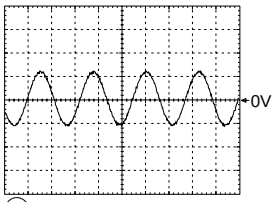

51 100mV/cm
4,43 / 3,58MHz

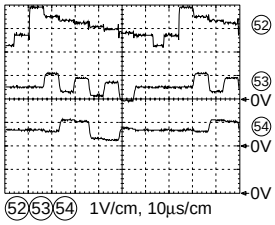

52 53 54 1V/cm, 10µs/cm

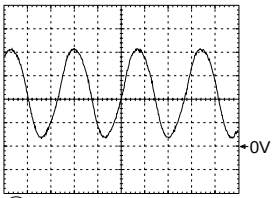

55 1V/cm, 20ns/cm

Bildrohrplatte / CRT Panel 29305-122.21/.23

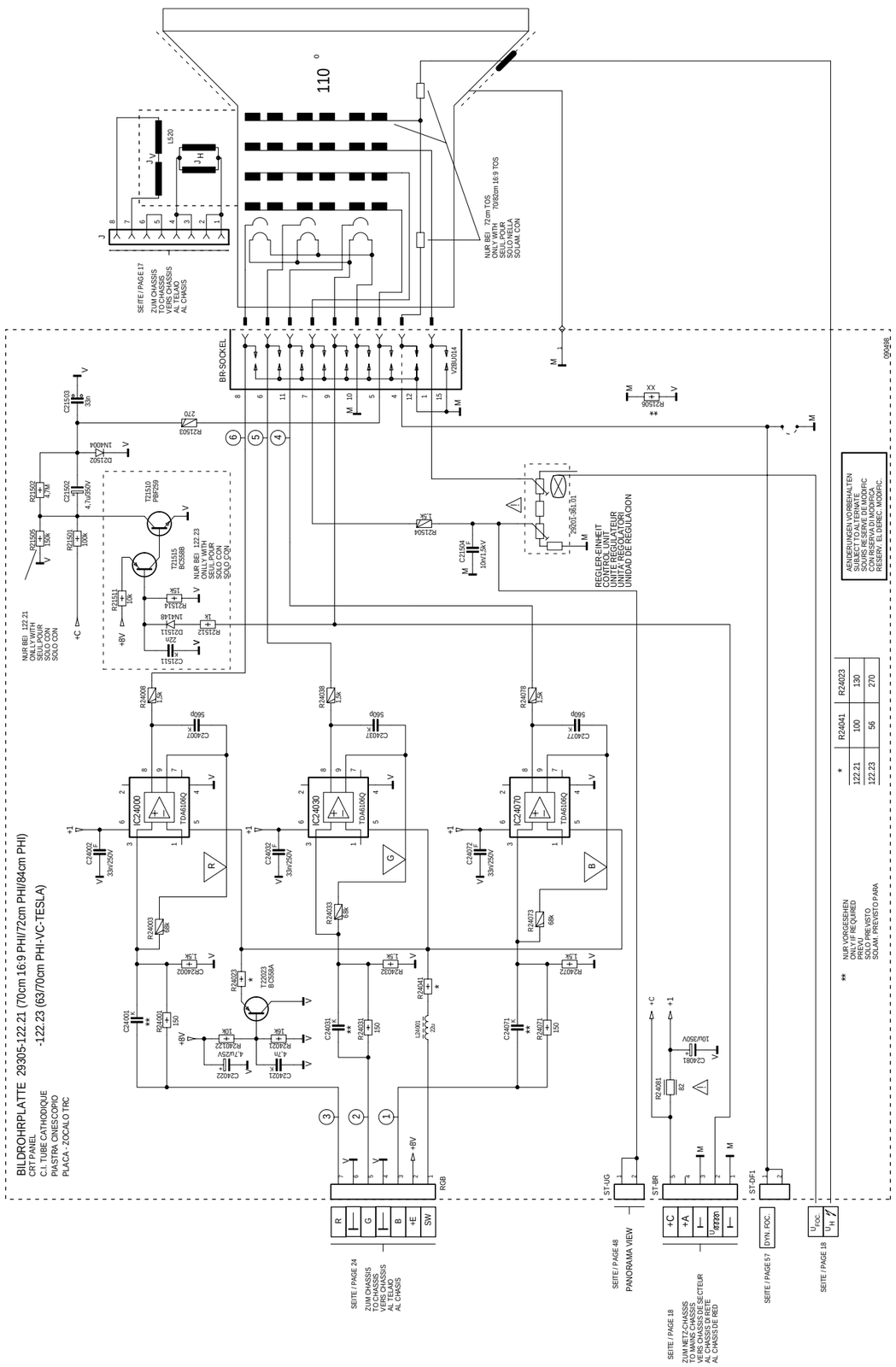

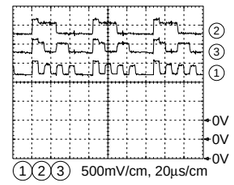

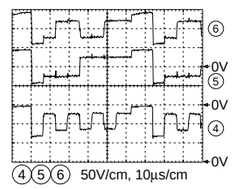

Bestückungsseite, Ansicht von oben / Component Side, Top View

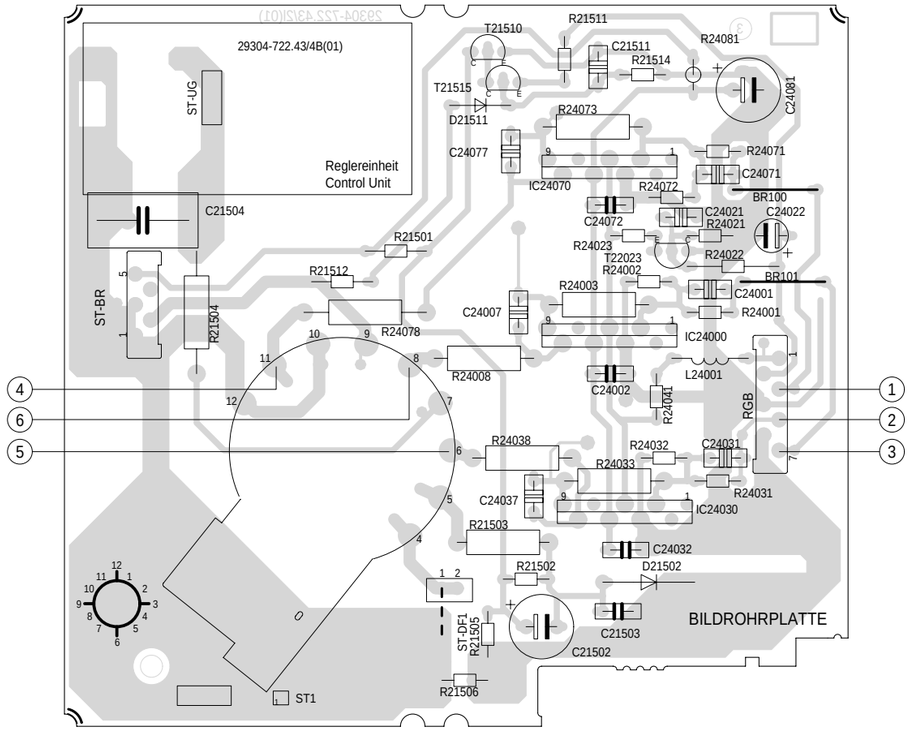

Lötseite, Ansicht von unten / Solder Side, Bottom View

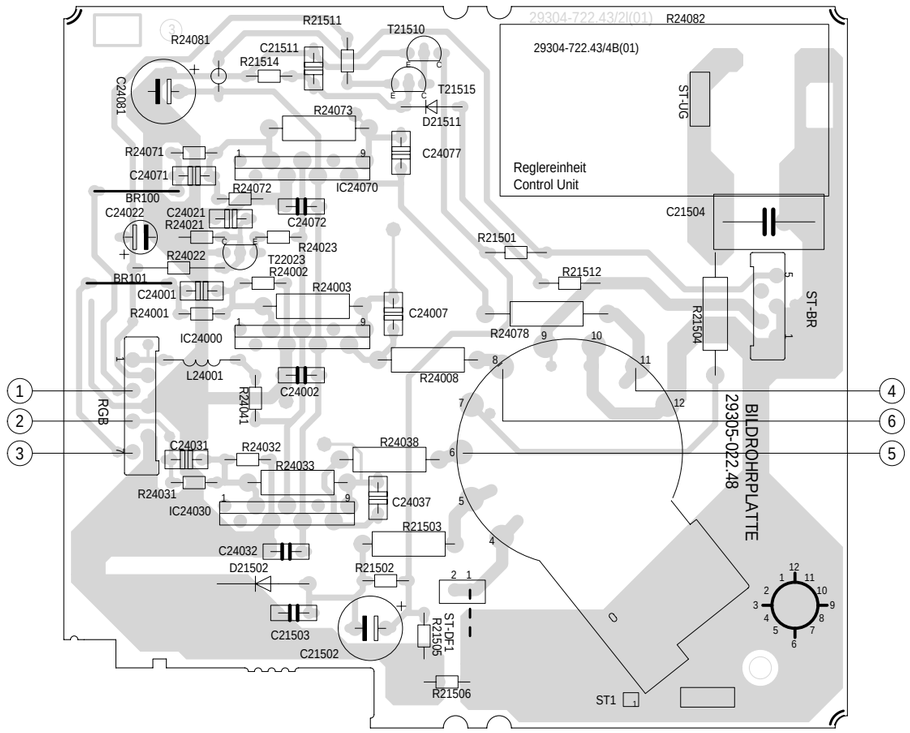

Bildrohrplatte / CRT Panel 29305-122.22

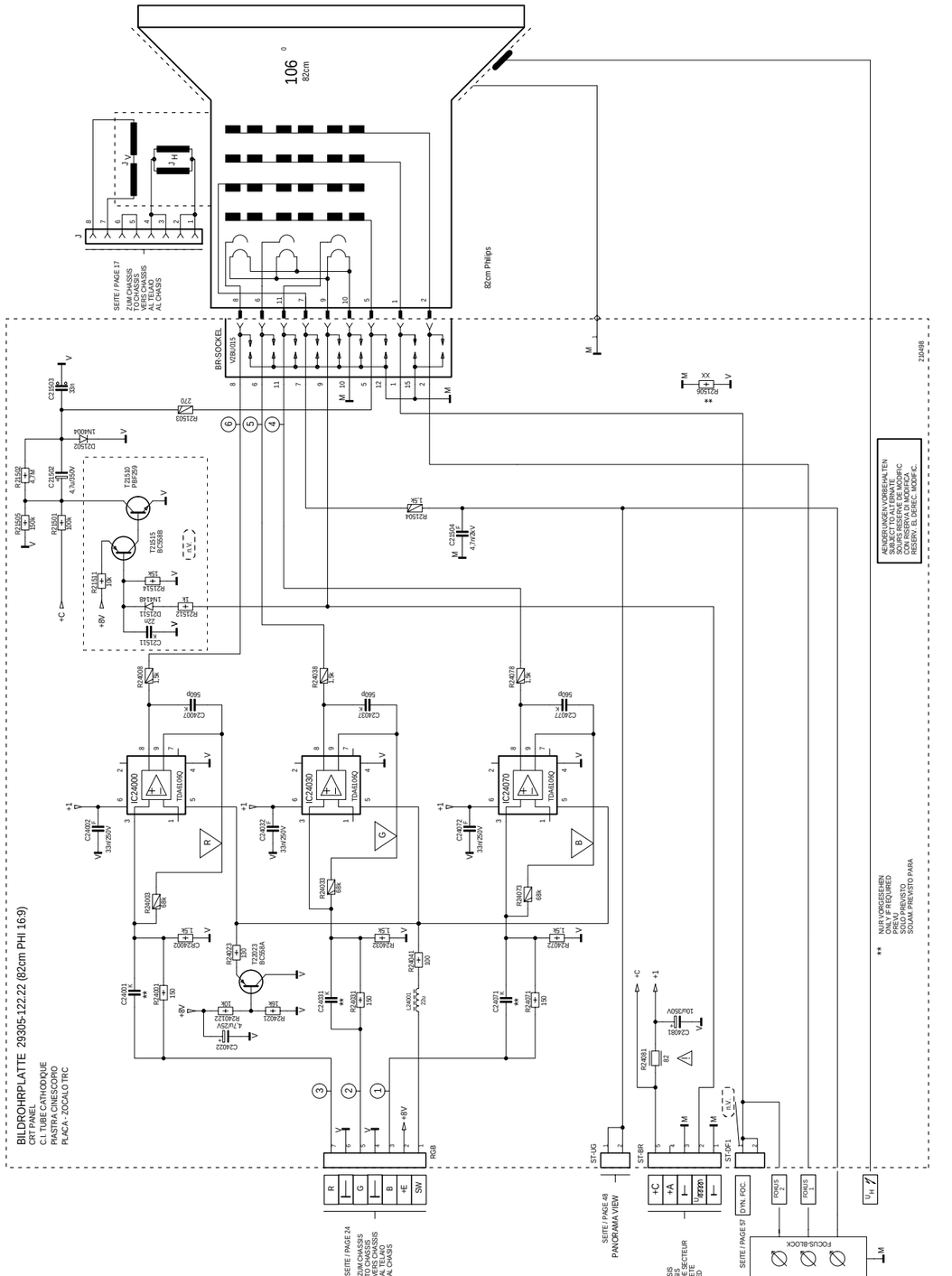

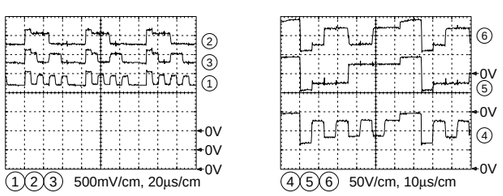

Bestückungsseite, Ansicht von oben / Component Side, Top View

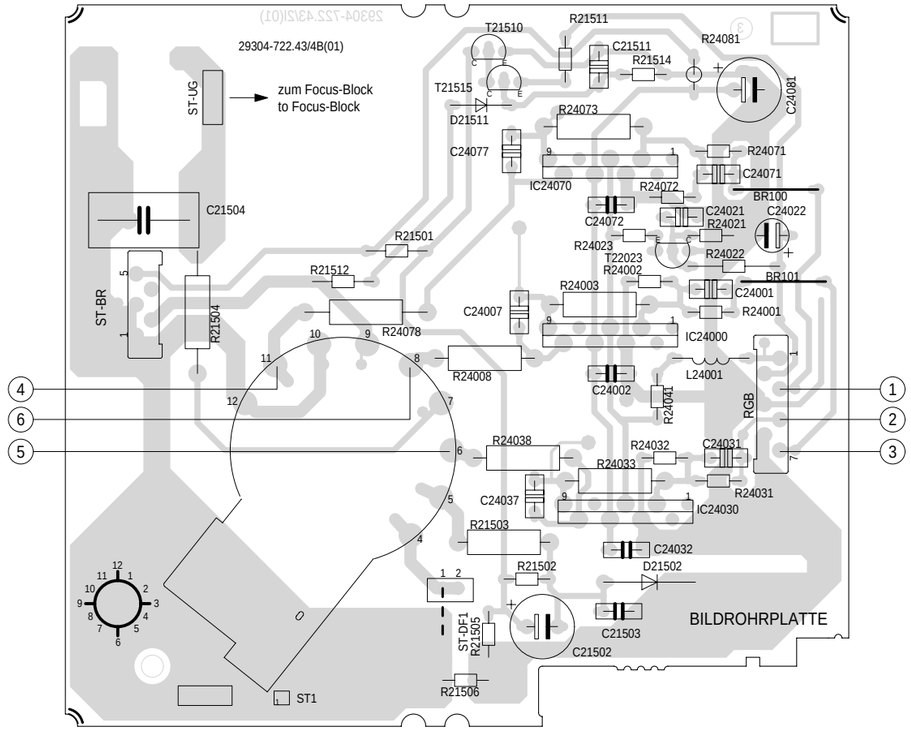

Lötseite, Ansicht von unten / Solder Side, Bottom View

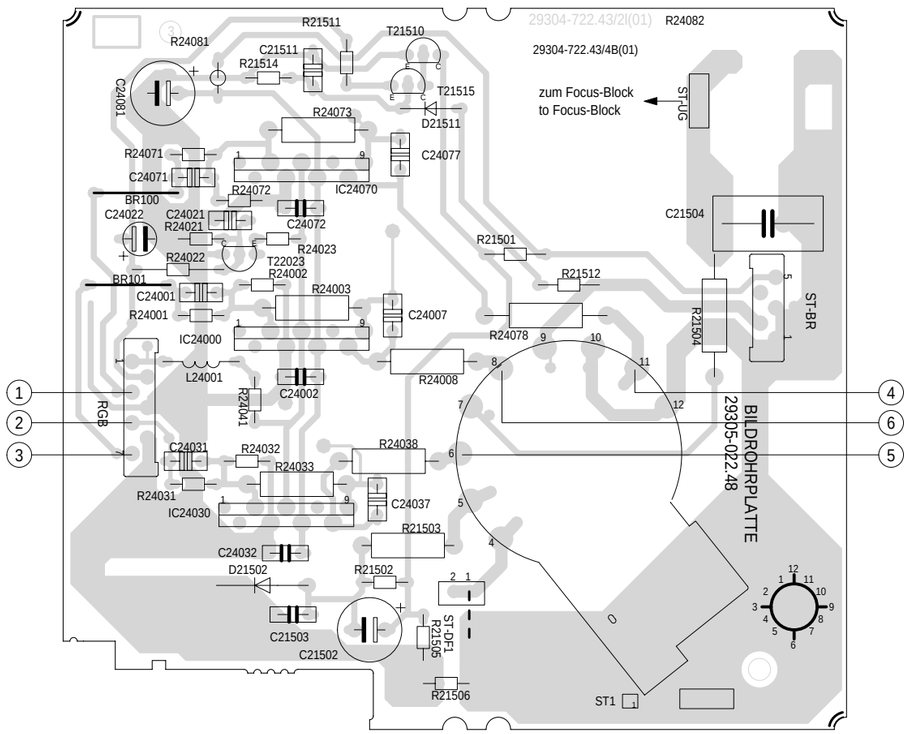

Buchsenplatte / Socket Board 29305-008.38

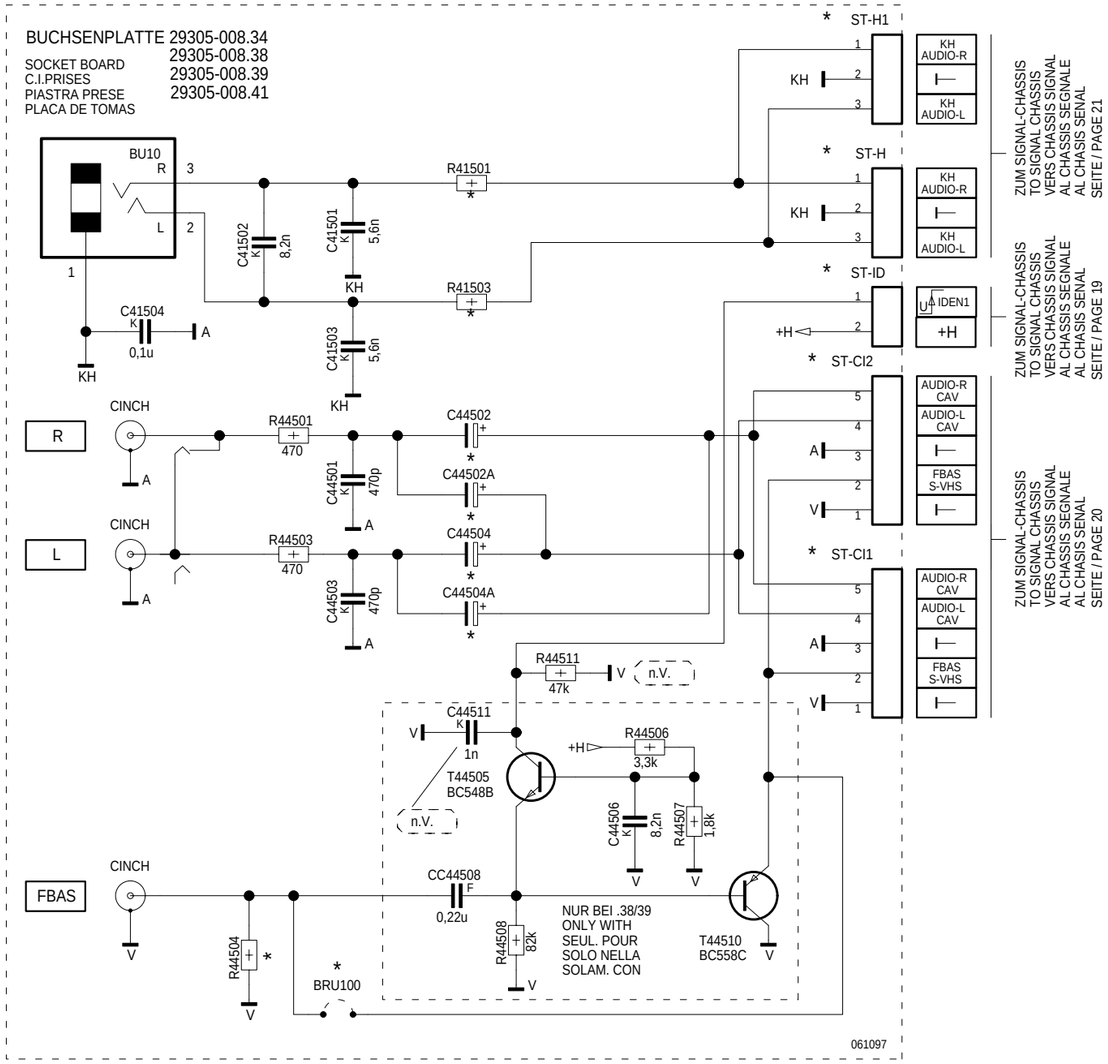

*	R41501 R41503	C44502 C44504	C44502A C44504A	ST-H1 ST-ID ST-CT1	ST-H ST-CT2	BRU100	R44504
-008.34	100	2,2U/100V	——	——	X	—•—•—	75
-008.38	33	2,2U/100V	——	X	——	——	75
-008.39	33	——	2,2U/100V	X	——	——	75
-008.41	100	2,2U/100V	——	——	X	—•—•—	——

Bestückungsseite, Ansicht von oben / Component Side, Top View

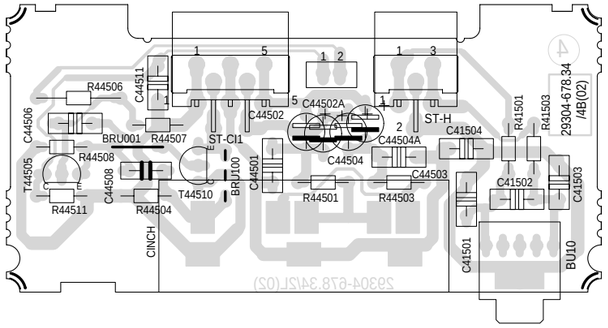

Lötseite, Ansicht von unten / Solder Side, Bottom View

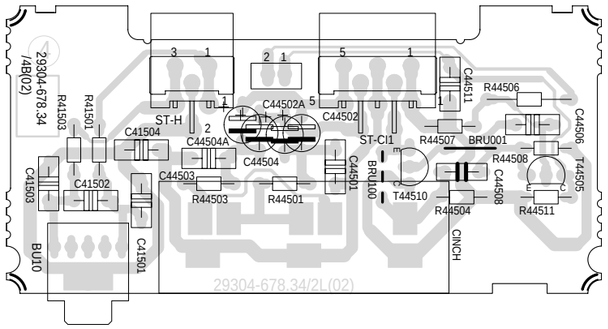

Feature-Platte CTI/LTI / Feature Board CTI/LTI 29305-119.35

Bestückungsseite, Ansicht von oben
Component Side, Top View

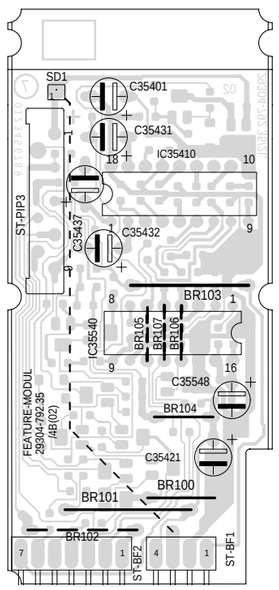

Lötseite, Ansicht von unten
Solder Side, Bottom View

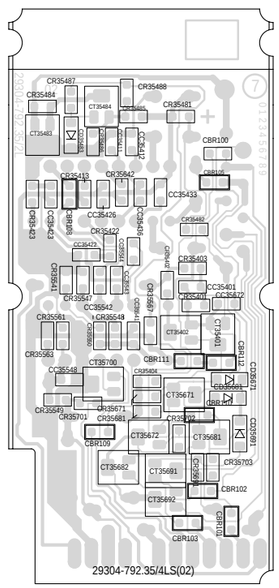

Feature-Platte CTI/LTI / Feature Board 29305-119.35

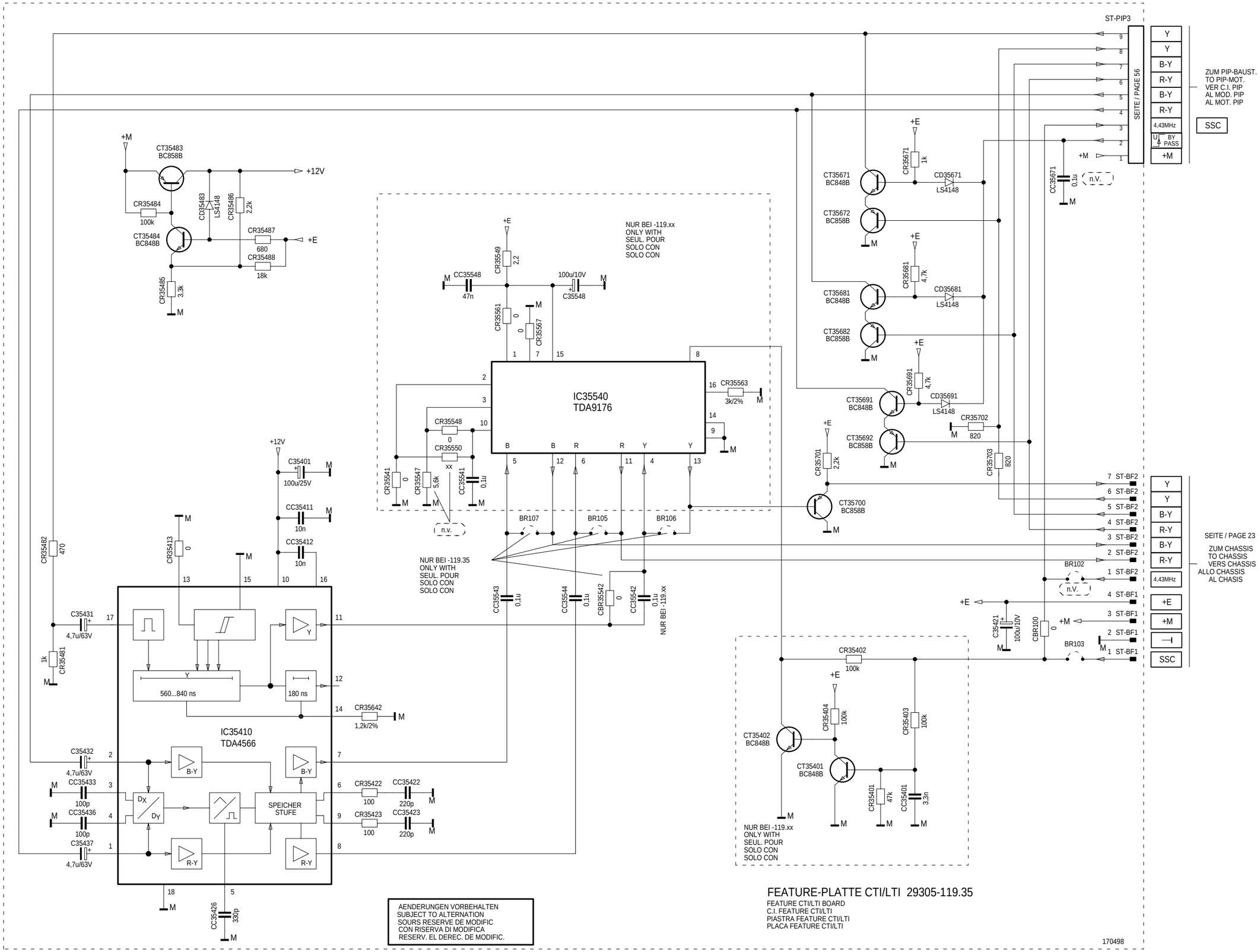

CUC 2030 N … 2080 N Platinenabbildungen und Schaltpläne / Layout of the PCBs and Circuit Diagrams

Dolby-Surround-Platte / Dolby Surround Board 29504-104.77

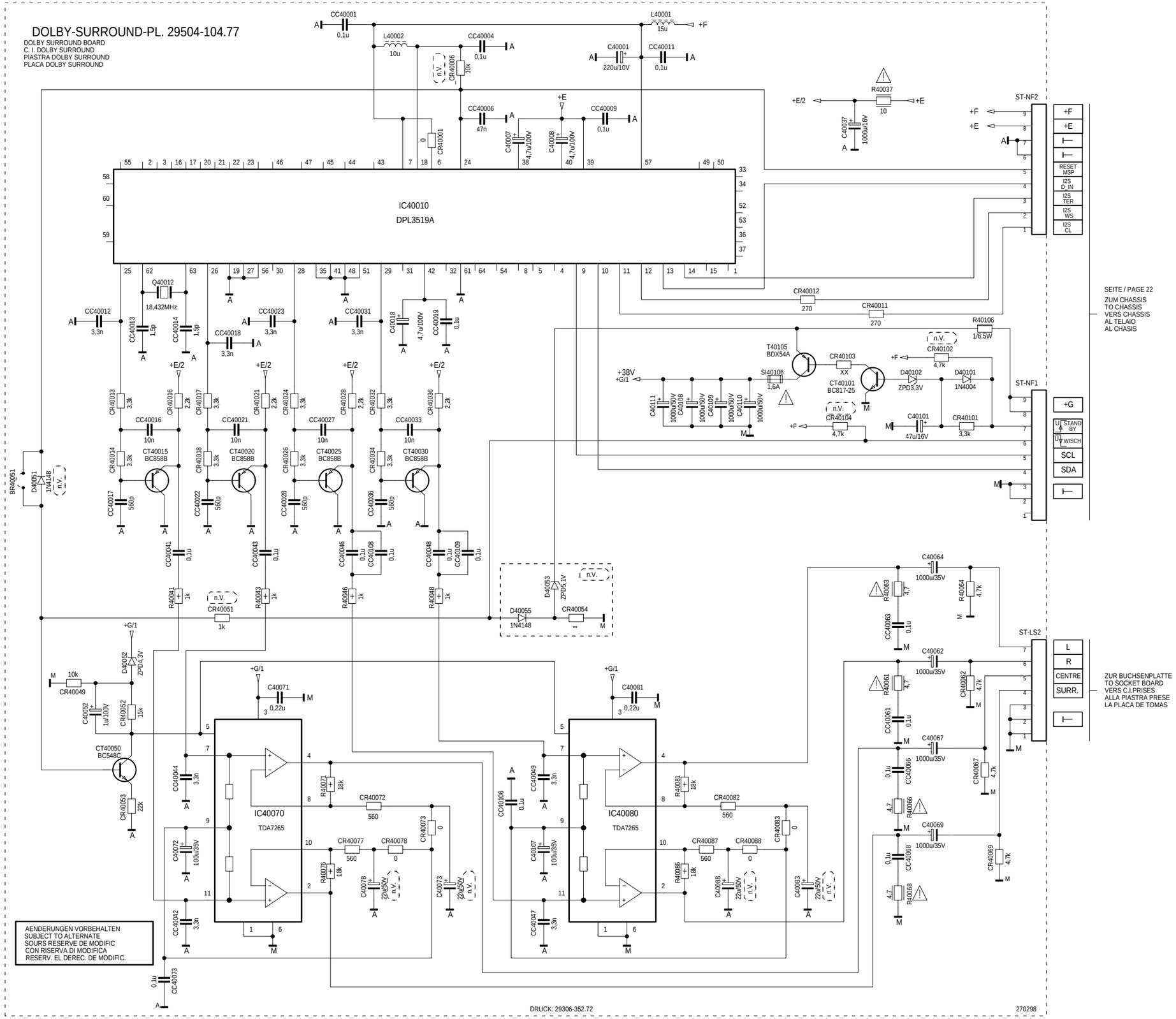

Dolby-Surround-Platte / Dolby Surround Board 29504-104.77

Bestückungsseite, Ansicht von oben / Component Side, Top View

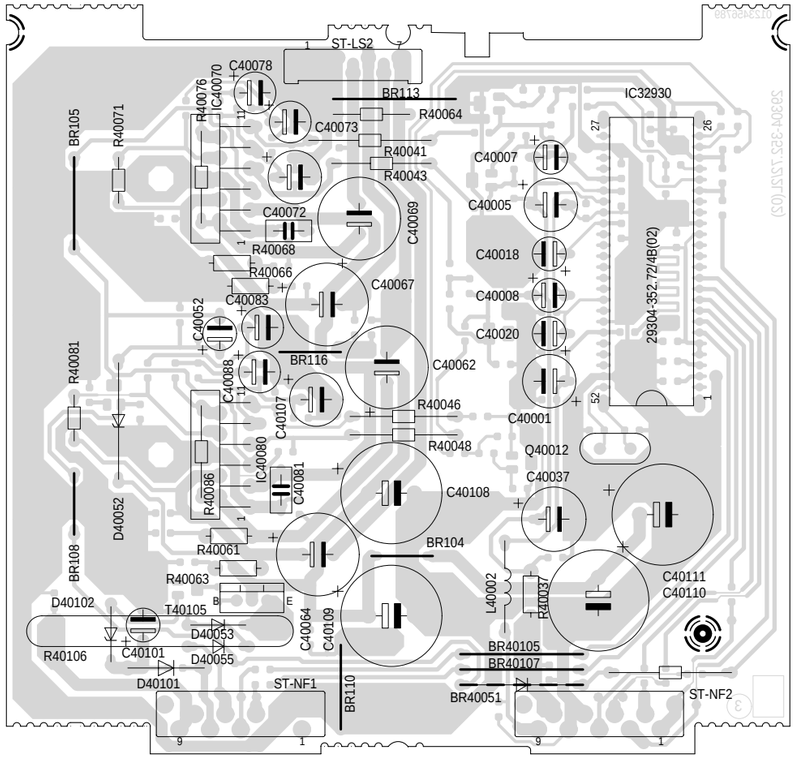

Lötseite, Ansicht von unten / Solder Side, Bottom View

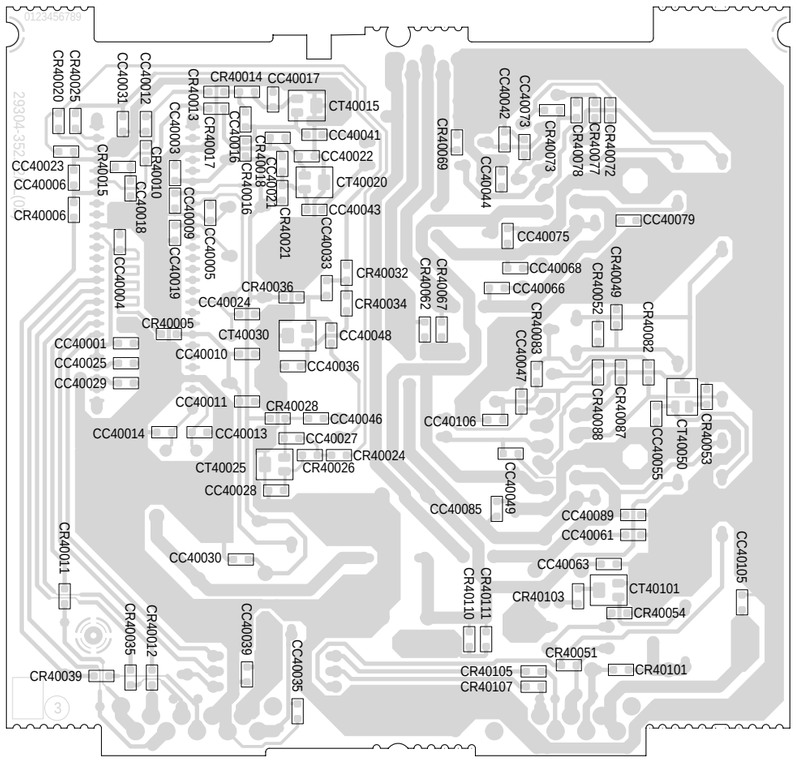

Bedieneinheit / Control Unit 29501-082.70
Keyboard 29501-083.70

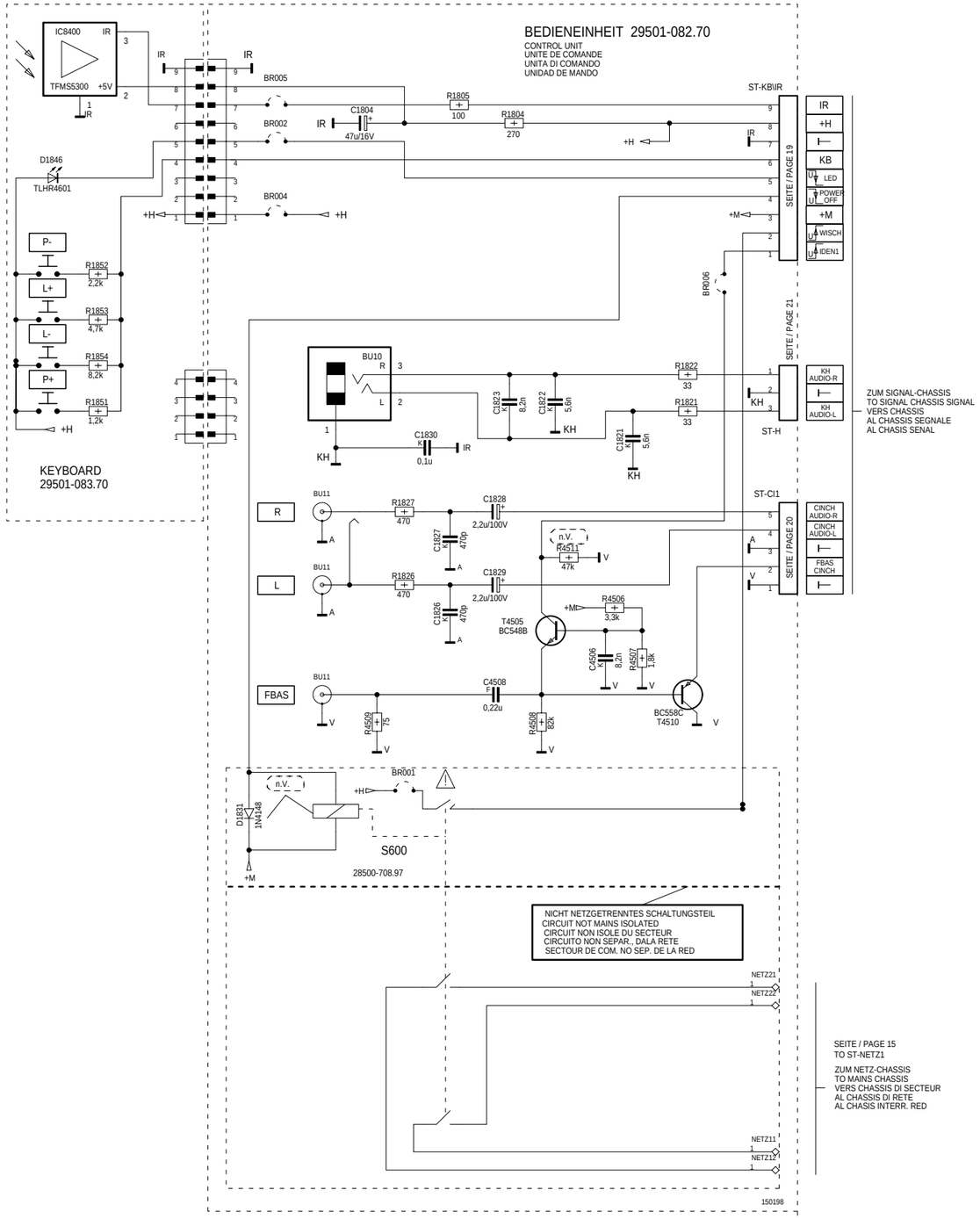

Bedieneinheit / Control Unit 29501-082.70

Bestückungsseite, Ansicht von oben

Component Side, Top View

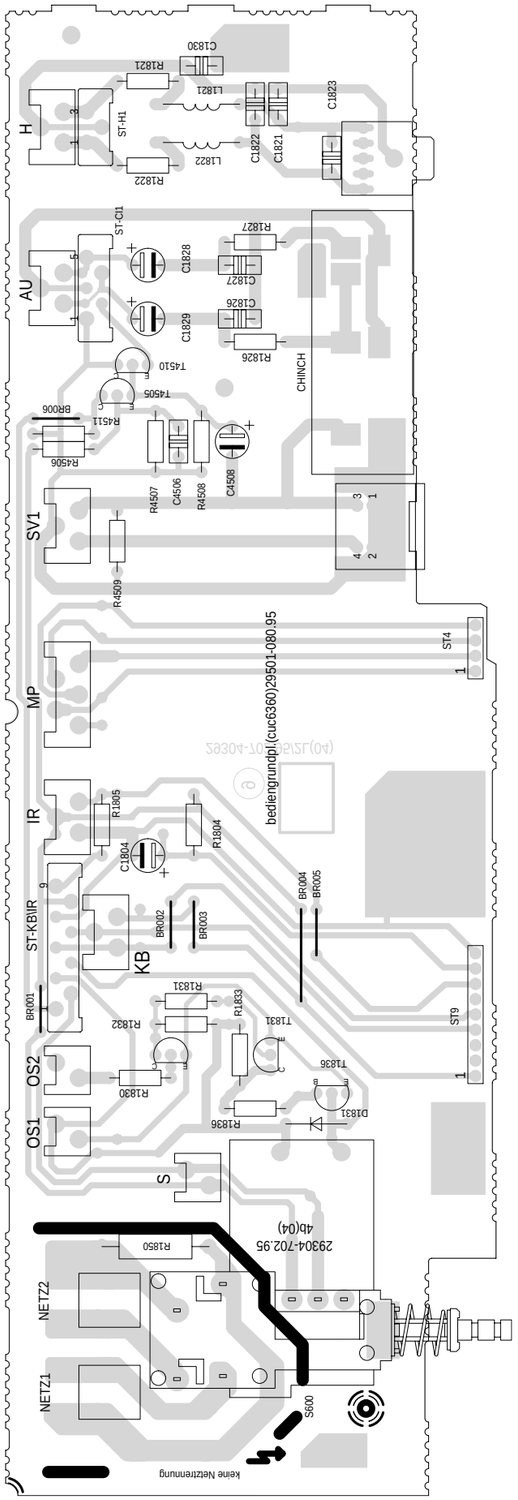

Lötseite, Ansicht von unten

Solder Side, Bottom View

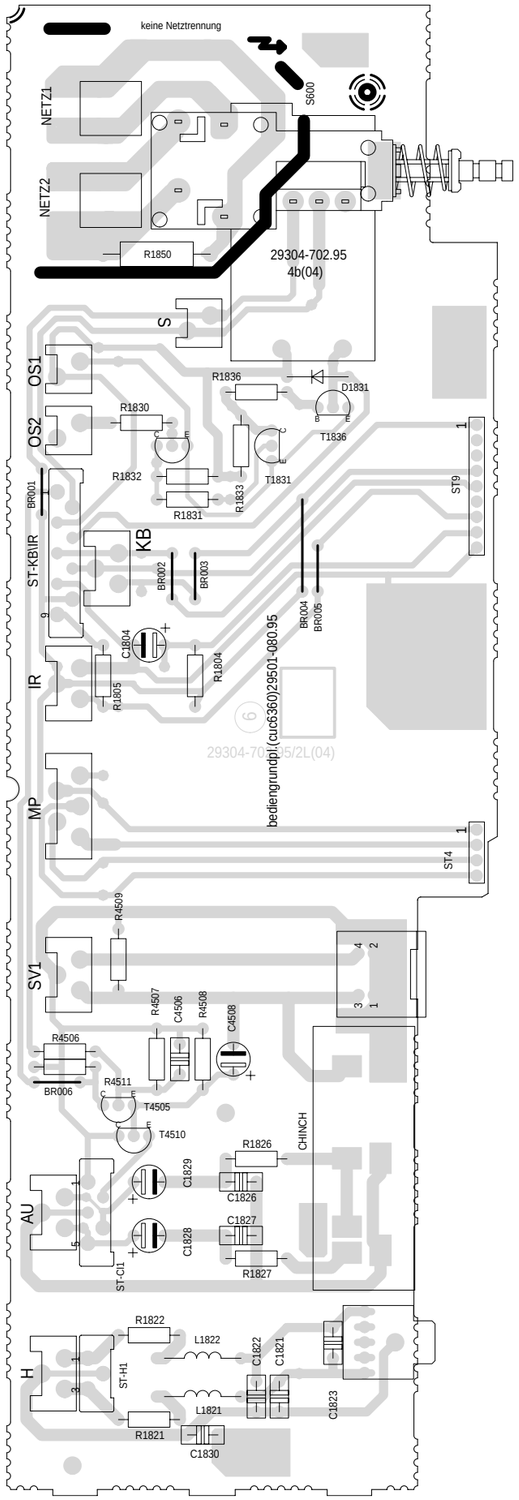

UG2 Shift/Panorama View 29305-119.43/.68

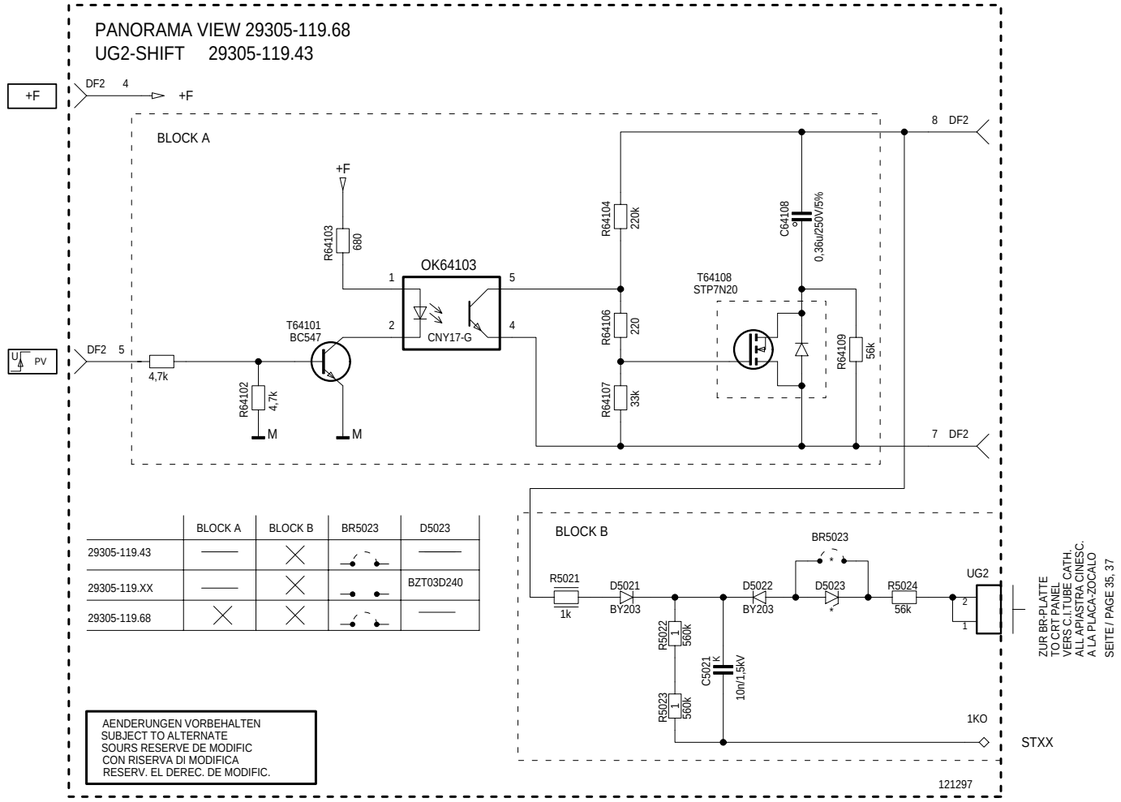

	BLOCK A	BLOCK B	BR5023	D5023
29305-119.43	—	X		—
29305-119.XX	—	X		BZT03D240
29305-119.68	X	X		—

Bestückungsseite, Ansicht von oben

Component Side, Top View

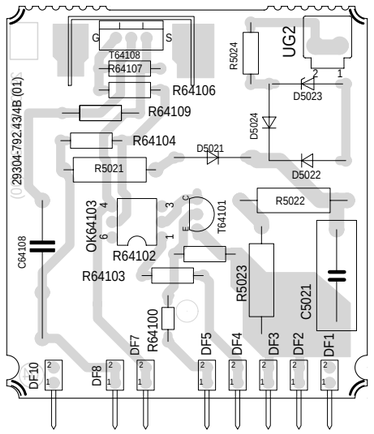

Lötseite, Ansicht von unten

Solder Side, Bottom View

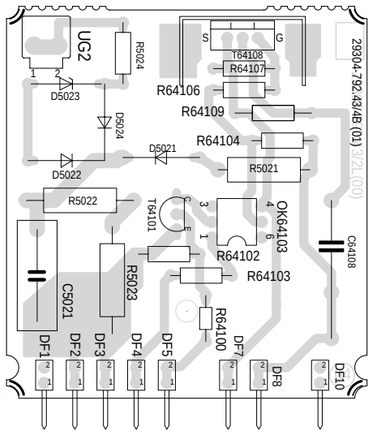

Platinenabbildungen und Schaltpläne / Layout of the PCBs and Circuit Diagrams CUC 2030 N … 2080 N

Prozessorplatte / Processor Board 29305-119.40/.71

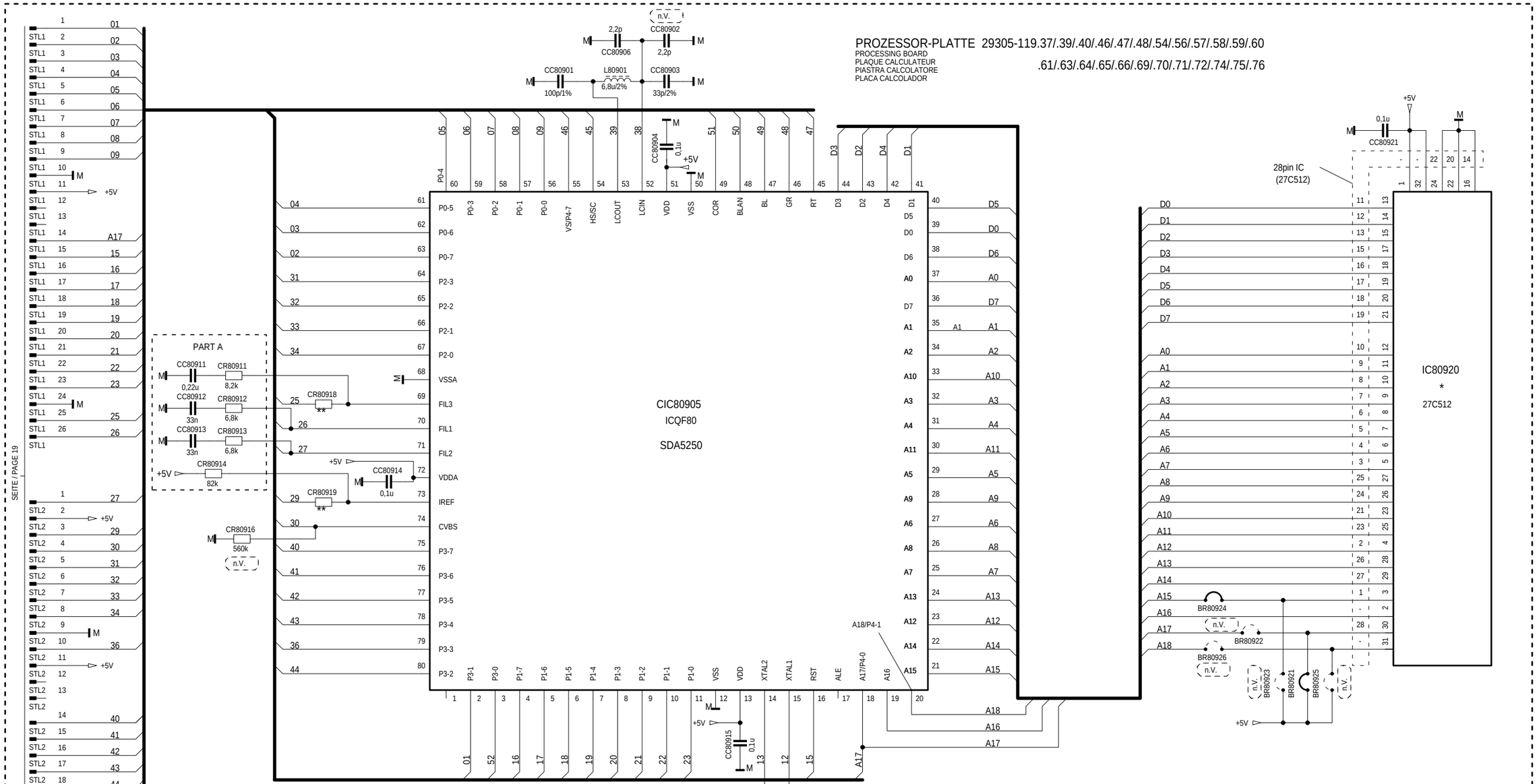

	ww.IC8150 (CHASSIS)	IC80920	** CR80918 CR80919	PART A
29305-119.37	SDA5256CG101	-512.xx(27C512)	0	——
-119.39	SDA5257/2G..	-513.xx(27C512)	——	X
-119.40	SDA5256CG101	-514.xx(27C512)	0	——
-119.46	SDA5257/2G..	-515.xx(27C512)	——	X
-119.47	SDA5257/2G..	-516.xx(27C512)	——	X
-119.48	SDA5257/2G..	-517.xx(27C512)	——	X
-119.54	SDA5257/2G..	-518.xx(27C512)	——	X
-119.56	SDA5257/2G..	-520.xx(27C512)	——	X
-119.57	SDA5257/2G..	-521.xx(27C512)	——	X
-119.58	SDA5257/2G..	-523.xx(27C512)	——	X
-119.59	SDA5257/2G..	-523.xx(27C512)	——	X
-119.60	SDA5257/2G..	-528.xx(27C512)	——	X

	ww.IC81050 (CHASSIS)	IC80920	** CR80918 CR80919	PART A
29305-119.61	SDA5257/2G..	-529.xx(27C512)	——	X
-119.63	SDA5257/2G..	-531.xx(27C512)	——	X
-119.64	SDA5257/2G..	-524.xx(27C512)	——	X
-119.65	SDA5257/2G..	-525.xx(27C512)	——	X
-119.66	SDA5257/2G..	-526.xx(27C512)	——	X
-119.69	SDA5257/2G..	-532.xx(27C512)	——	X
-119.70	SDA5257/2G..	-533.xx(27C512)	——	X
-119.71	SDA5257/2G..	-534.xx(27C512)	——	X
-119.72	SDA5257/2G..	-535.xx(27C512)	——	X
-119.74	SDA5257/2G..	-536.xx(27C512)	——	X
-119.75	SDA5256CG101	-537.xx(27C512)	0	——
-119.76	SDA5257/2G..	-539.xx(27C512)	——	X

Prozessorplatte / Processor Board 29305-119.40/.71

Bestückungsseite, Ansicht von oben / Component Side, Top View

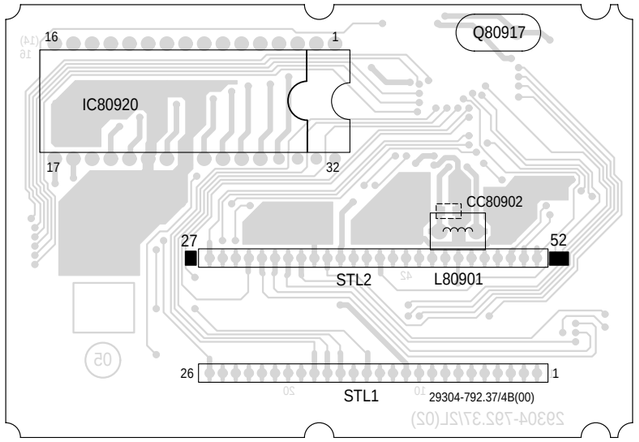

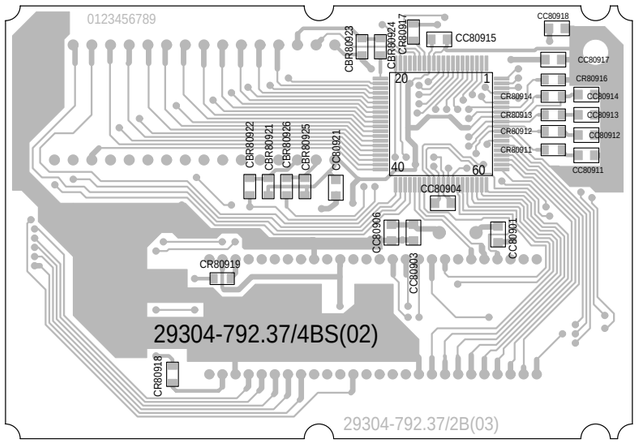

PIP-Baustein / Module PIP 29504-106.51/.52

Koordinaten für die Bauteile der Bestückungsseite (Oberseite)

Coordinates of the Components on the Components Side (Top Side)

Pos.-Nr./ Pos. No.	Koordinaten/ Coordinates X	Y
AN10	0	128
AN11	176	128
AN12	137	14
AN13	176	0
AN14	137	114
BR100	136	40
BR101	108	38
BR102	116	38
BR103	156	23
BR104	106	38
BR105	108	59
BR106	106	59
BR107	101	54
BR108	114	71
BR109	67	80
BR110	95	91
BR113	34	24
BR116	98	93
BR117	162	17
BR118	155	13

Pos.-Nr./ Pos. No.	Koordinaten/ Coordinates X	Y
BR119	33	36
C27001	37	106
C27006	50	106
C28001	50	68
C28003	57	68
C28016	40	52
C28039	112	76
C28052	74	78
C28054	47	53
C28056	71	63
C28058	43	117
C28059	71	71
C29001	112	50
C29007	112	32
C29041	112	44
C29042	112	26
C29046	144	23
F28000	38	59

Pos.-Nr./ Pos. No.	Koordinaten/ Coordinates X	Y
F28001	63	70
F28002	52	81
IC28030	102	74
IC28050	76	51
L27002	43	106
L27006	57	106
L28000	39	65
L29042	63	106
L29073	105	48
Q28021	86	72
Q28027	80	72
Q29031	132	29
R27012	43	73
R29001	119	41
ST-+05	59	120
ST-PIP01	36	7
ST-PIP02	159	7
ST-PIP03	77	28

Pos.-Nr./ Pos. No.	Koordinaten/ Coordinates X	Y
T28056	37	119
TUNER	73	93

Pos.-Nr./ Pos. No.	Koordinaten/ Coordinates X	Y

Pos.-Nr./ Pos. No.	Koordinaten/ Coordinates X	Y

Koordinaten für die Bauteile der Lötseite (Unterseite)

Coordinates of the Components on the Solder Side (Bottom Side)

Pos.-Nr./ Pos. No.	Koordinaten/ Coordinates X	Y
CBR100	139	30
CBR102	47	30
CBR103	52	86
CBR105	77	55
CBR108	73	54
CBR110	63	55
CBR111	100	63
CBR112	95	63
CC27002	30	30
CC28002	64	48
CC28004	69	36
CC28006	72	48
CC28007	56	39
CC28017	119	74
CC28021	93	72
CC28022	90	72
CC28023	86	64
CC28027	80	64
CC28037	102	77
CC28038	112	73
CC28041	112	68
CC28042	112	65
CC28051	75	68
CC28053	68	46
CC28057	66	55
CC28058	61	48
CC28061	69	55
CC28076	76	48

Pos.-Nr./ Pos. No.	Koordinaten/ Coordinates X	Y
CC28077	55	55
CC28081	135	58
CC28082	127	56
CC28084	125	60
CC28086	119	60
CC29002	112	52
CC29003	132	50
CC29004	129	50
CC29006	126	50
CC29008	123	36
CC29026	164	28
CC29031	149	30
CC29032	128	27
CC29033	128	30
CC29042	112	47
CC29043	123	30
CC29047	136	26
CC29051	100	33
CC29061	102	40
CC29071	85	48
CC29073	98	47
CC29074	104	29
CC29075	41	18
CC29091	78	36
CC29092	81	36
CC29093	85	36
CC29096	91	47
CC29097	97	40

Pos.-Nr./ Pos. No.	Koordinaten/ Coordinates X	Y
CC29098	97	37
CC29099	54	106
CC29100	34	21
CD28037	102	73
CD28058	65	114
CD29021	158	30
CD29071	34	27
CD29075	34	12
CIC29040	139	40
CR27001	80	89
CR27002	40	106
CR27005	103	91
CR27006	103	94
CR27007	52	89
CR27008	50	60
CR27009	58	55
CR27010	50	76
CR27011	41	80
CR27012	68	89
CR27097	49	37
CR27098	43	54
CR27099	68	49
CR28001	38	47
CR28002	38	43
CR28003	46	47
CR28004	61	55

Pos.-Nr./ Pos. No.	Koordinaten/ Coordinates X	Y
CR28009	88	36
CR28011	82	48
CR28021	89	64
CR28023	83	56
CR28024	83	64
CR28026	83	69
CR28031	47	60
CR28032	50	44
CR28037	102	70
CR28038	112	79
CR28043	117	56
CR28044	125	56
CR28045	107	58
CR28046	119	56
CR28047	122	56
CR28051	91	83
CR28052	50	40
CR28054	53	111
CR28055	69	111
CR28056	69	108
CR28057	34	117
CR28058	53	116
CR28059	68	67
CR28071	52	55
CR28072	51	48
CR28073	53	48
CR28074	58	48
CR28076	56	48

Pos.-Nr./ Pos. No.	Koordinaten/ Coordinates X	Y
CR28078	47	65
CR28081	133	56
CR28082	130	56
CR28083	93	55
CR28084	127	66
CR28085	118	65
CR28086	117	60
CR28087	122	60
CR28089	114	61
CR29002	122	47
CR29006	123	33
CR29008	152	30
CR29021	153	36
CR29022	142	52
CR29023	155	30
CR29026	167	20
CR29030	164	25
CR29034	165	20
CR29041	119	43
CR29042	119	25
CR29043	116	28
CR29047	141	30
CR29048	144	26
CR29049	144	30
CR29051	96	33
CR29061	102	43
CR29071	88	48
CR29072	91	49

Pos.-Nr./ Pos. No.	Koordinaten/ Coordinates X	Y
CR29073	98	50
CR29074	104	25
CR29075	41	15
CR29076	98	30
CR29082	146	30
CR29085	76	36
CR29086	78	48
CR29091	34	23
CR29093	50	33
CR29096	70	40
CT28001	43	42
CT28057	48	119
CT28073	129	61
CT28084	123	66
CT29074	98	25
CT29075	34	16
CT29090	62	34
CT29095	58	28
OM28001	73	115
OM28002	18	30
OM28010	18	25
OM28011	80	115

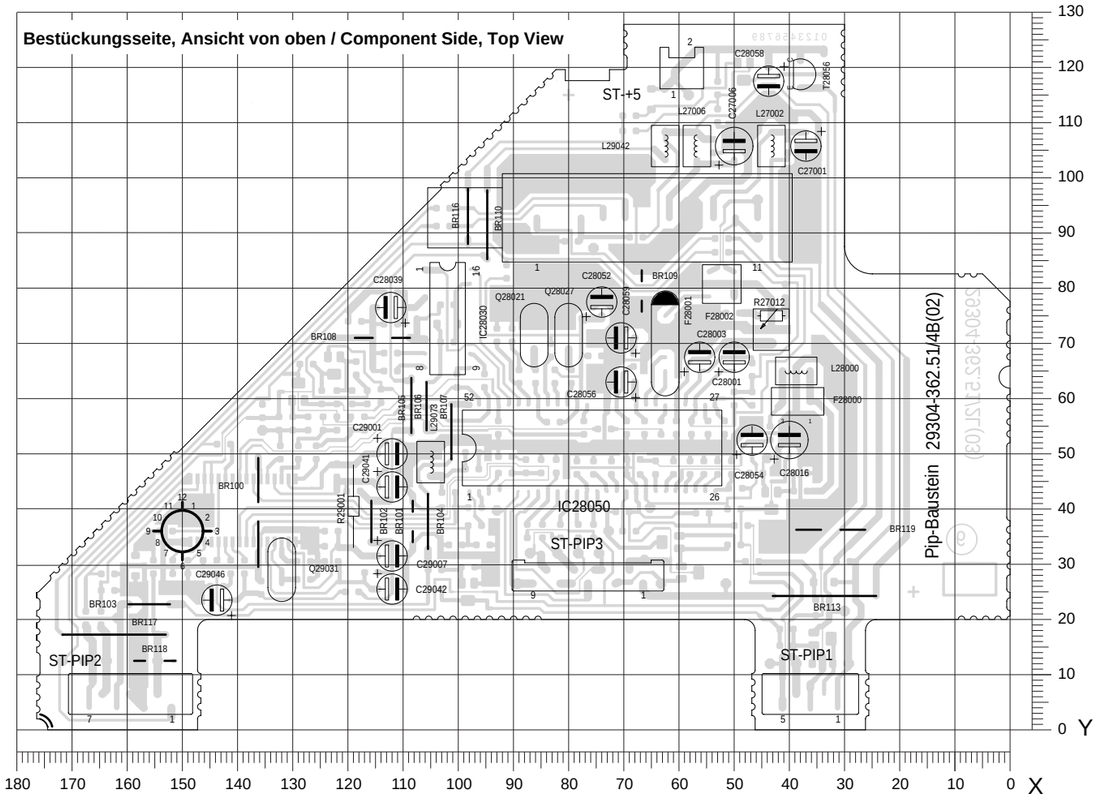

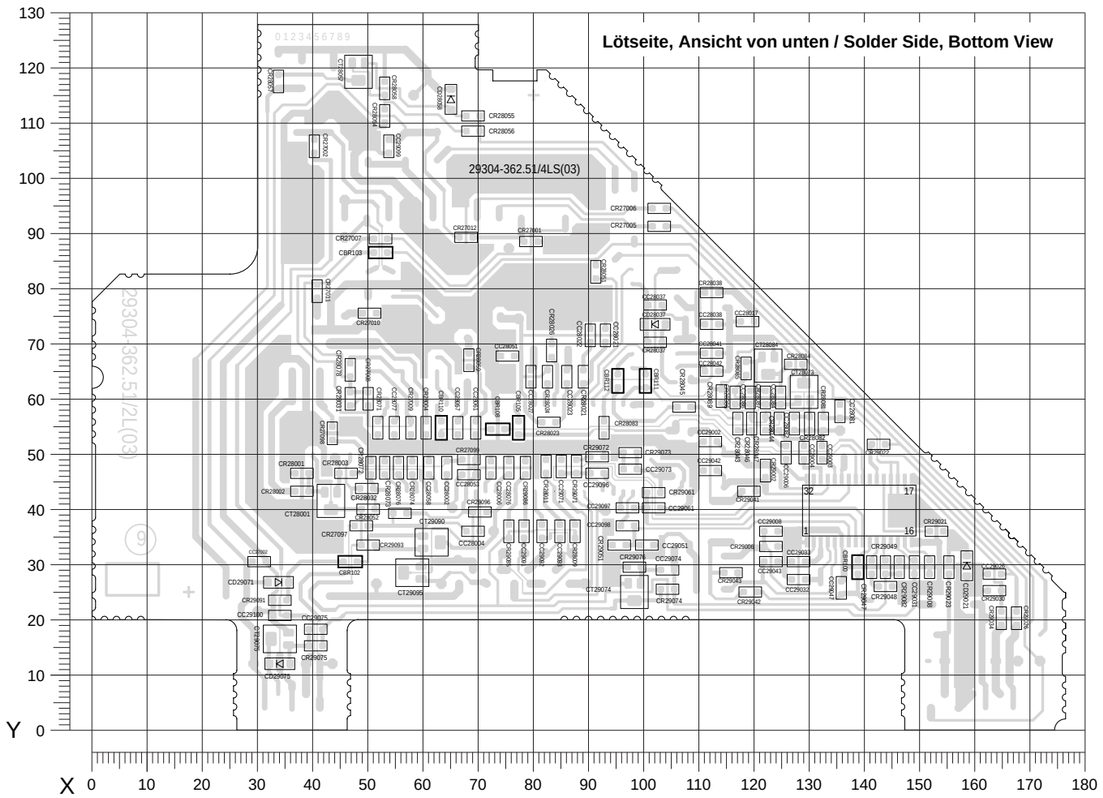

PIP-Baustein / Module PIP 29504-106.51/.52

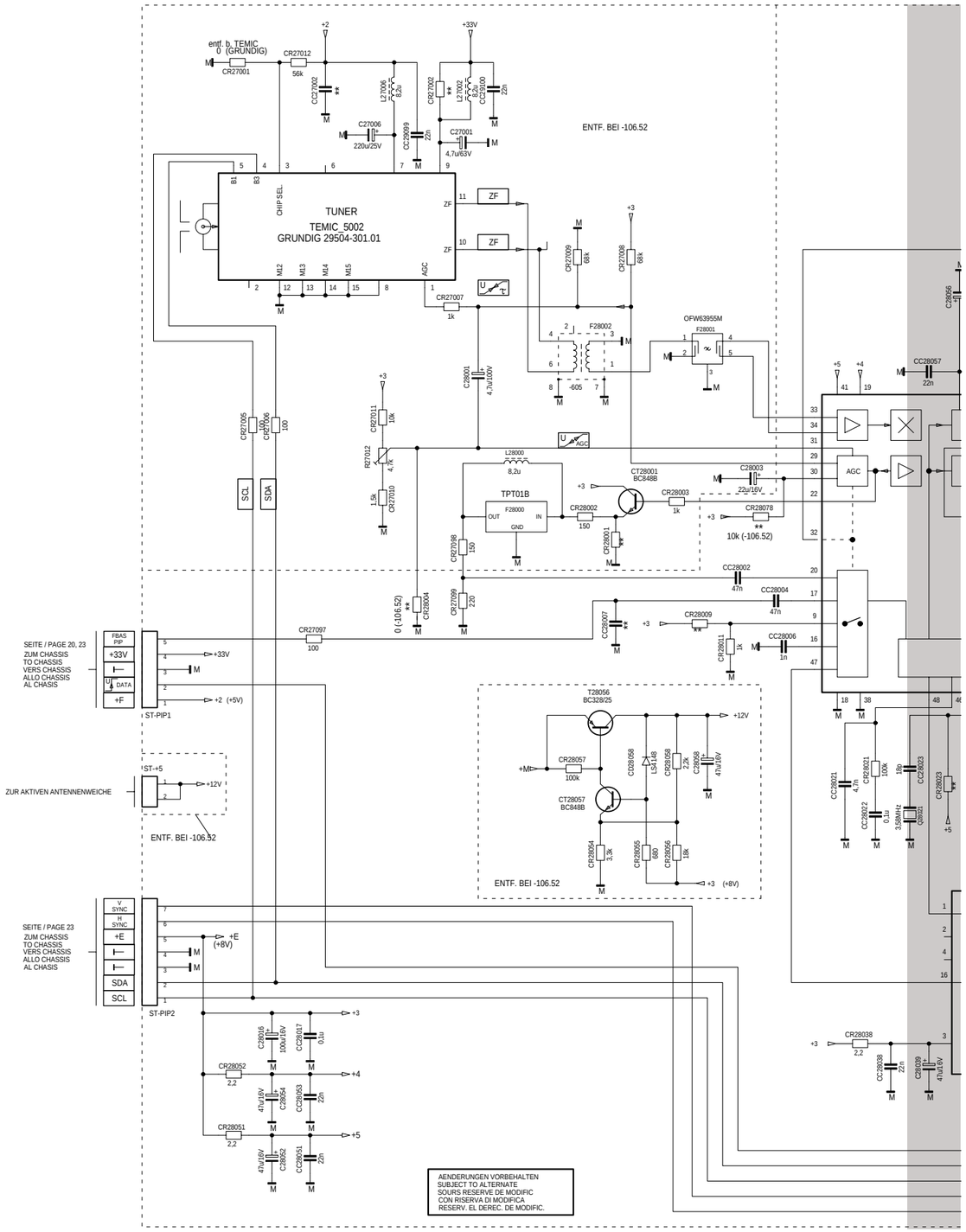

CUC 2030 N … 2080 N
Platinenabbildungen und Schaltpläne / Layout of the PCBs and Circuit Diagrams

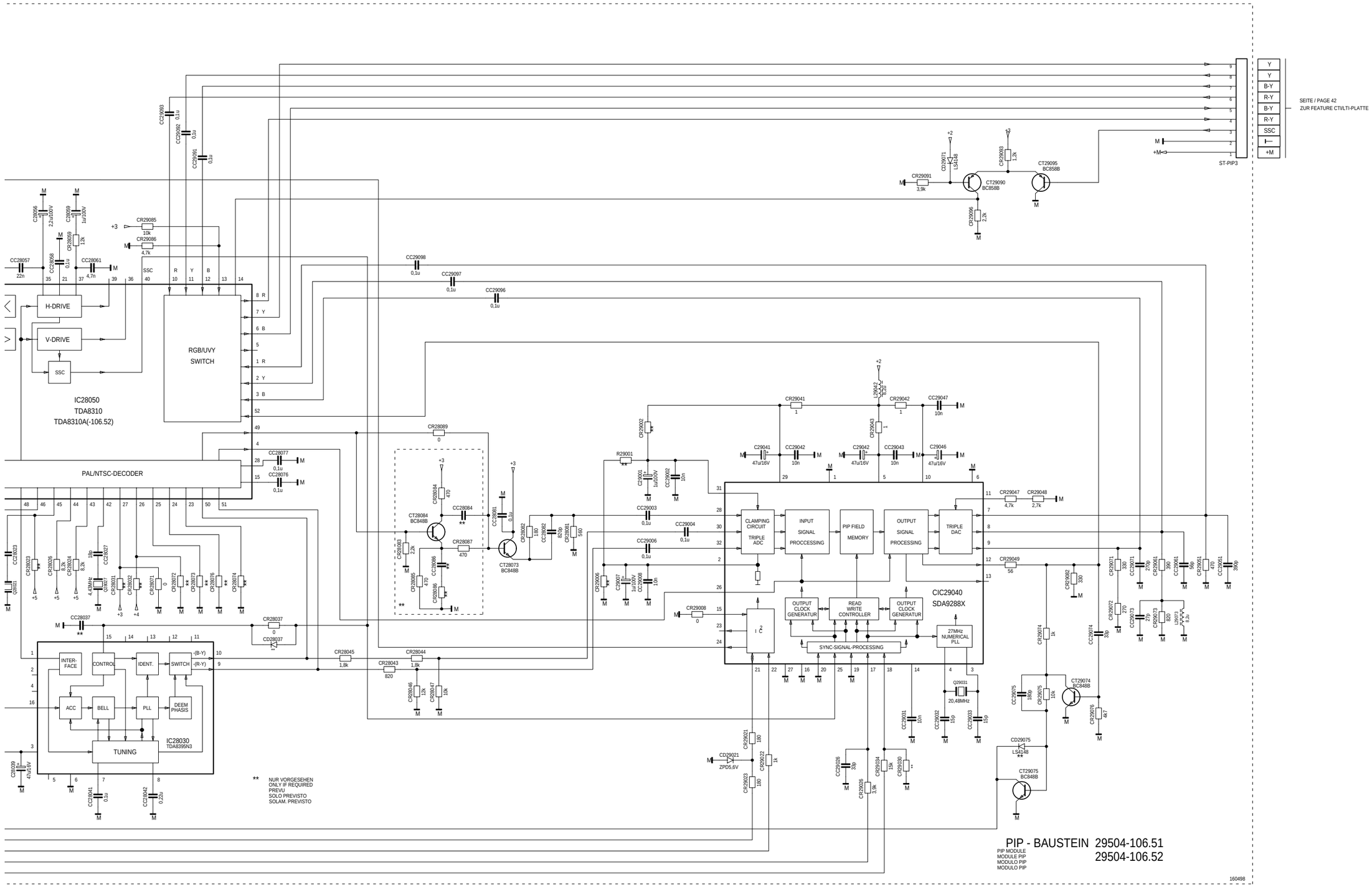

Dyn. Focus 29305-025.35

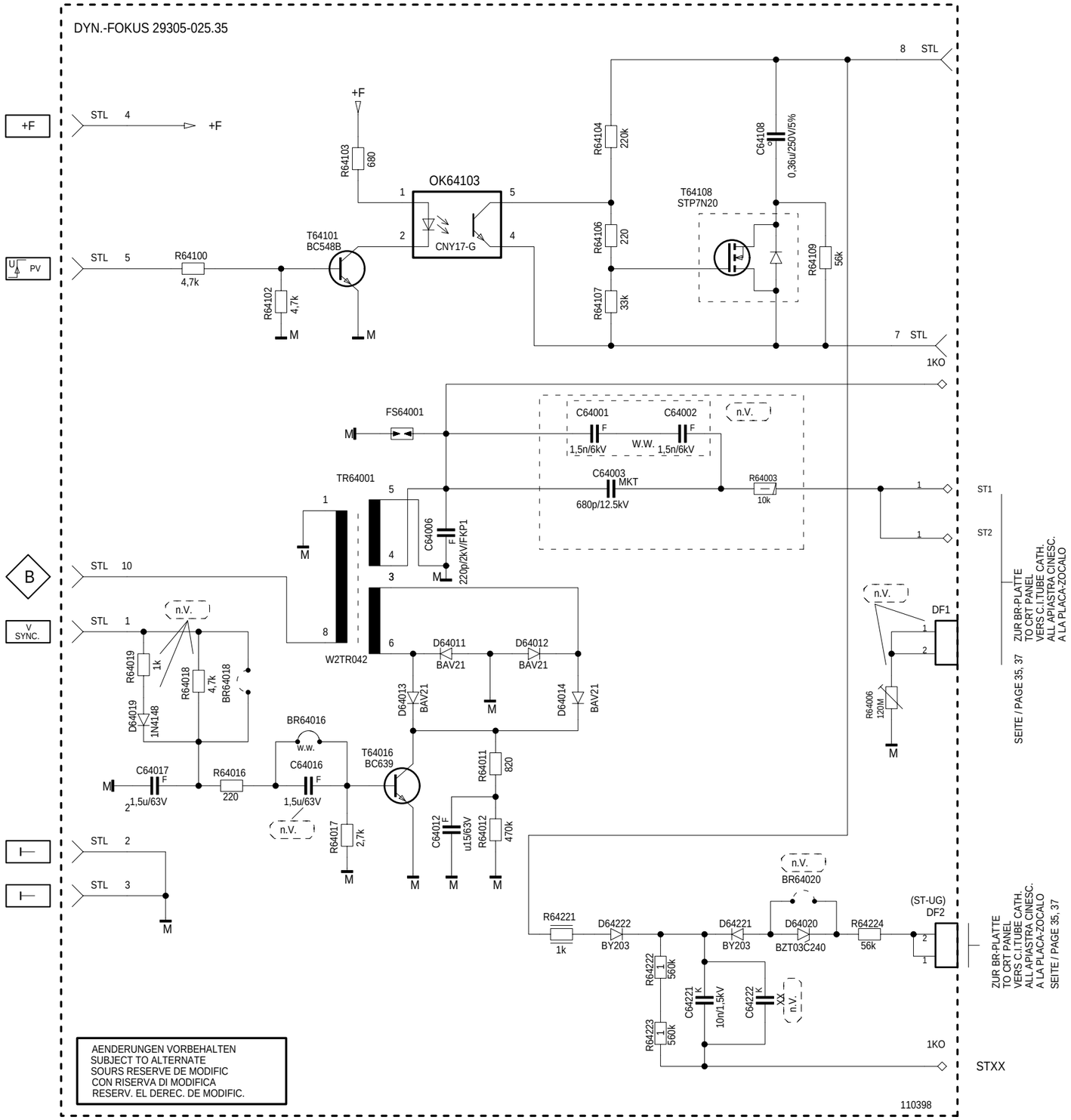

Bestückungsseite, Ansicht von oben / Component Side, Top View

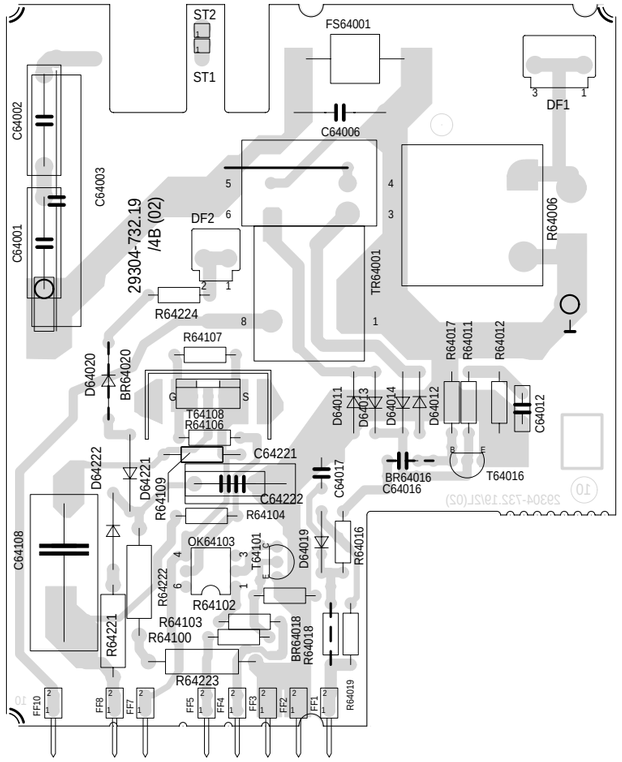

Lötseite, Ansicht von unten / Solder Side, Bottom View

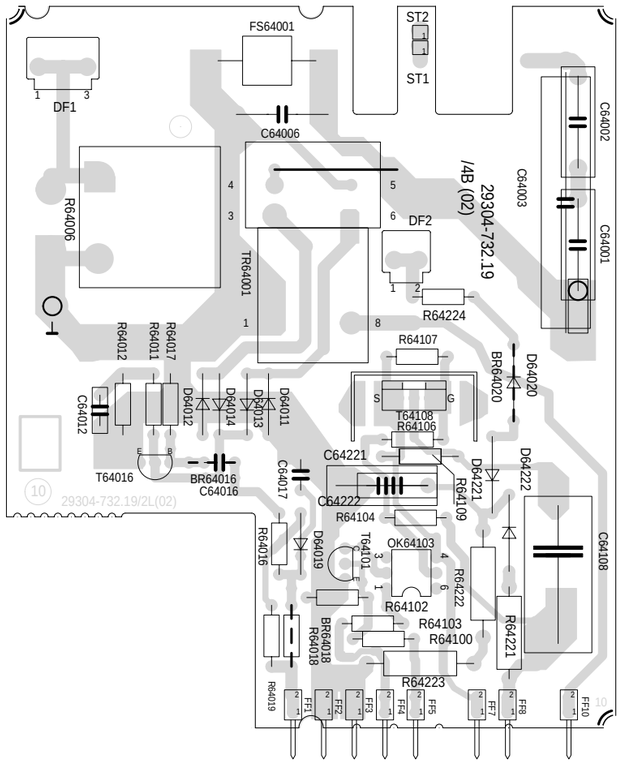

Bedieneinheit / Control Unit 29501-082.73

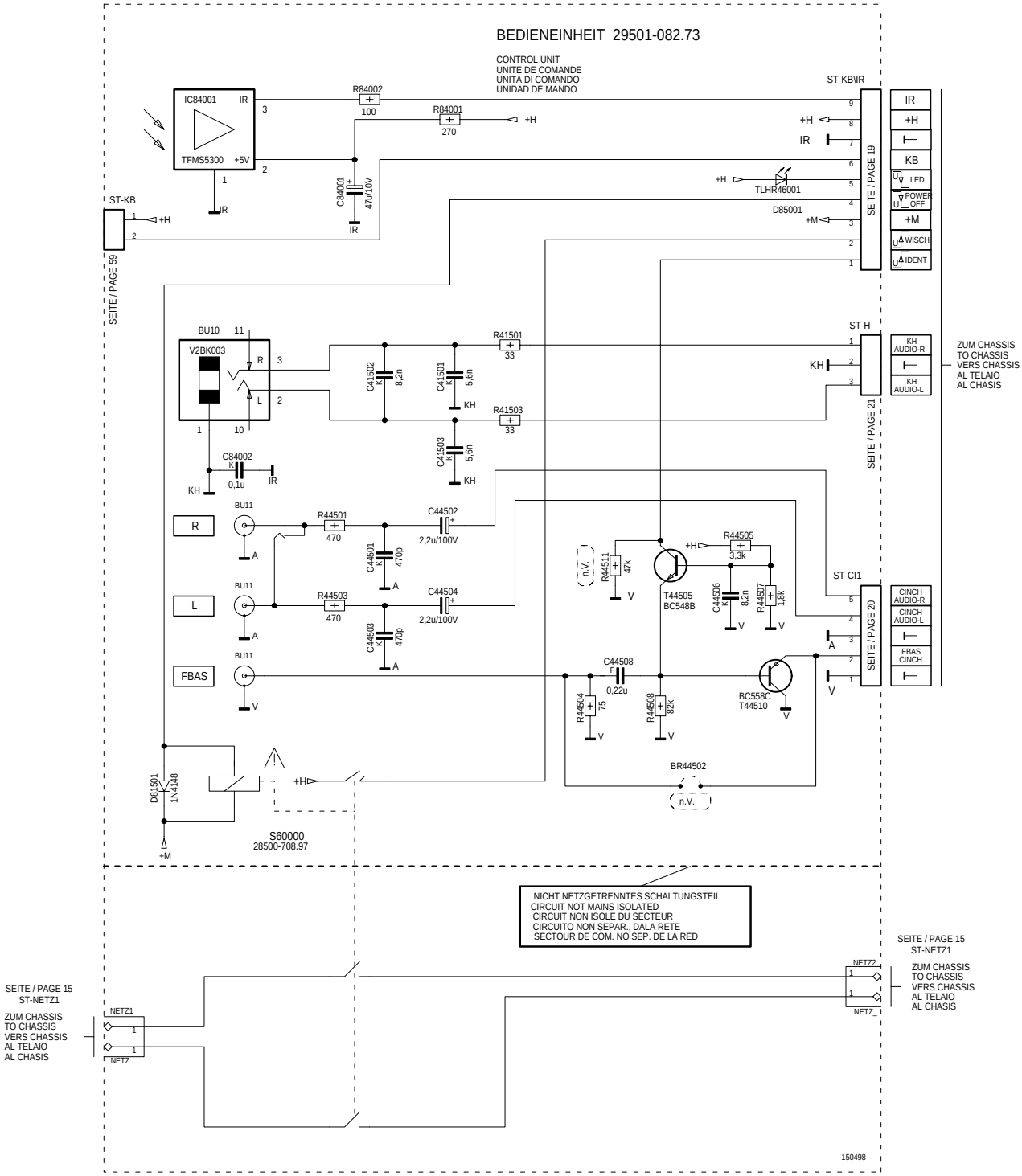

Keyboard 29501-083.16

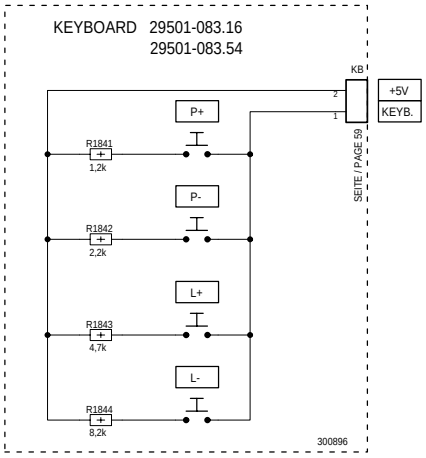

Bedieneinheit / Control Unit 29501-082.73

Bestückungsseite, Ansicht von oben
Component Side, Top View

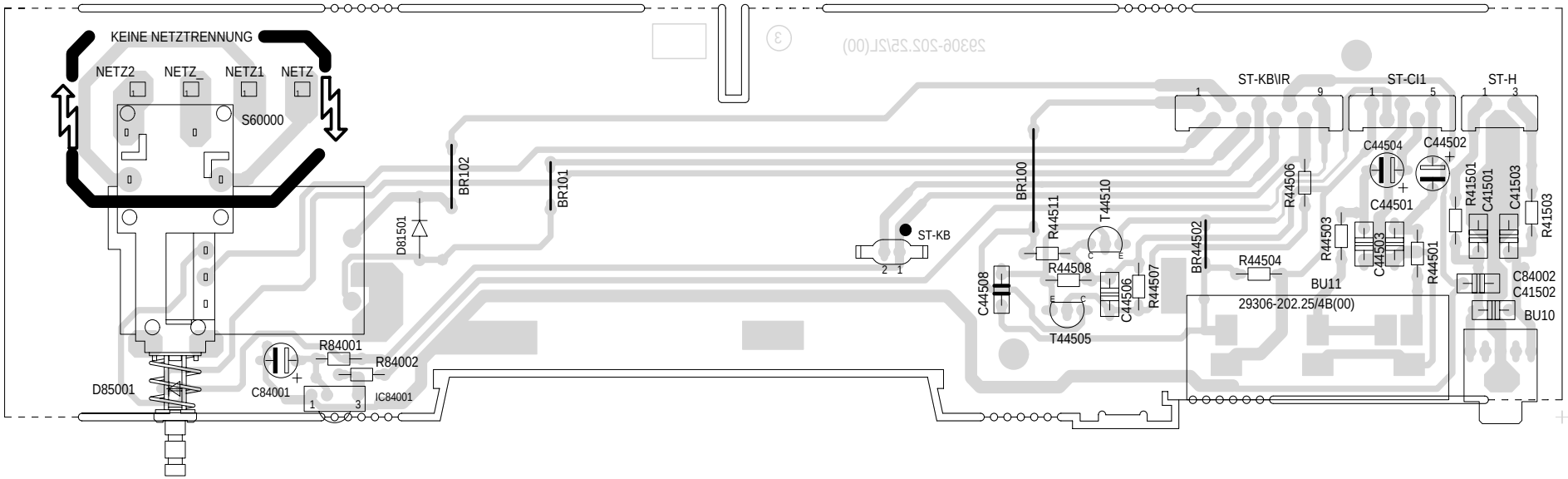

Lötseite, Ansicht von unten
Solder Side, Bottom View

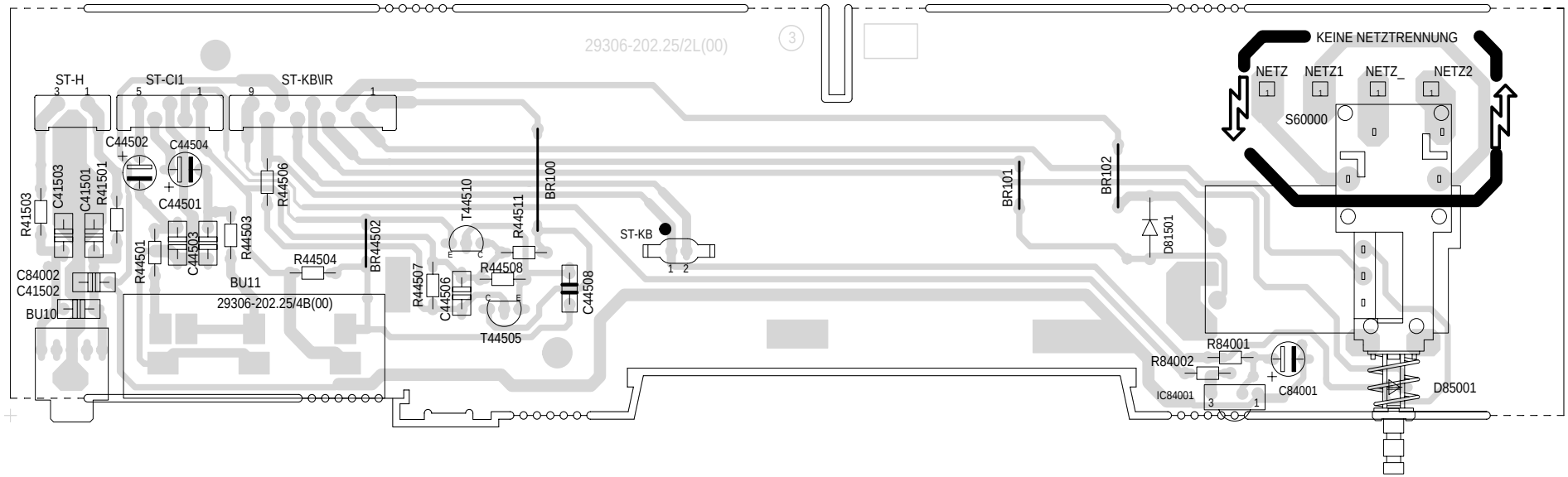

GRUNDIG

Ersatzteilliste
Spare Parts List

TV

4 / 98

ST 63-705 NIC/TEXT
ST 70-705 NIC/TEXT

SACH-NR. / PART NO.: 92177 402 7500 BESTELL-NR. / ORDER NO.: G.CH 4175 SCHWARZ/BLACK
SACH-NR. / PART NO.: 92177 302 7500 BESTELL-NR. / ORDER NO.: G.CH 4075 SCHWARZ/BLACK

POS. NR. POS. NO.	ABB. FIG.	SACHNUMMER PART NUMBER	ANZ. QTY.	BEZEICHNUNG (D)	DESCRIPTION (GB)
		92177 402 7500		ST 63-705 NIC/TEXT SCHWARZ	ST 63-705 NIC/TEXT BLACK
		92177 302 7500		ST 70-705 NIC/TEXT SCHWARZ	ST 70-705 NIC/TEXT BLACK
0200 000		29625 735 0200		GEH-VORDERTEIL OFB ST63-705NIC/TEXT	GEH-VORDERTEIL OFB ST63-705NIC/TEXT
0200 000		29625 693 0300		GEH-VORDERTEIL OFB ST70-705NIC/TEXT	GEH-VORDERTEIL OFB ST70-705NIC/TEXT
0252 000		29303 390 4200		KOPFHOERERBUCHSE 3,5 O.SCHALTER	HEADPHONE SOCKET 3,5 W/O SWITCH
0253 000		29303 168 0500		CINCH-BUCHSE 3-FACH GE/WS/RT	CINCH SOCKET 3 FOLD YE/WH/RD
0255 000		29501 652 0100		ABDECKUNG BUCHSEN	COVER SOCKETS
0258 000		29633 568 0100		ABDECKUNG DRUCK KPL	COVER CPL.
0259 000		29700 638 0100		ABDECKUNG	COVER
0262.000		29633 523 0300	2	GITTER ST70-705NIC/TEXT	GRILLE ST70-705NIC/TEXT
0271.000		29628 812 0100	2	BESPANNUNG ST70-705NIC/TEXT	CLOTH ST70-705NIC/TEXT
0267 000		29632 082 0100		EMBLEM GRUNDIG	EMBLEM GRUNDIG
0273 000		19126 025 9700	2	LAUTSPRECHER	LOUDSPEAKER
0300 000		29631 947 8000		GEH-RUECKTEIL ST63-705NIC/TEXT	REAR PANEL ST63-705NIC/TEXT
0300 000		29631 839 0300		GEH-RUECKTEIL ST70-705NIC/TEXT	REAR PANEL ST70-705NIC/TEXT
0320 000		29618 714 6200		TYPENAUFKLEBER ST63-705NIC/TEXT	TYPE LABEL SELF-ADHESIVE ST63-705NIC/TEXT
0320 000		29618 713 6200		TYPENAUFKLEBER ST70-705NIC/TEXT	TYPE LABEL SELF-ADHESIVE ST70-705NIC/TEXT
0700 000	S	09246 130 8500		SPULE ENTMAGNETISIERUNG	COIL DEGAUSSING
0730 000		29607 219 0100	8	SPULENHAKEN	COIL HOOK
1100 000	S	83000 204 0100		BILDR.A59EAK71X01/ A59EAK071X01 PHI ST63-705NIC/TEXT	PICT.TUBE A59EAK71X01/ A59EAK071X01 PHI ST63-705NIC/TEXT
1100 000	S	83000 304 3500		BILDR.A66EAK71X01/ A66EAK51X01 PHI ST70-705NIC/TEXT	PICT.TUBE A66EAK71X01/ A66EAK51X01 PHI ST70-705NIC/TEXT
1200 000	S	29201 360 0200		ANODENKAPPE M.HOCHSPANNUNGSKABEL	ANODE CAP W.HIGH VOLTAGE CABLE
1310 000		29703 357 0100		TASTSCHALTER PROGRAMM +	KEY SWITCH PROGRAMME +
1310 000		29703 357 0100		TASTSCHALTER PROGRAMM -	KEY SWITCH PROGRAMME -
1310 000		29703 357 0100		TASTSCHALTER LAUTSTAERKE +	KEY SWITCH VOLUME +
1310 000		29703 357 0100		TASTSCHALTER LAUTSTAERKE -	KEY SWITCH VOLUME -
1350 000		29501 629 0100		TASTENSATZ	KEYS SET
1360 000	S	29703 291 3200		NETZSCHALTER 4A	POWER SWITCH 4A
1370 000		29634 903 0100		TASTENKNOPF NETZ	KEY HEAD MAINS SUPPLY
1900 000	S	29305 165 7600		NETZSCHALTERPLATTE	POWER SWITCH BOARD
2100 000	S	82909 913 1600		NETZKABEL KPL GWN9.22	POWER CABLE CPL GWN9.22
	S	29305 122 1600	X	BILDROHRPLATTE	PICTURE TUBE PCB
2400 000		29642 062 1100		TELEPILOT TP 715	REMOTE CONTROL TP 715
		21774 941 0100		BEDIENUNGSANLEITUNG D/GB ST63-705NIC/TEXT	OPERATING INSTRUCTIONS D/GB ST63-705NIC/TEXT
		21773 941 0100		BEDIENUNGSANLEITUNG D/GB ST70-705NIC/TEXT	OPERATING INSTRUCTIONS D/GB ST70-705NIC/TEXT
		72010 020 7000		SERVICE MANUAL D/GB	SERVICE MANUAL D/GB
		72010 020 7100		SERVICE MANUAL D/GB 1. ERGAENZUNG	SERVICE MANUAL D/GB 1ST SUPPLEMENT
		72010 020 7300		SERVICE MANUAL D/GB 3. ERGAENZUNG	SERVICE MANUAL D/GB 3RD SUPPLEMENT
		72010 020 7400		SERVICE MANUAL D/GB 4. ERGAENZUNG	SERVICE MANUAL D/GB 4TH SUPPLEMENT
		29656 004 1400		MONTAGEZUBEHOER F.BILDROHR KEIN E-TEIL ST63-705NIC/TEXT	MOUNTING ACCESSORIES F.CRT NO SPARE PART ST63-705NIC/TEXT
		29656 004 1500		MONTAGEZUBEHOER F.BILDROHR KEIN E-TEIL ST70-705NIC/TEXT	MOUNTING ACCESSORIES F.CRT NO SPARE PART ST70-705NIC/TEXT
		29704 003 2100	X	CHASSIS-FS-STEREO ST63-705NIC/TEXT CUC 2030 NICAM KEIN E-TEIL	CHASSIS TV STEREO ST63-705NIC/TEXT CUC 2030 NICAM NO SPARE PART
		29704 003 2000	X	CHASSIS-FS-STEREO ST70-705NIC/TEXT CUC 2030 NICAM KEIN E-TEIL	CHASSIS TV STEREO ST70-705NIC/TEXT CUC 2030 NICAM NO SPARE PART
				X = SIEHE GESONDERTE E-LISTE	X = SEE SEPARATE PARTS LIST

Btx *32700#

ÄNDERUNGEN VORBEHALTEN / SUBJECT TO ALTERATION

POS. NR. POS. NO.	SACHNUMMER PART NUMBER	BEZEICHNUNG DESCRIPTION
	29305 165 7600	NETZSCHALTERPLATTE POWER SWITCH BOARD
IC 84001	83053 675 3000	IC TFMS5300 STEHEND/
T 44505	83032 055 4800	TRANS BC548B AV330 -
T 44510	83032 075 5800	TRANS.BC 558 C GEG.A

POS. NR. POS. NO.	SACHNUMMER PART NUMBER	BEZEICHNUNG DESCRIPTION

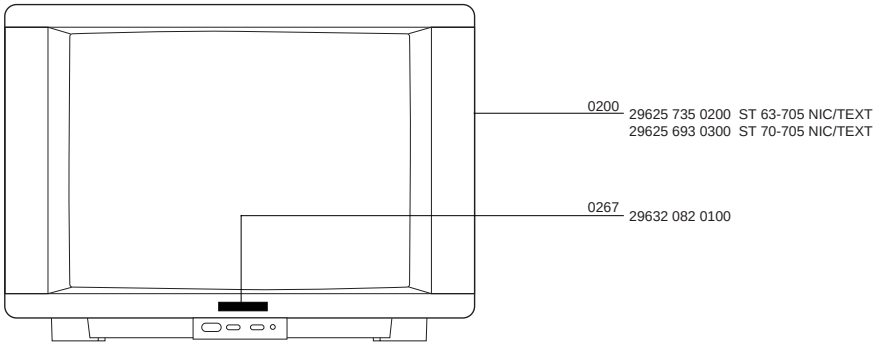

Es gelten die Vorschriften und Sicherheitshinweise gemäß dem Service Manual "Sicherheit", Sach-Nummer 72010 800 0000, sowie zusätzlich die eventuell abweichenden, landesspezifischen Vorschriften!

The regulations and safety instructions shall be valid as provided by the "Safety" Service Manual, part number 72010 800 0000, as well as the respective national deviations.

Btx *32700#

ÄNDERUNGEN VORBEHALTEN / SUBJECT TO ALTERATION

GRUNDIG

Ersatzteilliste
Spare Parts List

TV

4 / 98

ST 63-875 DPL/FT
ST 70-875 DPL/FT

SACH-NR. / PART NO.: 92177 164 7500 BESTELL-NR. / ORDER NO.: G.CF 7375 GB SCHWARZ/BLACK
SACH-NR. / PART NO.: 92177 064 7500 BESTELL-NR. / ORDER NO.: G.CG 6775 GB SCHWARZ/BLACK

POS. NR. POS. NO.	ABB. FIG.	SACHNUMMER PART NUMBER	ANZ. QTY.	BEZEICHNUNG (D)	DESCRIPTION (GB)
		92177 164 7500		ST 63-875 DPL/FT SCHWARZ	ST 63-875 DPL/FT BLACK
		92177 064 7500		ST 70-875 DPL/FT SCHWARZ	ST 70-875 DPL/FT BLACK
0200.000		29635 246 0100		GEH-VORDERTEIL DRUCK KPL ST63-875DPL/FT	CABINET FRONT CPL ST63-875DPL/FT
0200.000		29625 750 0100		GEH-VORDERTEIL OFB ST70-875DPL/FT	CABINET FRONT CPL ST70-875DPL/FT
0250.000		29633 876 0100		TASTE NETZ ST63-875DPL/FT	KEY MAINS SUPPLY ST63-875DPL/FT
0256.000		29633 861 0100		ABDECKUNG BUCHSEN ST63-875DPL/FT	COVER SOCKET ST63-875DPL/FT
0256.000		29633 864 0100		ABDECKUNG BUCHSEN ST70-875DPL/FT	COVER SOCKET ST70-875DPL/FT
0259.000		29700 638 0100		ABDECKUNG	COVER
0267.000		29602 603 5100		EMBLEM GRUNDIG	EMBLEM GRUNDIG
0273.000		19126 035 9700	2	LAUTSPRECHER	LOUDSPEAKER
		29305 160 5300		BUCHSENPLATTE (CLICK FIT) KEIN E-TEIL	SOCKET BOARD (CLICK FIT) NO SPARE PART
0300.000		29636 003 7700		GEH-RUECKTEIL ST63-875DPL/FT	CABINET REAR PART ST63-875DPL/FT
0300.000		29631 981 8700		GEH-RUECKTEIL ST70-875DPL/FT	CABINET REAR PART ST70-875DPL/FT
0320.000		29618 680 0400		TYPENAUFKLEBER ST63-875DPL/FT	TYPE LABEL SELF-ADHESIVE ST63-875DPL/FT
0320.000		29618 678 6200		TYPENAUFKLEBER ST70-875DPL/FT	TYPE LABEL SELF-ADHESIVE ST70-875DPL/FT
0700.000	S	09246 130 8500		SPULE ENTMAGNETISIERUNG ST63-875DPL/FT	COIL DEGAUSSING ST63-875DPL/FT
0700.000	S	09246 131 8500		SPULE ENTMAGNETISIERUNG ST70-875DPL/FT	COIL DEGAUSSING ST70-875DPL/FT
0730.000		29607 219 0100	8	SPULENHAKEN	COIL HOOK
1100.000	S	83000 204 0100		BILDR.A59EAK71X01/ A59EAK071X01 PHI ST63-875DPL/FT	PICT.TUBE A59EAK71X01/ A59EAK071X01 PHI ST63-875DPL/FT
1100.000	S	83000 304 3500		BILDR.A66EAK71X01/ A66EAK051X01 PHI ST70-875DPL/FT	PICT.TUBE A66EAK71X01/ A66EAK051X01 PHI ST70-875DPL/FT
1200.000	S	29201 360 0200		ANODENKAPPE M.HOCHSPANNUNGSKABEL	ANODE CAP W.HIGH VOLTAGE CABLE
1300.000		29501 082 6200		BEDIENEINHEIT	CONTROL UNIT
1350.000		29501 668 2100		TASTEN-SATZ ST63-875DPL/FT	KEY SET ST63-875DPL/FT
1350.000		29501 668 1100		TASTEN-SATZ ST70-875DPL/FT	KEY SET ST70-875DPL/FT
1360.000	S	29703 291 2200		NETZSCHALTER 2,5A	POWER SWITCH
1380.000		29303 168 0500		CINCH-BUCHSE 3-FACH GE/WS/RT	CINCH SOCKET 3 FOLDYE/WH/RD
1370.000		29501 643 0100		TASTENKNOPF NETZ ST70-875DPL/FT	KEY BUTTON MAINS SUPPLY ST70-875DPL/FT
1390.000		29303 390 4200		KOPFHOERERBUCHSE 3,5 O.SCHALTER	HEADPHONE SOCKET 3,5 W/O SWITCH
1400.000		29703 357 0100		TASTSCHALTER PROGRAMM +	KEY SWITCH PROGRAMME +
1400.000		29703 357 0100		TASTSCHALTER PROGRAMM -	KEY SWITCH PROGRAMME -
1400.000		29703 357 0100		TASTSCHALTER LAUTSTAERKE +	KEY SWITCH VOLUME +
1400.000		29703 357 0100		TASTSCHALTER LAUTSTAERKE +	KEY SWITCH VOLUME +
2100.000	S	82909 913 8600		NETZKABEL KPL GWN9.32 WF:A	POWER CABLE CPL GWN9.32
2300.000	S	29305 122 1600	X	BILDROHRPLATTE	PICTURE TUBE PCB
2400.000		29642 062 1100		TELEPILOT TP 715	REMOTE CONTROL TP 715
		21771 941 0100		BEDIENUNGSANLEITUNG D/GB ST63-875DPL/FT	OPERATING INSTRUCTION D/GB ST63-875DPL/FT
		21770 941 0100		BEDIENUNGSANLEITUNG D/GB ST70-875DPL/FT	OPERATING INSTRUCTION D/GB ST70-875DPL/FT
		72010 020 7000		SERVICE MANUAL D/GB	SERVICE MANUAL D/GB
		72010 020 7100		SERVICE MANUAL D/GB 1. ERGAENZUNG	SERVICE MANUAL D/GB 1ST SUPPLEMENT
		72010 020 7300		SERVICE MANUAL D/GB 3. ERGAENZUNG	SERVICE MANUAL D/GB 3RD SUPPLEMENT
		72010 020 7400		SERVICE MANUAL D/GB 4. ERGAENZUNG	SERVICE MANUAL D/GB 4TH SUPPLEMENT
		29656 004 1400		MONTAGEZUBEHOER F.BILDROHR KEIN E-TEIL ST63-875DPL/FT	MOUNTING ACCESSORIES F.CRT NO SPARE PART ST63-875DPL/FT
		29656 004 1500		MONTAGEZUBEHOER F.BILDROHR KEIN E-TEIL ST70-875DPL/FT	MOUNTING ACCESSORIES F.CRT NO SPARE PART ST70-875DPL/FT

ÄNDERUNGEN VORBEHALTEN / SUBJECT TO ALTERATION

POS. NR. POS. NO.	ABB. FIG.	SACHNUMMER PART NUMBER	ANZ. QTY.	BEZEICHNUNG (D)	DESCRIPTION (GB)
		29704 003 5000	X	CHASSIS-FS-STEREO ST63-875DPL/FT CUC2050 N/4:3/DPL KEIN E-TEIL	CHASSIS-TV- STEREO ST63-875DPL/FT CUC2050 N/4:3/DPL NO SPARE PART
		29704 003 4500	X	CHASSIS-FS-STEREO ST70-875DPL/FT CUC2050 N/4:3/DPL KEIN E-TEIL	CHASSIS-TV- STEREO ST70-875DPL/FT CUC2050 N/4:3/DPL NO SPARE PART
				X = SIEHE GESONDERTE E-LISTE	X = SEE SEPARATE PARTS LIST

POS. NR. POS. NO.	SACHNUMMER PART NUMBER	BEZEICHNUNG DESCRIPTION
	29305 160 5300	BUCHSENPLATTE (CLICK FIT) SOCKET BOARD (CLICK FIT)
IC 84002	83053 675 3000	IC TFMS5300 STEHEND/
L 40071	09238 224 0600	HF-DROSSEL/CHOKE COIL
L 40073	09238 224 0600	HF-DROSSEL/CHOKE COIL
L 40076	09238 224 0600	HF-DROSSEL/CHOKE COIL
L 40078	09238 224 0600	HF-DROSSEL/CHOKE COIL
T 44505	83032 055 4800	TRANS. BC548 B
T 44510	83032 075 5800	TRANS. BC558C

POS. NR. POS. NO.	SACHNUMMER PART NUMBER	BEZEICHNUNG DESCRIPTION

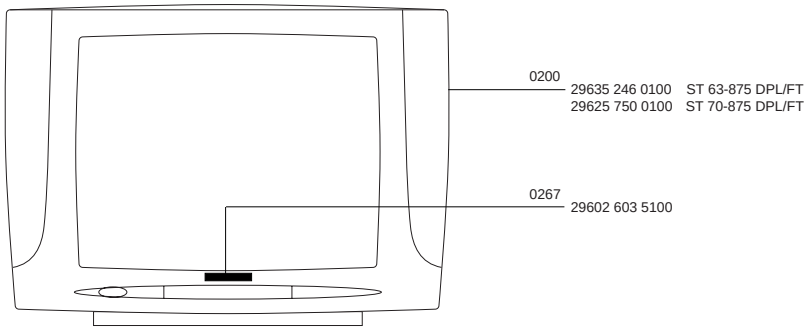

Es gelten die Vorschriften und Sicherheitshinweise gemäß dem Service Manual "Sicherheit", Sach-Nummer 72010 800 0000, sowie zusätzlich die eventuell abweichenden, landesspezifischen Vorschriften!

The regulations and safety instructions shall be valid as provided by the "Safety" Service Manual, part number 72010 800 0000, as well as the respective national deviations.

ÄNDERUNGEN VORBEHALTEN / SUBJECT TO ALTERATION

GRUNDIG

Ersatzteilliste
Spare Parts List

TV

4 / 98

ST 70-810 DPL
ST 70-819 NIC/TOP

SACH-NR. / PART NO.: 92175 301 7500 BESTELL-NR. / ORDER NO.: G.CH 0775 SCHWARZ/BLACK
SACH-NR. / PART NO.: 92177 702 7500 BESTELL-NR. / ORDER NO.: G.CH 4675 SCHWARZ/BLACK

POS. NR. POS. NO.	ABB. FIG.	SACHNUMMER PART NUMBER	ANZ. QTY.	BEZEICHNUNG (D)	DESCRIPTION (GB)
		92175 301 7500		ST 70-810 DPL SCHWARZ	ST 70-810 DPL BLACK
		92177 702 7500		ST 70-819 NIC/TOP SCHWARZ	ST 70-819 NIC/TOP SCHWARZ
0001.000		29625 750 0100		GEH-VORDERTEIL OFB SCHWARZ ST70-810DPL	CABINET FRONT PART BLACK ST70-810DPL
0001.000		29635 227 0100		GEH-VORDERTEIL SCHWARZ ST70-819NIC/TOP	CABINET FRONT PART BLACK ST70-819NIC/TOP
0001.100		29602 603 5100		EMBLEM GRUNDIG	EMBLEM GRUNDIG
0007.000		19126 035 9700	2	LAUTSPRECHER	LOUDSPEAKER
0009.000		29631 979 8700		GEH-RUECKTEIL ST70-810DPL	REAR PANEL ST70-810DPL
0009.000		29631 981 8700		GEH-RUECKTEIL ST70-819NIC/TOP	REAR PANEL ST70-819NIC/TOP
0010.000		29618 635 6200		TYPENAUFKLEBER ST70-810DPL	TYPE LABEL SELF-ADHESIVE ST70-810DPL
0010.000		29618 712 6200		TYPENAUFKLEBER ST70-819NIC/TOP	TYPE LABEL SELF-ADHESIVE ST70-819NIC/TOP
		29656 004 1500		MONTAGEZUBEHOER F.BILDROHR KEIN E-TEIL	MOUNTING ACCESSORIES F.CRT NO SPARE PART
0021.000		29607 219 0100	8	SPULENHAKEN	COIL HOOK
0024.000	S	09246 131 8500		SPULE ENTMAGNETISIERUNG	COIL DEGAUSSING F.PICT.TU
0025.000	S	83000 304 3500		BILDR.A66EAK71X01/ A66EAK	PICT.TUBE A66EAK71X01/ A6
0026.000	S	29201 360 0200		ANODENKAPPE M.HOCHSPANNUNGSKABEL	ANODE CAP W.HIGH VOLTAGE CABLE
		29305 160 5300		BUCHSENPLATTE ST70-810DPL KEIN E-TEIL	SOCKET BOARD ST70-810DPL NO SPARE PART
0030.000		29501 082 6200		BEDIENEINHEIT	CONTROL UNIT
0030.100	S	29703 291 2200		NETZSCHALTER	POWER SWITCH
0030.200		29303 168 0500		CINCH-BUCHSE 3-FACH GE/WS/RT	CINCH SOCKET 3 FOLD YE/WH/RD
0030.300		29303 390 4200		KOPFHOERERBUCHSE 3,5 O.SCHALTER	HEADPHONE SOCKET 3,5 W/O SWITCH
0030.400		29703 357 0100		TASTSCHALTER PROGRAMM +	KEY SWITCH PROGRAMME +
0030.500		29703 357 0100		TASTSCHALTER PROGRAMM -	KEY SWITCH PROGRAMME -
0030.600		29703 357 0100		TASTSCHALTER LAUTSTAERKE +	KEY SWITCH VOLUME +
0030.700		29703 357 0100		TASTSCHALTER LAUTSTAERKE -	KEY SWITCH VOLUME -
0031.000		29638 046 0100		BOX CENTER M.LTG. ST70-810DPL	BOX CENTER W.CABLE ST70-810DPL
0032.000		29638 044 0100		BOX SURROUND M.LTG. ST70-810DPL	BOX SURROUND W.CABLE ST70-810DPL
0035.000		29501 643 0100		TASTENKNOPF NETZ	KEY BUTTON MAINS SUPPLY
0036.000		29501 668 1100		TASTENSATZ	KEY SET
0037.000		29700 638 0100		ABDECKUNG	COVER
0038.000		29633 864 0100		ABDECKUNG BUCHSEN	COVER SOCKET
0039.000	S	82909 913 1600		NETZKABEL KPL	POWER CABLE CPL GWN9.22
0040.000		29642 061 0100		TELEPILOT TP 800	REMOTE CONTROL TP 800
	S	29305 122 1600	X	BILDROHRPLATTE	PICTURE TUBE PCB
		21753 941 0100		BEDIENUNGSANLEITUNG ST70-810DPL	OPERATING INSTRUCTIONS ST70-810DPL
		21777 941 0100		BEDIENUNGSANLEITUNG ST70-819NIC/TOP	OPERATING INSTRUCTIONS ST70-819NIC/TOP
		72010 020 7000		SERVICE MANUAL	SERVICE MANUAL D/GB
		72010 020 7100		SERVICE MANUAL D/GB 1. ERGAENZUNG	SERVICE MANUAL D/GB 1ST SUPPLEMENT
		72010 020 7200		SERVICE MANUAL D/GB 2. ERGAENZUNG	SERVICE MANUAL D/GB 2ND SUPPLEMENT
		72010 020 7300		SERVICE MANUAL D/GB 3. ERGAENZUNG	SERVICE MANUAL D/GB 3RD SUPPLEMENT
		72010 020 7400		SERVICE MANUAL D/GB 4. ERGAENZUNG	SERVICE MANUAL D/GB 4TH SUPPLEMENT
		29704 003 4500	X	CHASSIS-FS-STEREO ST70-810DPL CUC 2050 N KEIN E-TEIL	CHASSIS TV STEREO ST70-810DPL CUC 2050 N NO SPARE PART
		29704 003 5100	X	CHASSIS-FS-STEREO ST70-819NIC/TOP CUC 2050 N KEIN E-TEIL	CHASSIS TV STEREO ST70-819NIC/TOP CUC 2050 N NO SPARE PART
				X = SIEHE GESONDERTE E-LISTE	X = SEE SEPARATE PARTS LIST

Btx *32700#

ÄNDERUNGEN VORBEHALTEN / SUBJECT TO ALTERATION

POS. NR. POS. NO.	SACHNUMMER PART NUMBER	BEZEICHNUNG DESCRIPTION
	29305 160 5300	BUCHSENPLATTE ST70-810DPL SOCKET BOARD
IC 84002	83053 675 3000	IC TFMS5300 STEHEND/ TSOP
L 40071	09238 224 0600	HF-DROSSEL
L 40073	09238 224 0600	HF-DROSSEL
L 40076	09238 224 0600	HF-DROSSEL
L 40078	09238 224 0600	HF-DROSSEL
T 44505	83032 055 4800	TRANS BC548B
T 44510	83032 075 5800	TRANS.BC 558 C

POS. NR. POS. NO.	SACHNUMMER PART NUMBER	BEZEICHNUNG DESCRIPTION

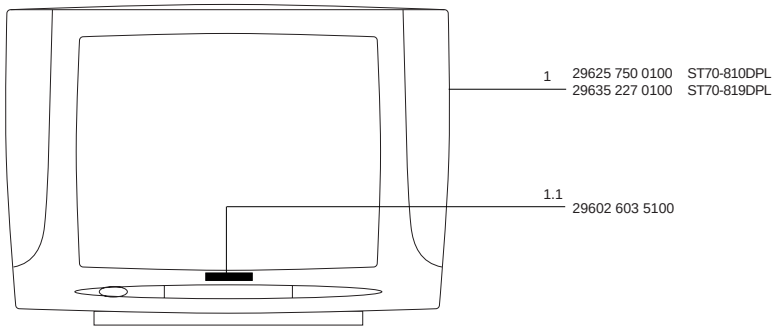

Es gelten die Vorschriften und Sicherheitshinweise gemäß dem Service Manual "Sicherheit", Sach-Nummer 72010 800 0000, sowie zusätzlich die eventuell abweichenden, landesspezifischen Vorschriften!

The regulations and safety instructions shall be valid as provided by the "Safety" Service Manual, part number 72010 800 0000, as well as the respective national deviations.

Btx *32700#

ÄNDERUNGEN VORBEHALTEN / SUBJECT TO ALTERATION

GRUNDIG

Ersatzteilliste
Spare Parts List

TV

3 / 98 MELBOURNE SE 7210 A NIC/TOP

SACH-NR. / PART NO.: 92173 102 2400 BESTELL-NR. / ORDER NO.: G.CG 0524 NUSSBAUM/WALNUT
SACH-NR. / PART NO.: 92173 102 7500 BESTELL-NR. / ORDER NO.: G.CG 0575 SCHWARZ/BLACK

POS. NR. POS. NO.	ABB. FIG.	SACHNUMMER PART NUMBER	ANZ. QTY.	BEZEICHNUNG (D)	DESCRIPTION (GB)
		92173 102 2400		SE 7210 A NIC/TOP MELBOURNE NUSSBAUM	SE 7210 A NIC/TOP MELBOURNE WALNUT
		92173 102 7500		SE 7210 A NIC/TOP MELBOURNE SCHWARZ	SE 7210 A NIC/TOP MELBOURNE BLACK
0001.000		29625 764 0200		GEH-VORDERTEIL OFB NUSSBAUM	CABINET FRONT PART WALNUT
0001.000		29625 764 0100		GEH-VORDERTEIL OFB SCHWARZ	CABINET FRONT PART BLACK
0001.100		29602 603 5100		EMBLEM GRUNDIG	EMBLEM GRUNDIG
0001.200		27041 217 0100		DRUCKSCHNAEPPER	PRESSURE SNAPPER
0001.300		29636 125 0100		FENSTER DRUCK KPL	WINDOW PRINT CPL
0001.400		29608 864 0100	4	SOCKELEINLAGE	BASE INSERT
0007.000		19126 035 9700	2	LAUTSPRECHER	LOUDSPEAKER
0010.000		29636 035 8000		GEH-RUECKTEIL	REAR PANEL
0011.000		29618 634 0400		TYPENAUFKLEBER	TYPE LABEL SELF-ADHESIVE
		29656 004 2400		MONTAGEZUBEHOER F.BILDROHR KEIN E-TEIL	MOUNTING ACCESSORIES F.CRT NO SPARE PART
0021.000	S	29607 307 0100	2	SCHLAUFE	LOOP
0024.000	S	09246 134 8700		SPULE ENTMAGNETISIERUNG	COIL DEGAUSING
0025.000	S	83000 682 0200		BILDR.A68ESF202X11/ X011/	PICT.TUBE A68ESF202X11/ X011/
0026.000	S	29201 360 1100		ANODENKAPPE M.HOCHSPANNUNGSKABEL	ANODE CAP W.HIGH VOLTAGE CABLE
0029.000	S	29305 165 7300		NETZSCHALTERPLATTE	POWER SWITCH BOARD
0029.100	S	29703 291 7200		NETZSCHALTER ECO M.WISCHER	POWER SWITCH ECO W.WIPER
0030.000		29305 008 3800		BUCHSENPLATTE	SOCKET BOARD
0030.200		29303 168 5700		CINCH-BUCHSE 3-FACH GE/RT/WS	CINCH SOCKET 3 FOLD YE/RD/WH
0030.300		29303 390 4200		KOPFHOERERBUCHSE 3,5 O.SCHALTER	HEADPHONE SOCKET 3,5 W/O SWITCH
0030.400		29501 599 0100		ABDECKUNG S-BUCHSEN	S-SOCKET-COVER
0030.600		29703 357 0100		TASTSCHALTER PROGRAMM +	KEY SWITCH PROGRAMME +
0030.700		29703 357 0100		TASTSCHALTER PROGRAMM -	KEY SWITCH PROGRAMME -
0030.800		29703 357 0100		TASTSCHALTER LAUTSTAERKE +	KEY SWITCH VOLUME +
0030.900		29703 357 0100		TASTSCHALTER LAUTSTAERKE -	KEY SWITCH VOLUME -
0031.000		29700 638 0100		ABDECKUNG	COVER
0046.000		29501 083 4400		KEYBOARD	KEYBOARD
0048.000		29501 686 0100		TASTENKNOPF M.LICHTLEITER	KEY HEAD W.LIGHT GUIDE MO
0049.000		29501 685 0100		TASTENSATZ	KEY SET
0050.000	S	82909 913 1600		NETZKABEL KPL	POWER CABLE CPL GWN9.22
0052.000		29642 061 1100		TELEPILOT TP 900	REMOTE CONTROL TP 900
	S	29305 122 2100	X	BILDROHRPLATTE 72CM	PICTURE TUBE BOARD 72CM
		21731 941 0100		BEDIENUNGSANLEITUNG	OPERATING INSTRUCTIONS
		72010 020 7000		SERVICE MANUAL D/GB	SERVICE MANUAL D/GB
		72010 020 7100		SERVICE MANUAL D/GB 1. ERGAENZUNG	SERVICE MANUAL D/GB 1ST SUPPLEMENT
		72010 020 7300		SERVICE MANUAL D/GB 3. ERGAENZUNG	SERVICE MANUAL D/GB 3RD SUPPLEMENT
		72010 020 7400		SERVICE MANUAL D/GB 4. ERGAENZUNG	SERVICE MANUAL D/GB 4TH SUPPLEMENT
		29704 003 4400	X	CHASSIS-FS-STEREO CUC 2051 N KEIN E-TEIL	CHASSIS TV STEREO CUC 2051 N NO SPARE PART

X = SIEHE GESONDERTE E-LISTE X = SEE SEPARATE PARTS LIST

POS. NR. POS. NO.	SACHNUMMER PART NUMBER	BEZEICHNUNG DESCRIPTION
	29305 008 3800	BUCHSENPLATTE SOCKET BOARD
D 81501	83092 150 4500	DIODE 1N4148
IC 84001	83053 675 3000	IC TFMS5300 STEHEND/ TSOP
T 44505	83032 055 4800	TRANS BC548B
T 44510	83032 075 5800	TRANS.BC 558 C

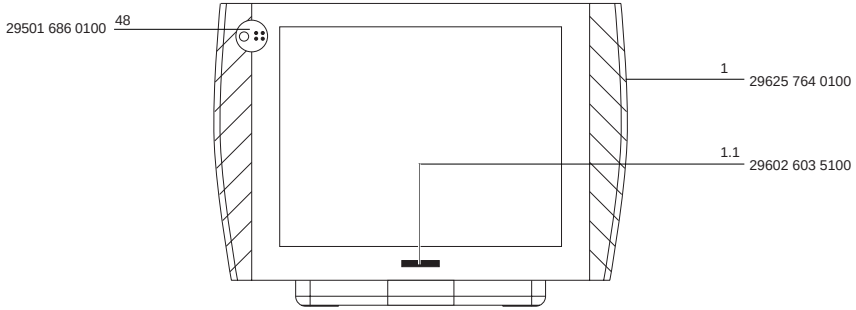

Es gelten die Vorschriften und Sicherheitshinweise gemäß dem Service Manual "Sicherheit", Sach-Nummer 72010 800 0000, sowie zusätzlich die eventuell abweichenden, landesspezifischen Vorschriften!

The regulations and safety instructions shall be valid as provided by the "Safety" Service Manual, part number 72010 800 0000, as well as the respective national deviations.

GRUNDIG

Ersatzteilliste
Spare Parts List

TV

3 / 98

MW 70-2690 NIC/TOP

SACH-NR. / PART NO.: 92170 302 7500
BESTELL-NR. / ORDER NO.: G.CF 9875 SCHWARZ/BLACK

POS. NR. POS. NO.	ABB. FIG.	SACHNUMMER PART NUMBER	ANZ. QTY.	BEZEICHNUNG (D)	DESCRIPTION (GB)
		92170 302 7500		MW 70-2690 NIC/TOP SCHWARZ	MW 70-2690 NIC/TOP BLACK
0001.000		29625 777 0100		GEH-VORDERTEIL OFB	FRONT PART SURFACE TREATE
0001.100		29602 603 5100		EMBLEM GRUNDIG	EMBLEM GRUNDIG
0004.000		29636 310 0100		KLAPPE	FLAP
0005.000		29700 638 0100		ABDECKUNG	COVER
0006.000		19126 025 9700	2	LAUTSPRECHER	LOUDSPEAKER
0009.000		29636 172 8000		GEH-RUECKTEIL	REAR PART
0010.000		29618 629 0400		TYPENAUFKLEBER	TYPE LABEL SELF-ADHESIVE
		29656 004 2600		MONTAGEZUBEHOER F. BILDROHR KEIN E-TEIL	MOUNTING ACCESSORIES F.CRT NO SPARE PART
0021.000	S	29607 307 0100	2	SCHLAUFE	LOOP
0024.000	S	09246 151 8500		ENTMAGNETISIERUNGSSPULE	DEGAUSSING COIL
0025.000	S	83000 662 0200		BILDR.W66ESF202X13 PHI	PICT.TUBE W66ESF202X13 PHI
0030.000		29305 008 3700		BUCHSENPLATTE	SOCKET BOARD
0030.200		29303 168 0500		CINCH-BUCHSE 3-FACH GE/WS/RT	CINCH SOCKET 3 FOLD YE/WH/RD
0030.300		29303 390 4200		KOPFHOERERBUCHSE 3,5 O.SCHALTER	HEADPHONE SOCKET 3,5 W/O SWITCH
0031.000		29501 698 0100		TASTEN-SATZ	KEY SET
		29501 083 2500		KEYBOARD KEIN E-TEIL	KEYBOARD NO SPARE PART
0032.100		29703 357 0100		TASTSCHALTER PROGRAMM +	KEY SWITCH PROGRAMME +
0032.200		29703 357 0100		TASTSCHALTER PROGRAMM -	KEY SWITCH PROGRAMME -
0032.300		29703 357 0100		TASTSCHALTER LAUTSTAERKE +	KEY SWITCH VOLUME +
0032.400		29703 357 0100		TASTSCHALTER LAUTSTAERKE -	KEY SWITCH VOLUME -
0033.000	S	29305 165 7100		NETZSCHALTERPLATTE	POWER SWITCH BOARD
0033.200	S	29703 291 2200		NETZSCHALTER	POWER SWITCH
WW.	S	29703 291 3200		NETZSCHALTER	POWER SWITCH
0035.000	S	82909 913 1600		NETZKABEL KPL	POWER CABLE CPL GWN9.22
0036.000		29501 696 0100		TASTE M.LICHTLEITER KPL	KEY LIGHT GUIDE CPL
0038.000		29642 061 0100		TELEPILOT TP 800	REMOTE CONTROL TP 800
	S	29305 122 2100	X	BILDROHRPLATTE 72CM	PICTURE TUBE BOARD 72CM
		21703 941 0100		BEDIENUNGSANLEITUNG	OPERATING INSTRUCTIONS
		72010 020 7000		SERVICE MANUAL D/GB	SERVICE MANUAL D/GB
		72010 020 7100		SERVICE MANUAL D/GB 1. ERGAENZUNG	SERVICE MANUAL D/GB 1ST SUPPLEMENT
		72010 020 7300		SERVICE MANUAL D/GB 3. ERGAENZUNG	SERVICE MANUAL D/GB 3RD SUPPLEMENT
		72010 020 7400		SERVICE MANUAL D/GB 4. ERGAENZUNG	SERVICE MANUAL D/GB 4TH SUPPLEMENT
		29704 003 3700	X	CHASSIS-FS-STEREO CUC 2059 NIC KEIN E-TEIL	CHASSIS TV STEREO CUC 2059 NIC NO SPARE PART
				X = SIEHE GESONDERTE E-LISTE WW. = WAHLWEISE	X = SEE SEPARATE PARTS LIST WW. = OPTIONAL

Btx *32700#

ÄNDERUNGEN VORBEHALTEN / SUBJECT TO ALTERATION

POS. NR. POS. NO.	SACHNUMMER PART NUMBER	BEZEICHNUNG DESCRIPTION
	29305 008 3700	BUCHSENPLATTE SOCKET BOARD
IC 84001	83053 675 3000	IC TFMS 5300 STEHEND/TEMIC
T 44505	83032 075 4800	TRANS. BC 548 C
T 44510	83032 075 5800	TRANS. BC 558 C

POS. NR. POS. NO.	SACHNUMMER PART NUMBER	BEZEICHNUNG DESCRIPTION

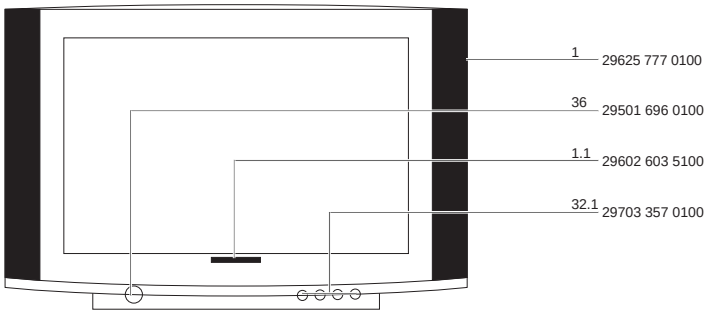

Es gelten die Vorschriften und Sicherheitshinweise gemäß dem Service Manual "Sicherheit", Sach-Nummer 72010 800 0000, sowie zusätzlich die eventuell abweichenden, landesspezifischen Vorschriften!

The regulations and safety instructions shall be valid as provided by the "Safety" Service Manual, part number 72010 800 0000, as well as the respective national deviations.

Btx *32700#

ÄNDERUNGEN VORBEHALTEN / SUBJECT TO ALTERATION

GRUNDIG

Ersatzteilliste
Spare Parts List

TV

3 / 98

MW 82-2690 NIC/TOP

SACH-NR. / PART NO.: 92173 602 7500
BESTELL-NR. / ORDER NO.: G.CF 9775 SCHWARZ/BLACK

POS. NR. POS. NO.	ABB. FIG.	SACHNUMMER PART NUMBER	ANZ. QTY.	BEZEICHNUNG (D)	DESCRIPTION (GB)
		92173 602 7500		MW 82-2690 NIC/TOP SCHWARZ	MW 82-2690 NIC/TOP BLACK
0001.000		29625 782 0100		GEH-VORDERTEIL OFB COSMOS-SCHWARZ	FRONT PART SURFACE TREATE COSMOS-BLACK
0001.100		29602 601 5100		EMBLEM GRUNDIG	EMBLEM GRUNDIG
0001.300		29634 112 0100		KLAPPENLAGER KPL.	FLAP BEARING CPL.
0003.000		29636 283 0100		KLAPPE DRUCK MONT.KPL	FLAP PRINT MOUNT.CPL
0005.000		29636 214 0100		ABDECKUNG LS	COVER LOUDSPEAKER CPL
0006.000		29700 638 0100		ABDECKUNG	COVER
0007.000		19115 007 9700	2	HOCHTON-LAUTSPRECHER	TWEETER
0008.000		19116 011 7200	2	LAUTSPRECHER	LOUDSPEAKER
0010.000		29636 178 8000		GEH-RUECKTEIL	CABINET REAR PART
0011.000		29618 630 0400		TYPENAUFKLEBER	TYPE LABEL SELF-ADHESIVE
		29656 004 2700		MONTAGEZUBEHOER F. BILDROHR KEIN E-TEIL	MOUNTING ACCESSORIES F.CRT NO SPARE PART
0021.000	S	29607 307 0100	2	SCHLAUFE	LOOP
0024.000	S	09246 152 8500		ENTMAGNETISIERUNGSSPULE	DEGAUSSING COIL
0025.000	S	83000 762 3200		BILDR.W76ESF231X13 PHI	PICT.TUBE W76ESF231X13 PHI
0030.000		29305 008 3700		BUCHSENPLATTE	SOCKET BOARD
0030.100		29303 168 0500		CINCH-BUCHSE 3-FACH GE/WS/RT	CINCH SOCKET 3 FOLD YE/WH/RD
0030.200		29303 390 4200		KOPFHOERERBUCHSE 3,5 O.SCHALTER	HEADPHONE SOCKET 3,5 W/O SWITCH
0030.400		29703 357 0100		TASTSCHALTER PROGRAMM +	KEY SWITCH PROGRAMM +
0030.500		29703 357 0100		TASTSCHALTER PROGRAMM -	KEY SWITCH PROGRAMM -
0030.600		29703 357 0100		TASTSCHALTER LAUTSTAERKE +	KEY SWITCH VOLUME +
0030.700		29703 357 0100		TASTSCHALTER LAUTSTAERKE -	KEY SWITCH VOLUME -
		29501 083 2500		KEYBOARD KEIN E-TEIL	KEYBOARD NO SPARE PART
0040.000	S	29305 165 7100		NETZSCHALTERPLATTE	POWER SWITCH BOARD
0040.100	S	29703 291 2200		NETZSCHALTER	POWER SWITCH
WW.	S	29703 291 3200		NETZSCHALTER	POWER SWITCH
0042.000		29501 698 0100		TASTEN-SATZ	KEY SET
0049.000	S	82909 913 1600		NETZKABEL KPL	POWER CABLE CPL GWN9.22
0051.000		29501 696 0100		TASTE M.LICHTLEITER KPL.	KEY LIGHT GUIDE CPL
0052.000		29642 061 0100		TELEPILOT TP 800	REMOTE CONTROL TP 800
	S	29305 122 2200	X	BILDROHRPLATTE	PICTURE TUBE BOARD
		21736 941 0100		BEDIENUNGSANLEITUNG	OPERATING INSTRUCTIONS
		72010 020 7000		SERVICE MANUAL D/GB	SERVICE MANUAL D/GB
		72010 020 7100		SERVICE MANUAL D/GB 1. ERGAENZUNG	SERVICE MANUAL D/GB 1ST SUPPLEMENT
		72010 020 7300		SERVICE MANUAL D/GB 3. ERGAENZUNG	SERVICE MANUAL D/GB 3RD SUPPLEMENT
		72010 020 7400		SERVICE MANUAL D/GB 4. ERGAENZUNG	SERVICE MANUAL D/GB 4TH SUPPLEMENT
		29704 003 3900	X	CHASSIS-FS-STEREO CUC 2058 NIC KEIN E-TEIL	CHASSIS TV STEREO CUC 2058 NIC NO SPARE PART

X = SIEHE GESONDERTE E-LISTE
WW. = WAHLWEISE

X = SEE SEPARATE PARTS LIST
WW. = OPTIONAL

Btx *32700#

ÄNDERUNGEN VORBEHALTEN / SUBJECT TO ALTERATION

POS. NR. POS. NO.	SACHNUMMER PART NUMBER	BEZEICHNUNG DESCRIPTION
	29305 008 3700	BUCHSENPLATTE SOCKET BOARD
IC 84001	83053 675 3000	IC TFMS 5300 STEHEND/TEMIC
T 44505	83032 075 4800	TRANS. BC 548 C
T 44510	83032 075 5800	TRANS. BC 558 C

POS. NR. POS. NO.	SACHNUMMER PART NUMBER	BEZEICHNUNG DESCRIPTION

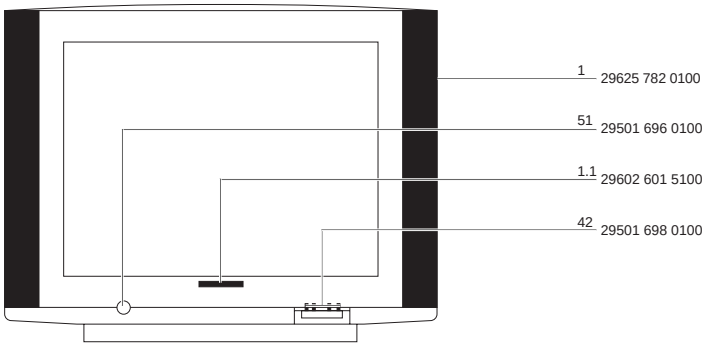

Es gelten die Vorschriften und Sicherheitshinweise gemäß dem Service Manual "Sicherheit", Sach-Nummer 72010 800 0000, sowie zusätzlich die eventuell abweichenden, landesspezifischen Vorschriften!

The regulations and safety instructions shall be valid as provided by the "Safety" Service Manual, part number 72010 800 0000, as well as the respective national deviations.

Btx *32700#

ÄNDERUNGEN VORBEHALTEN / SUBJECT TO ALTERATION

GRUNDIG

Ersatzteilliste
Spare Parts List

TV

3 / 98

ST 84-896 NIC/TOP

SACH-NR. / PART NO.: 92170 602 9000
BESTELL-NR. / ORDER NO.: G.CF 8490 ANTHRAZIT-SOFT/ANTHRACITE SOFT

POS. NR. POS. NO.	ABB. FIG.	SACHNUMMER PART NUMBER	ANZ. QTY.	BEZEICHNUNG (D)	DESCRIPTION (GB)
		92170 602 9000		ST 84-896 NIC/TOP ANTHRAZIT-SOFT	ST 84-896 NIC/TOP ANTHRACITE-SOFT
0001.000		29625 713 0100		GEH-VORDERTEIL OFB	CABINET FRONT PART SURFAC
0001.100		29632 168 0100		EMBLEM GRUNDIG	EMBLEM GRUNDIG
0001.200		29633 595 5100		ABDECKUNG M.STOFF KPL	COVER WITH FABRIC CPL.
WW.		29633 595 0100		ABDECKUNG M.STOFF KPL	COVER WITH FABRIC CPL.
0003.000		29700 638 0100		ABDECKUNG	COVER
0005.000		19126 025 9700	2	LAUTSPRECHER	LOUDSPEAKER
0010.000		29631 493 0500		GEH-RUECKTEIL OFB	CABINET REAR PART
0011.000		29618 631 0400		TYPENAUFKLEBER	TYPE LABEL SELF-ADHESIVE
		29656 004 2800		MONTAGEZUBEHOER F.BILDROHR KEIN E-TEIL	MOUNTING ACCESSORIES F.CRT NO SPARE PART
0021.000	S	29607 307 0100	2	SCHLAUFE	LOOP
0024.000	S	09246 120 8500		ENTMAGNETISIERUNGSSPULE	DEGAUSSING COIL W.HOLDER
0025.000	S	83000 208 0500		BILDR.A80EFF002X11 PHI	PICT.TUBE A80EFF002X11 PHI
0026.000	S	29201 360 0300		ANODENKAPPE M.HOCHSPANNUNGSKABEL	ANODE CAP W.HIGH VOLTAGE CABLE
0030.000		29501 082 7000		BEDIENEINHEIT	CONTROL UNIT
0030.100	S	29703 291 2200		NETZSCHALTER	POWER SWITCH
WW.	S	29703 291 3200		NETZSCHALTER	POWER SWITCH
0030.300		29303 390 4200		KOPFHOERERBUCHSE 3,5 O.SCHALTER	HEADPHONE SOCKET 3,5 W/O SWITCH
0030.400		29303 168 0500		CINCH-BUCHSE 3-FACH GE/WS/RT	CINCH SOCKET 3 FOLD YE/WH/RD
0030.500		29501 599 0100		ABDECKUNG S-BUCHSEN	S-SOCKET-COVER
0031.000		29703 357 0100		TASTSCHALTER PROGRAMM +	KEY SWITCH PROGRAMME +
0031.100		29703 357 0100		TASTSCHALTER PROGRAMM -	KEY SWITCH PROGRAMME -
0031.200		29703 357 0100		TASTSCHALTER LAUTSTAERKE +	KEY SWITCH VOLUME +
0031.300		29703 357 0100		TASTSCHALTER LAUTSTAERKE -	KEY SWITCH VOLUME -
0033.000		29501 593 0100		RAHMEN MIT TASTEN	FRAME WITH KEYS
0034.000	S	82909 913 1600		NETZKABEL KPL	POWER CABLE CPL GWN9.22
0035.000		29501 639 5100		NETZTASTENKNOPF	POWER KEY
0036.000		29642 061 0100		TELEPILOT TP 800	REMOTE CONTROL TP 800
	S	29305 122 2100	X	BILDROHRPLATTE 72CM	PICTURE TUBE BOARD 72CM
		21706 941 0100		BEDIENUNGSANLEITUNG	OPERATING INSTRUCTIONS
		72010 020 7000		SERVICE MANUAL D/GB	SERVICE MANUAL D/GB
		72010 020 7100		SERVICE MANUAL D/GB 1. ERGAENZUNG	SERVICE MANUAL D/GB 1ST SUPPLEMENT
		72010 020 7300		SERVICE MANUAL D/GB 3. ERGAENZUNG	SERVICE MANUAL D/GB 3RD SUPPLEMENT
		72010 020 7400		SERVICE MANUAL D/GB 4. ERGAENZUNG	SERVICE MANUAL D/GB 4TH SUPPLEMENT
		29704 003 4100	X	CHASSIS-FS-STEREO CUC 2080 N KEIN E-TEIL	CHASSIS TV STEREO CUC 2080 N NO SPARE PART

X = SIEHE GESONDERTE E-LISTE
WW. = WAHLWEISE

X = SEE SEPARATE PARTS LIST
WW. = OPTIONAL

ÄNDERUNGEN VORBEHALTEN / SUBJECT TO ALTERATION

POS. NR. POS. NO.	SACHNUMMER PART NUMBER	BEZEICHNUNG DESCRIPTION
	29501 082 7000	BEDIENEINHEIT CONTROL UNIT
D 1846	83099 446 0100	LE DIODE TLHR 4601 TFK
IC 8400	83053 675 3000	IC TFMS 5300 STEHEND/TEMIC

POS. NR. POS. NO.	SACHNUMMER PART NUMBER	BEZEICHNUNG DESCRIPTION

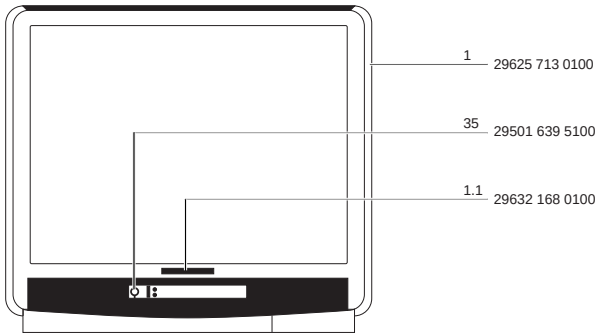

Es gelten die Vorschriften und Sicherheitshinweise gemäß dem Service Manual "Sicherheit", Sach-Nummer 72010 800 0000, sowie zusätzlich die eventuell abweichenden, landesspezifischen Vorschriften!

The regulations and safety instructions shall be valid as provided by the "Safety" Service Manual, part number 72010 800 0000, as well as the respective national deviations.

ÄNDERUNGEN VORBEHALTEN / SUBJECT TO ALTERATION

GRUNDIG

Ersatzteilliste
Spare Parts List

TV

5 / 98

GREENVILLE 7004 NIC/TOP

SACH-NR. / PART NO.: 92178 001 7500
BESTELL-NR. / ORDER NO.: G.CH 5075 SCHWARZ/BLACK

POS. NR. POS. NO.	ABB. FIG.	SACHNUMMER PART NUMBER	ANZ. QTY.	BEZEICHNUNG (D)	DESCRIPTION (GB)
		92178 001 7500		GREENVILLE 7004 NIC/TOP	GREENVILLE 7004 NIC/TOP
0200.000		29625 773 0100		GEH-VORDERTEIL OFB SCHWARZ	FRONT PART SURFACE TREATED BLACK
0210.000		29636 124 0800		AUFNAHME KPL	HOLDER CPL
0252.000		29303 390 4200		KOPFHOERERBUCHSE 3,5 O.SCHALTER	HEADPHONE SOCKET 3,5 W/O SWITCH
0253.000		29303 168 5700		CINCH-BUCHSE 3-FACH GE/RT/WS	CINCH SOCKET 3 FOLD YE/RD/WH
0256.000		29501 599 0100		ABDECKUNG S-BUCHSEN	S-SOCKET-COVER
0260.000		29700 638 0100		ABDECKUNG	COVER
0262.000		27041 217 0100		DRUCKSCHNAEPPER	PRESSURE SNAPPER
0265.000		29636 125 0100		FENSTER DRUCK KPL	WINDOW PRINT CPL
0268.000		29602 603 5100		EMBLEM GRUNDIG	EMBLEM GRUNDIG
0270.000		29608 864 0100	4	SOCKELEINLAGE	BASE INSERT
0274.000		19126 035 9700	2	LAUTSPRECHER	LOUDSPEAKER
0300.000		29636 035 8000		GEH-RUECKTEIL	REAR PANEL
0320.000		29618 725 6200		TYPENAUFKLEBER	TYPE LABEL SELF-ADHESIVE
0700.000	S	09246 131 8500		SPULE ENTMAGNETISIERUNG F.BILDROHR	COIL DEGAUSSING F.CRT
0730.000		29607 219 0100	8	SPULENHAKEN	COIL HOOK
1100.000	S	83000 304 3500		BILDR.A66EAK71X01/ A66EAK51X01 PHI	PICT.TUBE A66EAK71X01/ A66EAK51X01PHI
1200.000	S	29201 360 0200		ANODENKAPPE M.HOCHSPANNUNGSKABEL	ANODE CAP W.HIGH VOLTAGE CABLE
1350.000		29501 685 0100		TASTENSATZ	KEY SET
1360.000	S	29703 291 7200		NETZSCHALTER ECO M.WISCHER	POWER SWITCH ECO W.WIPER
1370.000		29501 686 0100		TASTENKNOPF M.LICHTLEITER MONT.KPL	KEY HEAD W.LIGHT GUIDE MOUNTED CPL
1400.000		29703 357 0100		TASTSCHALTER PROGRAMM +	KEY SWITCH PROGRAMME +
1400.000		29703 357 0100		TASTSCHALTER PROGRAMM -	KEY SWITCH PROGRAMME -
1400.000		29703 357 0100		TASTSCHALTER LAUTSTAERKE +	KEY SWITCH VOLUME +
1400.000		29703 357 0100		TASTSCHALTER LAUTSTAERKE -	KEY SWITCH VOLUME -
1900.000	S	29305 165 7300		NETZSCHALTERPLATTE	POWER SWITCH BOARD
2100.000	S	82909 913 1600		NETZKABEL KPL MIT ENTSTOERDROSSEL	POWER CABLE W. INTERFERENCE CHOKE
2400.000		29642 061 1100		TELEPILOT TP 900	REMOTE CONTROL TP 900
	S	29305 122 1600	X	BILDROHRPLATTE	PICTURE TUBE PCB
		21780 941 0100		BEDIENUNGSANLEITUNG D/GB	OPERATING INSTRUCTIONS D/GB
		72010 020 7000		SERVICE MANUAL D/GB	SERVICE MANUAL D/GB
		72010 020 7100		SERVICE MANUAL D/GB 1. ERGAENZUNG	SERVICE MANUAL D/GB 1ST SUPPLEMENT
		72010 020 7300		SERVICE MANUAL D/GB 3. ERGAENZUNG	SERVICE MANUAL D/GB 3RD SUPPLEMENT
		72010 020 7400		SERVICE MANUAL D/GB 4. ERGAENZUNG	SERVICE MANUAL D/GB 4TH SUPPLEMENT
		29656 004 1500		MONTAGEZUBEHOER F.BILDROHR KEIN E-TEIL	MOUNTING ACCESSORIES F.CRT NO SPARE PART
		29704 003 5300	X	CHASSIS-FS-STEREO CUC 2050 NIC KEIN E-TEIL	CHASSIS TV STEREO CUC 2050 NIC NO SPARE PART
				X = SIEHE GESONDERTE E-LISTE	X = SEE SEPARATE PARTS LIST

ÄNDERUNGEN VORBEHALTEN / SUBJECT TO ALTERATION

POS. NR. POS. NO.	SACHNUMMER PART NUMBER	BEZEICHNUNG DESCRIPTION
	29305 008 3800	BUCHSENPLATTE/ SOCKET BOARD
D 81501	83092 150 4500	DIODE 1N4148 AV619 -
IC 84001	83053 675 3000	IC TFMS5300 STEHEND/
T 44505	83032 055 4800	TRANS BC548B AV330 -
T 44510	83032 075 5800	TRANS.BC 558 C GEG.A

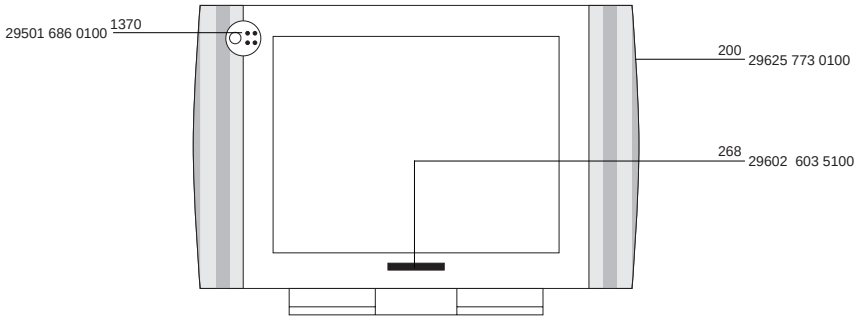

Es gelten die Vorschriften und Sicherheitshinweise gemäß dem Service Manual "Sicherheit", Sach-Nummer 72010 800 0000, sowie zusätzlich die eventuell abweichenden, landesspezifischen Vorschriften!

The regulations and safety instructions shall be valid as provided by the "Safety" Service Manual, part number 72010 800 0000, as well as the respective national deviations.

ÄNDERUNGEN VORBEHALTEN / SUBJECT TO ALTERATION

GRUNDIG

Ersatzteilliste
Spare Parts List

TV

5 / 98

ST 72-700 TOP

SACH-NR. / PART NO.: 92178 902 7500
BESTELL-NR. / ORDER NO.: G.CH 6575 COSMOS SCHWARZ/COSMOS-BLACK

POS. NR. POS. NO.	ABB. FIG.	SACHNUMMER PART NUMBER	ANZ. QTY.	BEZEICHNUNG (D)	DESCRIPTION (GB)
		92178 902 7500		ST 72-700 TOP COSMOS-SCHWARZ	ST 72-700 TOP COSMOS-BLACK
0200.000		29625 759 0100		GEH-VORDERTEIL OFB COSMOS-SCHWARZ	CABINET FRONT SURFACE TREATED COSMOS-BLACK
0255.000		29636 112 5100		ABDECKUNG CINCH-BUCHSE	COVER CINCH SOCKET
0259.000		29636 113 5300		ABDECKUNG DRUCK KPL. BEDIENTEIL	COVER PRINT CPL CONTROL UNIT
0262.000		29636 122 0100	2	GITTER M.STOFF KPL.	GRID W.CLOTH CPL
0267.000		29632 082 0100		EMBLEM GRUNDIG	EMBLEM GRUNDIG
0268.000	S	29628 612 0400		ISOLIERFOLIE BRANDSCHUTZ	INSULATING FOIL FIRE PROTECTION
0273.000		19126 035 9700	2	LAUTSPRECHER	LOUDSPEAKER
0300.000		29636 007 0100		GEH-RUECKTEIL OFB	REAR PANEL
0320.000		29618 731 0400		TYPENAUFKLEBER	TYPE LABEL SELF-ADHESIVE
0700.000	S	09246 134 8500		SPULE ENTMAGNETISIERUNG M.HALTER	COIL DEGAUSSING W.HOLDER CPL
1100.000	S	83000 682 0200		BILDR.A68ESF202X11/ X011/ 111	PICT.TUBE A68ESF202X11/ X011/ 111
1200.000	S	29201 360 1100		ANODENKAPPE M.HOCHSPANNUNGSKABEL	ANODE CAP W.HIGH VOLTAGE CABLE CPL
1300.000		29501 082 7300		BEDIENEINHEIT	CONTROL UNIT
1310.000		29703 357 0100		TASTSCHALTER PROGRAMM +	KEY SWITCH PROGRAMME +
1311.000		29703 357 0100		TASTSCHALTER PROGRAMM -	KEY SWITCH PROGRAMME -
1312.000		29703 357 0100		TASTSCHALTER LAUTSTAERKE +	KEY SWITCH VOLUME +
1313.000		29703 357 0100		TASTSCHALTER LAUTSTAERKE -	KEY SWITCH VOLUME -
1330.000		29501 648 0100		TASTENKNOPF NETZSCHALTER	POWER KEY MAINS SWITCH
1332.000		29501 649 0100		BEDIENKNOPF	CONTROL KNOB
1340.000		29303 168 0400		CINCH-BUCHSE 3-FACH FBAS/NF L,R	CINCH SOCKET 3 FOLD FBAS/AF L,R
1341.000		29303 390 4200		KOPFHOERERBUCHSE 3,5 O.SCHALTER	HEADPHONE SOCKET 3,5 W/O SWITCH
1350.000		29703 291 2200		NETZSCHALTER 2,5A	POWER SWITCH
WW.		29703 291 3200		NETZSCHALTER 4A	POWER SWITCH 4A
1360.000		29501 687 0100		KEYBOARDAUFNAHME HALTER	KEYBOARD HOLDER
1370.000		29501 599 0100		ABDECKUNG S-BUCHSEN	S-SOCKET-COVER
2100.000	S	82909 913 1600		NETZKABEL KPL MIT ENTSTOERDROSSEL	POWER CABLE W. INTERFERENCE CHOKE
2300.000	S	29305 122 2100	X	BILDROHRPLATTE 72CM PHI 4:3	PICTURE TUBE BOARD 72CM PHI 4:3
2400.000		29642 061 0100		TELEPILOT TP 800	TELEPILOT TP 800
		21789 941 0100		BEDIENUNGSANLEITUNG	OPERATING INSTRUCTIONS
		72010 020 7000		SERVICE MANUAL D/GB	SERVICE MANUAL D/GB
		72010 020 7100		SERVICE MANUAL D/GB 1. ERGAENZUNG	SERVICE MANUAL D/GB 1ST SUPPLEMENT
		72010 020 7300		SERVICE MANUAL D/GB 3. ERGAENZUNG	SERVICE MANUAL D/GB 3RD SUPPLEMENT
		72010 020 7400		SERVICE MANUAL D/GB 4. ERGAENZUNG	SERVICE MANUAL D/GB 4TH SUPPLEMENT
		29501 083 1600		KEYBOARD KEIN E-TEIL	KEYBOARD NO SPARE PART
		29656 004 1700		MONTAGEZUBEHOER F.BILDROHR KEIN E-TEIL	MOUNTING ACCESSORIES F.PICTURE TUBE NO SPARE PART
		29704 003 5200	X	CHASSIS-FS-STEREO CUC 2051 NIC CUC 2051 NIC KEIN E-TEIL	CHASSIS TV STEREO CUC 2051 NIC CUC 2051 NIC NO SPARE PART

X = SIEHE GESONDERTE E-LISTE
WW. = WAHLWEISE

X = SEE SEPARATE PARTS LIST
WW. = OPTIONAL

ÄNDERUNGEN VORBEHALTEN / SUBJECT TO ALTERATION

POS. NR. POS. NO.	SACHNUMMER PART NUMBER	BEZEICHNUNG DESCRIPTION
	29501 082 7300	BEDIENEINHEIT CONTROL UNIT
C 84002	86682 030 2300	ABBLOCK-C 0,1 UF -GR 25V
D 85001	83099 446 0100	LE DIODE TLHR 4601
IC 84001	83053 675 3000	IC TFMS5300 STEHEND/
R 44504	87000 112 4600	KSW 0204 75 OHM 5%
T 44504	83032 055 4800	TRANS BC548B AV330
T 44510	83032 958 7500	TRANS.BC 875/877/879

POS. NR. POS. NO.	SACHNUMMER PART NUMBER	BEZEICHNUNG DESCRIPTION

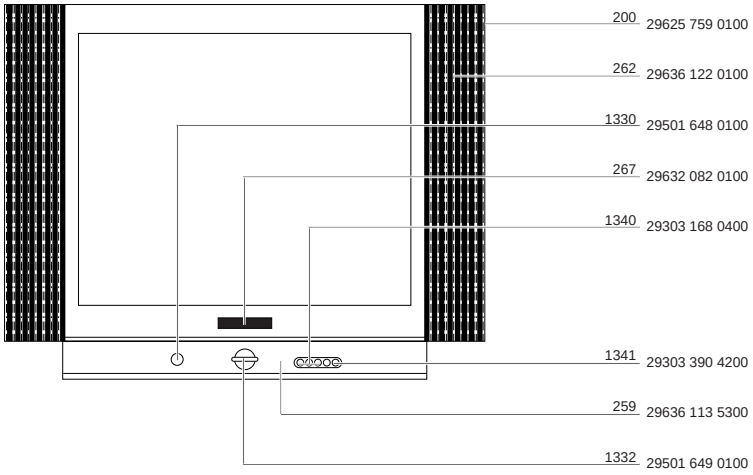

Es gelten die Vorschriften und Sicherheitshinweise gemäß dem Service Manual "Sicherheit", Sach-Nummer 72010 800 0000, sowie zusätzlich die eventuell abweichenden, landesspezifischen Vorschriften!

The regulations and safety instructions shall be valid as provided by the "Safety" Service Manual, part number 72010 800 0000, as well as the respective national deviations.

ÄNDERUNGEN VORBEHALTEN / SUBJECT TO ALTERATION

GRUNDIG

Ersatzteilliste
Spare Parts List

TV

05 / 97

CUC 2030 NICAM

SACH-NR. / PART NO.: 29704-003.20/.21

POS. NR. POS. NO.	ABB. FIG.	SACHNUMMER PART NUMBER	ANZ. QTY.	BEZEICHNUNG (D)	DESCRIPTION (GB)
0001.000		8140-601-610		TUNER UV1315/I (SPANNUNGSSYNTHESIZER)	TUNER UV1315/I (VOLTAGE SYNTHESIZER)
WW.		8140-601-614		TUNER UV1315/IU	TUNER UV1315/IU
0002.000		29700-633.01		HALTER KABEL	HOLDER CABLE
0003.000		29700-638.01		ABDECKUNG	COVER
0004.000		29303-119.66		EURO-AV BUCHSENLEISTE 21-P SCHWARZ	EURO-AV SOCKET STRIP 21 P BLACK
0005.000	S	29303-399.51		NETZ EINBAUGERAETESTECKER	POWER BUILT-IN APPLIANCE
0006.000		29303-153.16		MONTAGECLIP IC61060/61040	MOUNTING CLIP IC61060/61040
0007.000		29303-153.02		MONTAGECLIP IC40000/50020/T53001	MOUNTING CLIP IC40000/50020/T53001
0008.000		29303-156.20		FOLIE WAERMELEITEND IC61050/61040	FOIL HEAT CONDUCTING IC61050/61040
0009.000	S	09621-113.02	4	SICHERUNGSHALTER	FUSE HOLDER
0011.000		29305-119.40		PROZESSORPLATTE (IC80920)	PROCESSOR BOARD (IC80920)
				WW. = WAHLWEISE	WW. = OPTIONAL

POS. NR. POS. NO.	SACHNUMMER PART NUMBER	BEZEICHNUNG DESCRIPTION
C 54002	8650-067-046	HV-KERKO 100PF 20% 1KV
C 54011	8650-067-046	HV-KERKO 100PF 20% 1KV
C 60001	8650-081-125	HV-KERKO 1000PF 20% 1KV
C 60023	8650-081-125	HV-KERKO 1000PF 20% 1KV
C 60024	8650-081-125	HV-KERKO 1000PF 20% 1KV
C 60026	8650-081-125	HV-KERKO 1000PF 20% 1KV
C 60027	8650-081-125	HV-KERKO 1000PF 20% 1KV
C 61036	8650-067-046	HV-KERKO 100PF 20% 1KV
C 61056	8650-067-046	HV-KERKO 100PF 20% 1KV
CD 32411	8309-401-582	SMD DIODE BA582 SIE
CD 32421	8309-401-582	SMD DIODE BA582 SIE
CIC 32410	8305-814-094	SMD IC MC14094BD
CIC 43050	8305-814-551	SMD IC MC14551BD/R2 MOT
CT 31005	8301-003-858	SMD-TRANS.BC 858 B
CT 31010	8301-003-858	SMD-TRANS.BC 858 B
CT 31020	8301-003-858	SMD-TRANS.BC 858 B
CT 31030	8301-003-858	SMD-TRANS.BC 858 B
CT 32105	8301-005-817	SMD-TRANS.BC 817-25
CT 32111	8301-004-848	SMD-TRANS.BC 848 B
CT 32119	8301-004-848	SMD-TRANS.BC 848 B
CT 32122	8301-003-858	SMD-TRANS.BC 858 B
CT 32123	8301-004-848	SMD-TRANS.BC 848 B
CT 32124	8301-003-858	SMD-TRANS.BC 858 B
CT 32132	8301-004-848	SMD-TRANS.BC 848 B
CT 32308	8301-003-858	SMD-TRANS.BC 858 B
CT 32310	8301-003-858	SMD-TRANS.BC 858 B
CT 32312	8301-003-858	SMD-TRANS.BC 858 B
CT 32315	8301-003-858	SMD-TRANS.BC 858 B
CT 32415	8301-004-848	SMD-TRANS.BC 848 B
CT 32430	8301-004-848	SMD-TRANS.BC 848 B
CT 32431	8301-004-848	SMD-TRANS.BC 848 B
CT 34031	8301-003-858	SMD-TRANS.BC 858 B

POS. NR. POS. NO.	SACHNUMMER PART NUMBER	BEZEICHNUNG DESCRIPTION
CT 34075	8301-004-848	SMD-TRANS.BC 848 B
CT 40059	8301-004-848	SMD-TRANS.BC 848 B
CT 41022	8301-006-808	SMD-TRANS.BC 808-40
CT 41030	8301-006-808	SMD-TRANS.BC 808-40
CT 43095	8301-004-848	SMD-TRANS.BC 848 B
CT 43246	8301-004-848	SMD-TRANS.BC 848 B
CT 43255	8301-004-848	SMD-TRANS.BC 848 B
CT 43289	8301-003-858	SMD-TRANS.BC 858 B
CT 46009	8301-004-848	SMD-TRANS.BC 848 B
CT 52253	8301-003-858	SMD-TRANS.BC 858 B
CT 57005	8301-004-848	SMD-TRANS.BC 848 B
CT 57020	8301-003-858	SMD-TRANS.BC 858 B
CT 57021	8301-003-858	SMD-TRANS.BC 858 B
CT 57112	8301-003-858	SMD-TRANS.BC 858 B
CT 57113	8301-003-858	SMD-TRANS.BC 858 B
CT 57124	8301-004-848	SMD-TRANS.BC 848 B
CT 61043	8301-004-848	SMD-TRANS.BC 848 B
CT 61053	8301-004-848	SMD-TRANS.BC 848 B
CT 81058	8301-004-848	SMD-TRANS.BC 848 B
CT 81080	8301-004-846	SMD-TRANS.BC 846 B
CT 81508	8301-004-848	SMD-TRANS.BC 848 B
CT 81511	8301-003-858	SMD-TRANS.BC 858 B
D 31001	8305-306-001	IC ZTK 33 B DPD ITT
D 31007	8309-720-048	Z DIODE 4,7 C 0,5W
D 40064	8309-215-045	DIODE 1N4148
D 43284	8309-215-045	DIODE 1N4148
D 50011	8309-720-510	Z DIODE 51 C 0,5W
D 50013	8309-215-020	DIODE 1 N 4004 -GA
D 50014	8309-215-045	DIODE 1N4148
D 52001	8309-215-045	DIODE 1N4148
D 53003	8309-201-005	DIODE BA157
D 55004	8309-709-033	Z DIODE ZY 33 ITT
D 57011	8309-215-045	DIODE 1N4148
D 57012	8309-215-045	DIODE 1N4148

POS. NR. POS. NO.	SACHNUMMER PART NUMBER	BEZEICHNUNG DESCRIPTION
D 57013	8309-215-045	DIODE 1N4148
D 57023	8309-215-045	DIODE 1N4148
D 57101	8309-198-542	DIODE BAT42/43/BAT85/86
D 57122	8309-215-045	DIODE 1N4148
D 60005	8309-200-021	DIODE BAV21 ITT/ TFK
D 60006	8309-516-854	DIODE BYT 54 M
D 60007	8309-516-854	DIODE BYT 54 M
D 60012	8309-200-021	DIODE BAV21 ITT/ TFK
D 60037	8309-200-021	DIODE BAV21 ITT/ TFK
IC 34015	8305-338-842	IC TDA8843N1
IC 40000	8305-367-297	IC TDA7297
IC 50020	8305-338-350	IC TDA8350 Q/N5
IC 61040	8305-204-317	IC LM 317 T NSC/MOT/
IC 61050	8305-204-317	IC LM 317 T NSC/MOT/
IC 61060	8305-205-703	IC MC 7805 CT
IC 80000	8305-210-065	IC MC 33164 P-5RP
IC 80920	19798-514.01	IC 27C512-200NS PROG.KPL
L 31043	8140-526-440	DR ST 0411-GRP 8,2UH
L 32023	8140-526-419	DR AX 0411-GA 1UH
L 32026	8140-526-034	DR 0309 10UH 5%
L 32109	8140-526-444	DR ST 0309-GRP 10UH
L 32342	8140-526-361	DR 0411 10UH 5%
L 46021	8140-522-922	DR ST 0411 6,8UH 2% SIE
L 46022	8140-526-458	DR 0309 2,7UH 5%
L 53001	8104-982-056	FERRITPERLE HF70 BTL 3,5X
L 53002	8104-982-056	FERRITPERLE HF70 BTL 3,5X
L 53003	8104-982-056	FERRITPERLE HF70 BTL 3,5X/ FERRITE BEAD
L 53011	8140-505-249	DR A AX-GA 10UH
L 60012	8104-982-014	DAEMPFUNGSPERLE 4330 030
L 61016	8104-982-014	DAEMPFUNGSPERLE 4330 030
L 61036	8104-982-014	DAEMPFUNGSPERLE 4330 030
L 61056	8104-982-014	DAEMPFUNGSPERLE 4330 030/ DAMPING BEAD
SI 40012	S 8315-618-225	LOET-SI.-GR 1,25 A/T
SI 52001	S 8315-612-027	LOET-SI.-GR 315 MA/T
SI 61036	S 8315-621-027	LOET-SI.-GR 2,5 A/T
SI 61056	S 8315-621-027	LOET-SI.-GR 2,5 A/T
T 52001	8303-285-637	TRANS.BC 637
T 53001	8302-900-018	TRANS S2000N TOS/ BU508A
TR 52001	09246-866.97	TRAFO TREIBER/ DRIVER TRANSFORMER
TR 53010	S 29221-029.52	TRAFO DIODEN-SPLIT KPL. DIODE SPLIT TRANSFORMER CPL.
TR 61001	S 29201-520.97	TRAFO SPERRWANDLER/ B.O.-TYPE CONVERTER TRANSFORMER CPL.

POS. NR. POS. NO.	SACHNUMMER PART NUMBER	BEZEICHNUNG DESCRIPTION

Es gelten die Vorschriften und Sicherheitshinweise gemäß dem Service Manual "Sicherheit", Sach-Nummer 72010-800.00, sowie zusätzlich die eventuell abweichenden, landesspezifischen Vorschriften!

The regulations and safety instructions shall be valid as provided by the "Safety" Service Manual, part number 72010-800.00, as well as the respective national deviations.

GRUNDIG

Ersatzteilliste
Spare Parts List

TV

5 / 98

CUC 2050 N

SACH-NR. / PART NO.: 29704 003 5300/5100/5000/4500

POS. NR. POS. NO.	ABB. FIG.	SACHNUMMER PART NUMBER	ANZ. QTY.	BEZEICHNUNG (D)	DESCRIPTION (GB)
		29704 003 5000		CHASSIS-FS-STEREO CUC2050 N/4:3/DPL	CHASSIS-TV-STEREO CUC2050 N/4:3/DPL
0100.000		81406 016 1200		TUNER PLL 5002PH53X0003 TEMIC	TUNER PLL 5002PH53X0003 TEMIC
WW.		29504 301 0100		TUNER GLOBAL	TUNER GLOBAL
0300.000		29305 119 3500	X	FEATURE CTI/LTI PLATTE	FEATURE BOARD CTI/LTI
0400.000		29504 104 7700	X	BAUSTEIN NF-VERSTAERKER M.DPL 4X18W	MODULE AF-AMPLIFIER W.DPL 4X18W
1040.000		29700 639 0100		HALTER BAUSTEIN	HOLDER MODULE
1080.000		29303 119 6600	2	EURO-AV BUCHSENLEISTE 21-P.SCHWARZ	EURO-AV SOCKET STRIP 21 P BLACK
1370.000	S	09621 113 0200	4	SICHERUNGSHALTER	FUSE HOLDER
2300.000	S	29303 399 5100		NETZ EINBAUGERAETESTECKER M.LTG	APPLIANCE COUPLER W.CABLE
2420.000		29303 153 0200		MONTAGECLIP IC40000/T53001	MOUNTING CLIP IC40000/T53001
2440.000		29303 153 1600		MONTAGECLIP T644/IC61040/61050/61060	MOUNTING CLIP T644/IC61040/61050/61060
2470.000		29303 156 2000		FOLIE WAERMELEITEND T644/IC61040/61050	FOIL HEAT CONDUCTING T644/IC61040/61050
				X = SIEHE GESONDERTE E-LISTE	X = SEE SEPARATE PARTS LIST
				WW. = WAHLWEISE	WW. = OPTIONAL

POS. NR. POS. NO.	SACHNUMMER PART NUMBER	BEZEICHNUNG DESCRIPTION
C 40012	84529 961 5000	ELKO 2200UF 20% 25V
C 53002	85159 111 1400	KF 35 9000PF 3,5% 15
C 53009	85159 116 0200	FKP1 142PF 2,5% 2000
C 54002	86500 670 4600	HV-KERKO 100PF 20% 1
C 54011	86500 670 4600	HV-KERKO 100PF 20% 1
C 54012	84529 961 5500	ELKO 4700UF 20% 25V
C 60001	86500 811 2500	HV-KERKO 1000PF 20%
C 60010	85159 116 0500	FKP1 220PF 5% 2000V
C 60023	86500 811 2500	HV-KERKO 1000PF 20%
C 60024	86500 811 2500	HV-KERKO 1000PF 20%
C 60026	86500 811 2500	HV-KERKO 1000PF 20%
C 60027	86500 811 2500	HV-KERKO 1000PF 20%
C 61016	85159 110 3800	FKP1 100PF 10% 1600V
C 61026	86500 670 4600	HV-KERKO 100PF 20% 1
C 61036	86500 670 4600	HV-KERKO 100PF 20% 1
C 61037	84520 970 5700	ELKO 28 1000UF 63V
C 61056	86500 670 4600	HV-KERKO 100PF 20% 1
C 62021 S	86600 982 3400	SI-KERKO B-SS 1000PF
C 62022 S	86600 982 3400	SI-KERKO B-SS 1000PF
C 62048 S	86600 982 3400	SI-KERKO B-SS 1000PF
CD 32411	83094 015 9200	SMD DIODE BA592 SIE/
CD 32421	83094 015 9200	SMD DIODE BA592 SIE/
CIC 32410	83058 140 9400	SMD IC MC14094BD
CIC 43050	83058 145 5100	SMD IC MC14551BD/R2
CT 31005	83010 038 5800	SMD-TRANS.BC 858 B
CT 32105	83010 058 1700	SMD-TRANS.BC 817-25
CT 32111	83010 048 4800	SMD-TRANS.BC 848 B
CT 32119	83010 048 4800	SMD-TRANS.BC 848 B
CT 32122	83010 038 5800	SMD-TRANS.BC 858 B
CT 32123	83010 048 4800	SMD-TRANS.BC 848 B
CT 32124	83010 038 5800	SMD-TRANS.BC 858 B
CT 32132	83010 048 4800	SMD-TRANS.BC 848 B
CT 32308	83010 038 5800	SMD-TRANS.BC 858 B

POS. NR. POS. NO.	SACHNUMMER PART NUMBER	BEZEICHNUNG DESCRIPTION
CT 32310	83010 038 5800	SMD-TRANS.BC 858 B
CT 32312	83010 038 5800	SMD-TRANS.BC 858 B
CT 32315	83010 038 5800	SMD-TRANS.BC 858 B
CT 32415	83010 048 4800	SMD-TRANS.BC 848 B
CT 32430	83010 048 4800	SMD-TRANS.BC 848 B
CT 32431	83010 048 4800	SMD-TRANS.BC 848 B
CT 34031	83010 038 5800	SMD-TRANS.BC 858 B
CT 34075	83010 048 4800	SMD-TRANS.BC 848 B
CT 40059	83010 048 4800	SMD-TRANS.BC 848 B
CT 41022	83010 068 0800	SMD-TRANS.BC 808-40
CT 41030	83010 068 0800	SMD-TRANS.BC 808-40
CT 43095	83010 048 4800	SMD-TRANS.BC 848 B
CT 43246	83010 048 4800	SMD-TRANS.BC 848 B
CT 43255	83010 048 4800	SMD-TRANS.BC 848 B
CT 43289	83010 038 5800	SMD-TRANS.BC 858 B
CT 46004	83010 048 4800	SMD-TRANS.BC 848 B
CT 46009	83010 048 4800	SMD-TRANS.BC 848 B
CT 52253	83010 038 5800	SMD-TRANS.BC 858 B
CT 57005	83010 048 4800	SMD-TRANS.BC 848 B
CT 57020	83010 038 5800	SMD-TRANS.BC 858 B
CT 57021	83010 038 5800	SMD-TRANS.BC 858 B
CT 57112	83010 038 5800	SMD-TRANS.BC 858 B
CT 57113	83010 038 5800	SMD-TRANS.BC 858 B
CT 57124	83010 048 4800	SMD-TRANS.BC 848 B
CT 61043	83010 048 4800	SMD-TRANS.BC 848 B
CT 61053	83010 048 4800	SMD-TRANS.BC 848 B
CT 81030	83010 048 4800	SMD-TRANS.BC 848 B
CT 81058	83010 048 4800	SMD-TRANS.BC 848 B
CT 81091	83010 048 4800	SMD-TRANS.BC 848 B
CT 81502	83010 048 4800	SMD-TRANS.BC 848 B
CT 81508	83010 048 4800	SMD-TRANS.BC 848 B
CT 81511	83010 038 5800	SMD-TRANS.BC 858 B
D 31001	83097 203 3300	Z DIODE 33 C 0,5W
D 31007	83097 200 4800	Z DIODE 4,7 C 0,5W
D 40064	83092 150 4500	DIODE 1N4148 AV619 -
D 40066	83092 150 4500	DIODE 1N4148 AV619 -

Btx *32700#

ÄNDERUNGEN VORBEHALTEN / SUBJECT TO ALTERATION

POS. NR. POS. NO.	SACHNUMMER PART NUMBER	BEZEICHNUNG DESCRIPTION
D 50011	83097 205 1000	Z DIODE 51 C 0,5W
D 50013	83092 150 2000	DIODE 1 N 4004 -GA
D 50014	83092 150 4500	DIODE 1N4148 AV619 -
D 52001	83092 150 4500	DIODE 1N4148 AV619 -
D 53003	83092 010 0500	DIODE BA157 AV619 -A
D 53071 S	83092 042 2800	DIODE BY 228 PHI/GI/
D 53072 S	83092 101 4400	DIODE BYW76 TEMIC/BY
D 54001 S	83092 042 6800	DIODE BYV16 TEMIC/ B
D 54002	83095 162 8300	DIODE BYV 28-200 RA
D 54011	83095 162 8300	DIODE BYV 28-200 RA
D 57011	83092 150 4500	DIODE 1N4148 AV619 -
D 57012	83092 150 4500	DIODE 1N4148 AV619 -
D 57013	83092 150 4500	DIODE 1N4148 AV619 -
D 57014	83092 150 4500	DIODE 1N4148 AV619 -
D 57023	83092 150 4500	DIODE 1N4148 AV619 -
D 57101	83091 985 4200	DIODE BAT42/43/BAT85
D 57122	83092 150 4500	DIODE 1N4148 AV619 -
D 60005	83092 000 2100	DIODE BAV21 ITT/ TFK
D 60006	83095 168 5400	DIODE BYT 54 M GEG.N
D 60007	83095 168 5400	DIODE BYT 54 M GEG.N
D 60012	83092 000 2100	DIODE BAV21 ITT/ TFK
D 60023	83085 603 8400	GLR.SKB380C1500 L5B
D 60037	83092 000 2100	DIODE BAV21 ITT/ TFK
D 61016 S	83095 168 5600	DIODE BYT 56 M TFK W
D 61036	83098 208 4000	DIODE MUR 840/BYV 29
D 61056 S	83095 171 7200	DIODE BYW 172 D/SK 3
D 81051	83092 150 4500	DIODE 1N4148 AV619 -
D 81052	83092 150 4500	DIODE 1N4148 AV619 -
D 81053	83092 150 4500	DIODE 1N4148 AV619 -
D 81501	83092 150 4500	DIODE 1N4148 AV619 -
F 32101	81411 124 0500	FILTER 7X7 405 SIGN
F 32109	86027 550 4200	CER.TRAP 42
F 32121	81411 113 6000	FILTER 7X7 360 SIGN
F 32410	81411 076 0000	SPULE 7X7 #600 FARBE/COIL
F 32412	83190 034 5200	OFWFIL K3452K SIE
IC 32000	83054 334 1100	IC MSP3410D-PO-B3
IC 34015	83053 388 4300	IC TDA8843N2
IC 40000	83053 672 9700	IC TDA7297
IC 43280	83053 664 2500	IC TEA6425 SGS
IC 50020	83053 383 5000	IC TDA8350Q/N5
IC 60010	83053 546 0500	IC TDA4605/3
IC 61040	83052 043 1700	IC LM317T NSC/MOT/SG
IC 61050	83052 043 1700	IC LM317T NSC/MOT/SG
IC 61060	83052 057 0300	IC MC7805CT
IC 61310	83052 043 5700	IC LM358N NSC/TID/MO
IC 80000	83052 100 6500	IC MC33164P-5RP AV33
IC 81050	83051 551 3100	IC SDA5257-2-G301
WW.	29305 119 7100	PROZESSORPLATTE
IC 82005	83051 240 0800	IC ST24C08 SGS
L 31043	81405 264 4000	DR ST 0411-GRP 8,2UH
L 32023	81405 264 1900	DR AX 0411-GA 1UH 10
L 32026	81405 260 3400	DR 0309 10UH 5% AV61
L 32109	81405 264 4400	DR ST 0309-GRP 10UH
L 32342	81405 052 4900	DR A AX-GA 10UH 10%
L 43098	81405 117 4800	DR 0411 22UH 10% AV6
L 46022	81405 264 5800	DR 0309 2,7UH 5% ST
L 53001	81049 820 5600	FERRITPERLE HF70 BTL
L 53002	81049 820 5600	FERRITPERLE HF70 BTL
L 53003	81049 820 5600	FERRITPERLE HF70 BTL/ FERRITE BEAD
L 53011	81405 052 4900	DR A AX-GA 10UH 10%
L 53012	09240 110 5100	DROSSEL 2,2 MH/CHOKE COIL
L 53021	29203 110 9500	LINEARITAETSREGLER/ LINEARTY CONTROL

POS. NR. POS. NO.	SACHNUMMER PART NUMBER	BEZEICHNUNG DESCRIPTION
L 53074	09246 846 5100	BRUECKENSPULE 110" 1/ BRIDGE COIL
L 55006	09245 816 0100	O/W AUSKOPPELSPULE/ E/W DECOUPLING COIL
L 60006	81049 820 5700	FERRITPERLE 3,6UH 57 / FERRITE BEAD
L 60012	81049 820 1400	DAEMPFUNGSPERLE 4330
L 61016	81049 820 1400	DAEMPFUNGSPERLE 4330
L 61026	81049 820 1400	DAEMPFUNGSPERLE 4330
L 61036	81049 820 1400	DAEMPFUNGSPERLE 4330
L 61056	81049 820 1400	DAEMPFUNGSPERLE 4330/ DAMPING BEAD
L 62501 S	29500 812 9700	FUNKENTSTOERDROSSEL/ INTERFERENCE SUPPR. COIL
L 81062	81049 820 5100	FERRITPERLE HF55 BTL/ FERRITE BEAD
OK 60031 S	83060 000 1200	OPTOKOPPLER CNY17F1/
Q 32305	83824 391 8600	QUARZ #439-9 18,432M
Q 34043	83821 360 0400	QUARZ #136 2A 4,4336
Q 80001	83822 460 9600	QUARZ 6,0 MHZ Q 270/
R 21117 S	87053 210 2000	MOW 0411 6,2 OHM 5%
R 32359 S	87004 290 4700	KSW NB 0207 82 OHM 5
R 43098 S	87011 190 2100	KSW SI B 6,8 OHM 5%
R 50011 S	87011 210 3700	KSW SI B 33 OHM 5% L
R 52001 S	87003 290 0900	KSW NB 0207 2,2 OHM
R 52004 S	87053 290 3300	MOW 0411 27 OHM 5% L
R 52006 S	87053 289 8400	MOW 0411 0,22 OHM 10
R 53001 S	87004 290 2300	KSW NB 0207 8,2 OHM
R 53002 S	87004 290 9700	KSW NB 0207 10 KOHM
R 53011	87052 270 2100	MOW 0411 6,8 OHM 5%
R 53021 S	87053 290 7100	MOW 0411 820 OHM 5%
R 54001 S	87053 290 2700	MOW 0411 12 OHM 5% L
R 54003 S	87003 290 0900	KSW NB 0207 2,2 OHM
R 55003 S	87053 290 1900	MOW 0411 5,6 OHM 5%
R 60008 S	87053 691 0500	MOW 0617 22 KOHM 5%
R 60009 S	87053 691 0500	MOW 0617 22 KOHM 5%
R 60016 S	87053 690 4300	MOW 0617 56 OHM 5% L
R 60021	83110 050 1700	NTC 4,7 OHM 30% S237
R 60029 S	87053 693 1900	MOW 0617 82 KOHM 10%
R 61313	87900 500 5400	ESTR.SK10-A 22 KOHM
R 62049 S	87663 491 6100	MSW SI 0414 4,7 MOHM
R 62505 S	83112 000 1000	PTC #1 DUO
SI 40012 S	83156 190 2800	LOET-SI.-GR 1,6 A/T
SI 40070 S	83156 210 2700	SI LOET T2,5A 250V A
SI 52001 S	83156 120 2700	LOET-SI.-GR 315 MA/T
SI 60001 S	83156 190 0300	SI 5X20 T1,6A L 250V
SI 61026 S	83156 230 0800	LOET-SI.-GR 4 A/T
SI 61036 S	83156 230 0800	LOET-SI.-GR 4 A/T
SI 61056 S	83156 210 2700	SI LOET T2,5A 250V A
SI 62501 S	83156 170 0600	SI 5X20 T2,5A L 250V
T 00644	83022 690 8900	TRANS.BUZ 90 TYPENGR
T 52001	83032 856 3700	TRANS.BC 637 GEG.AMM
T 53001	83029 000 1800	TRANS S2000N TOS/ BU
T 61301	83032 055 4800	TRANS BC548B AV330 -
T 81501	83032 958 7500	TRANS BC875/877/879 SIE
TR 52001	09246 866 9700	TRAFO TREIBER/ DRIVE TRANSFORMER
TR 53010 S	29221 029 5200	TRAFO DIODEN-SPLIT KPL./ DIODE SPLIT TRANSFORMER CPL
TR 61000 S	29201 341 9700	TRAFO SPERRWANDLER/ B.O.-TYPE CONVERTER TRANSF.

Es gelten die Vorschriften und Sicherheitshinweise gemäß dem Service Manual "Sicherheit", Sach-Nummer 72010 800 0000, sowie zusätzlich die eventuell abweichenden, landesspezifischen Vorschriften!

The regulations and safety instructions shall be valid as provided by the "Safety" Service Manual, part number 72010 800 0000, as well as the respective national deviations.

Btx *32700#

ÄNDERUNGEN VORBEHALTEN / SUBJECT TO ALTERATION

GRUNDIG

Ersatzteilliste
Spare Parts List

TV

5 / 98

CUC 2051 N

SACH-NR. / PART NO.: 29704 003 4400

POS. NR. POS. NO.	ABB. FIG.	SACHNUMMER PART NUMBER	ANZ. QTY.	BEZEICHNUNG (D)	DESCRIPTION (GB)
		29704 003 4400		CHASSIS-FS-STEREO CUC 2051 N	CHASSIS TV STEREO CUC 2051 N
0100 000		81406 016 1200		TUNER PLL 5002PH53X0003 TEMIC	TUNER PLL 5002PH53X0003 TEMIC
WW.		29504 301 0100		TUNER GLOBAL	TUNER GLOBAL
0250 000		29303 119 6600	2	EURO-AV BUCHSENLEISTE 21-P.SCHWARZ	EURO-AV SOCKET STRIP 21 P BLACK
0310 000		29305 119 3500	X	FEATURE CTI/LTI PLATTE	FEATURE BOARD CTI/LTI
0900 000		29305 119 4300	X	UG2/PANORAMA VIEW	UG2/PANORAMA VIEW
1010 000		29305 119 4400		BSO PLATTE CUC 2000	BSO PLATTE CUC 2000
2000 000	S	29303 399 5100		NETZ EINBAUGERAETESTECKER M.LTG	APPLIANCE COUPLER W.CABLE
2300 000	S	09621 113 0200	4	SICHERUNGSHALTER	FUSE HOLDER
2420 000		29303 153 0200		MONTAGECLIP T60020	MOUNTING CLIP T60020
2440 000		29303 153 1600		MONTAGECLIP T644/IC61060/61050/61040/ 50020	MOUNTING CLIP T644/IC61060/61050/61040/ 50020
2470 000		29303 156 2000		FOLIE WAERMELEITEND T644/IC61060/ 61050/61040	FOIL HEAT CONDUCTING T644/IC61060/ 61050/61040

WW. = WAHLWEISE

WW. = OPTIONAL

POS. NR. POS. NO.	SACHNUMMER PART NUMBER	BEZEICHNUNG DESCRIPTION
C 40012	84529 961 5000	ELKO 2200UF 20% 25V
C 53002	85159 115 3400	FOKO FKP1/4 0,014UF
C 53009	85159 116 0200	FKP1 142PF 2,5% 2000
C 54002	86500 670 4600	HV-KERKO 100PF 20% 1
C 54011	86500 670 4600	HV-KERKO 100PF 20% 1
C 54012	84529 961 5500	ELKO 4700UF 20% 25V
C 60001	86500 811 2500	HV-KERKO 1000PF 20%
C 60009	85159 116 0500	FKP1 220PF 5% 2000V
C 60023	86500 811 2500	HV-KERKO 1000PF 20%
C 60024	86500 811 2500	HV-KERKO 1000PF 20%
C 60026	86500 811 2500	HV-KERKO 1000PF 20%
C 60027	86500 811 2500	HV-KERKO 1000PF 20%
C 61016	85159 110 3800	FKP1 100PF 10% 1600V
C 61026	86500 670 4600	HV-KERKO 100PF 20% 1
C 61036	86500 670 4600	HV-KERKO 100PF 20% 1
C 61037	84520 970 5700	ELKO 28 1000UF 63V
C 61056	86500 670 4600	HV-KERKO 100PF 20% 1
C 62021	86600 982 3400	SI-KERKO B-SS 1000PF
C 62022	86600 982 3400	SI-KERKO B-SS 1000PF
C 62048	86600 982 3400	SI-KERKO B-SS 1000PF
CD 32411	83094 015 9200	SMD DIODE BA592 SIE/
CD 32421	83094 015 9200	SMD DIODE BA592 SIE/
CIC 32410	83058 140 9400	SMD IC MC14094BD
CIC 43050	83058 145 5100	SMD IC MC14551BD/R2
CT 31005	83010 038 5800	SMD-TRANS.BC 858 B
CT 32105	83010 058 1700	SMD-TRANS.BC 817-25
CT 32111	83010 048 4800	SMD-TRANS.BC 848 B
CT 32119	83010 048 4800	SMD-TRANS.BC 848 B
CT 32122	83010 038 5800	SMD-TRANS.BC 858 B
CT 32123	83010 048 4800	SMD-TRANS.BC 848 B
CT 32124	83010 038 5800	SMD-TRANS.BC 858 B
CT 32132	83010 048 4800	SMD-TRANS.BC 848 B
CT 32308	83010 038 5800	SMD-TRANS.BC 858 B
CT 32310	83010 038 5800	SMD-TRANS.BC 858 B
CT 32312	83010 038 5800	SMD-TRANS.BC 858 B
CT 32315	83010 038 5800	SMD-TRANS.BC 858 B
CT 32415	83010 048 4800	SMD-TRANS.BC 848 B
CT 32430	83010 048 4800	SMD-TRANS.BC 848 B
CT 32431	83010 048 4800	SMD-TRANS.BC 848 B
CT 34031	83010 038 5800	SMD-TRANS.BC 858 B
CT 34075	83010 048 4800	SMD-TRANS.BC 848 B
CT 40059	83010 048 4800	SMD-TRANS.BC 848 B
CT 41022	83010 068 0800	SMD-TRANS.BC 808-40
CT 41030	83010 068 0800	SMD-TRANS.BC 808-40
CT 43095	83010 048 4800	SMD-TRANS.BC 848 B
CT 43246	83010 048 4800	SMD-TRANS.BC 848 B
CT 43255	83010 048 4800	SMD-TRANS.BC 848 B
CT 43289	83010 038 5800	SMD-TRANS.BC 858 B
CT 46004	83010 048 4800	SMD-TRANS.BC 848 B
CT 46009	83010 048 4800	SMD-TRANS.BC 848 B
CT 52253	83010 038 5800	SMD-TRANS.BC 858 B
CT 57005	83010 048 4800	SMD-TRANS.BC 848 B
CT 57020	83010 038 5800	SMD-TRANS.BC 858 B
CT 57021	83010 038 5800	SMD-TRANS.BC 858 B
CT 57112	83010 038 5800	SMD-TRANS.BC 858 B
CT 57113	83010 038 5800	SMD-TRANS.BC 858 B
CT 57124	83010 048 4800	SMD-TRANS.BC 848 B
CT 61043	83010 048 4800	SMD-TRANS.BC 848 B
CT 61053	83010 048 4800	SMD-TRANS.BC 848 B
CT 81030	83010 048 4800	SMD-TRANS.BC 848 B
CT 81058	83010 048 4800	SMD-TRANS.BC 848 B
CT 81091	83010 048 4800	SMD-TRANS.BC 848 B
CT 81502	83010 048 4800	SMD-TRANS.BC 848 B
CT 81508	83010 048 4800	SMD-TRANS.BC 848 B
CT 81511	83010 038 5800	SMD-TRANS.BC 858 B
D 31001	83097 203 3300	Z DIODE 33 C 0,5W
D 31007	83097 200 4800	Z DIODE 4,7 C 0,5W
D 40064	83092 150 4500	DIODE 1N4148 AV619 -

ÄNDERUNGEN VORBEHALTEN / SUBJECT TO ALTERATION

POS. NR. POS. NO.	SACHNUMMER PART NUMBER	BEZEICHNUNG DESCRIPTION
D 40066	83092 150 4500	DIODE 1N4148 AV619 -
D 50011	83097 205 1000	Z DIODE 51 C 0,5W
D 50013	83092 150 2000	DIODE 1 N 4004 -GA
D 50014	83092 150 4500	DIODE 1N4148 AV619 -
D 50016	83092 000 2100	DIODE BAV21 ITT/ TFK
D 50030	83091 980 4000	DIODE TYP4 BAT41
D 52001	83092 150 4500	DIODE 1N4148 AV619 -
D 53003	83092 010 0500	DIODE BA157 AV619 -A
D 53071	83092 042 2800	DIODE BY 228 PHI/GI/
D 53072	83092 101 4400	DIODE BYW76 TEMIC/BY
D 54001	83092 042 6800	DIODE BYV16 TEMIC/ B
D 54002	83095 162 8300	DIODE BYV 28-200 RA
D 54011	83095 162 8300	DIODE BYV 28-200 RA
D 55004	83097 090 3300	Z DIODE ZY 33 ITT
D 57011	83092 150 4500	DIODE 1N4148 AV619 -
D 57012	83092 150 4500	DIODE 1N4148 AV619 -
D 57013	83092 150 4500	DIODE 1N4148 AV619 -
D 57014	83092 150 4500	DIODE 1N4148 AV619 -
D 57023	83092 150 4500	DIODE 1N4148 AV619 -
D 57101	83091 985 4200	DIODE BAT42/43/BAT85
D 57122	83092 150 4500	DIODE 1N4148 AV619 -
D 60005	83092 000 2100	DIODE BAV21 ITT/ TFK
D 60006	83095 168 5400	DIODE BYT 54 M GEG.N
D 60007	83095 168 5400	DIODE BYT 54 M GEG.N
D 60012	83092 000 2100	DIODE BAV21 ITT/ TFK
D 60023	83085 603 8400	GLR.SKB380C1500 L5B
D 60037	83092 000 2100	DIODE BAV21 ITT/ TFK
D 61016	83095 168 5600	DIODE BYT 56 M TFK W
D 61036	83098 208 4000	DIODE MUR 840/BYV 29
D 61056	83095 171 7200	DIODE BYW 172 D/SK 3
D 81051	83092 150 4500	DIODE 1N4148 AV619 -
D 81052	83092 150 4500	DIODE 1N4148 AV619 -
D 81053	83092 150 4500	DIODE 1N4148 AV619 -
F 32101	81411 124 0500	FILTER 7X7 405 SIGN
F 32109	86027 550 4200	CER.TRAP 42
F 32121	81411 113 6000	FILTER 7X7 360 SIGN
F 32410	81411 076 0000	SPULE 7X7 #600 FARBE/COIL
F 32412	83190 034 5200	OFWFIL K3452K SIE
IC 32000	83054 334 1100	IC MSP3410D-PO-B3
IC 34015	83053 388 4300	IC TDA8843N2 (OHNE S
IC 40000	83053 672 9700	IC TDA7297
IC 43280	83053 664 2500	IC TEA6425 SGS
IC 50020	83053 383 5000	IC TDA8350Q/N5
IC 60010	83053 546 0500	IC TDA4605/3
IC 61040	83052 043 1700	IC LM317T NSC/MOT/SG
IC 61050	83052 043 1700	IC LM317T NSC/MOT/SG
IC 61060	83052 057 0300	IC MC7805CT
IC 61310	83052 043 5700	IC LM358N NSC/TID/MO
IC 80000	83052 100 6500	IC MC33164P-5RP AV33
IC 81050	83051 551 3100	IC SDA5257-2-G301
WW.	29305 119 7100	PROZESSORPLATTE PROCESSOR BOARD
IC 82005	83051 240 0800	IC ST24C08 SGS
L 31043	81405 264 4000	DR ST 0411-GRP 8,2UH
L 32023	81405 264 1900	DR AX 0411-GA 1UH 10
L 32026	81405 260 3400	DR 0309 10UH 5% AV61
L 32109	81405 264 4400	DR ST 0309-GRP 10UH
L 32342	81405 052 4900	DR A AX-GA 10UH 10%
L 43098	81405 117 4800	DR 0411 22UH 10% AV6
L 46022	81405 264 5800	DR 0309 2,7UH 5% ST
L 50027	81049 820 5600	FERRITPERLE HF70 BTL
L 53001	81049 820 5600	FERRITPERLE HF70 BTL
L 53002	81049 820 5600	FERRITPERLE HF70 BTL
L 53003	81049 820 5600	FERRITPERLE HF70 BTL/ FERRITE BEAD
L 53011	81405 052 4900	DR A AX-GA 10UH 10%
L 53012	09240 110 5100	DROSSEL 2,2 MH/CHOKE COIL
L 53021	29203 124 9500	LINEARITAETSREGLER/ LINEARITY CONTROL
L 53074	09246 846 5600	BRUECKENSPULE (110)/ BRIDGE COIL
L 55006	09245 816 0100	O/W AUSKOPPELSPULE/ E/W DECOUPLING COIL
L 60006	81049 820 5700	FERRITPERLE 3,6UH 57/ FERRITE BEAD
L 60012	81049 820 1400	DAEMPFUNGSPERLE 4330
L 61016	81049 820 1400	DAEMPFUNGSPERLE 4330
L 61026	81049 820 1400	DAEMPFUNGSPERLE 4330
L 61036	81049 820 1400	DAEMPFUNGSPERLE 4330
L 61056	81049 820 1400	DAEMPFUNGSPERLE 4330/ DAMPING BEAD
L 62501	29500 812 9700	FUNKENTSTOERDROSSEL/ INTERFERENCE SUPPR. COIL
L 81062	81049 820 5100	FERRITPERLE HF55 BTL/ FERRITE BEAD
OK60031 S	83060 000 1200	OPTOKOPPLER CNY17F1/
Q 32305	83824 391 8600	QUARZ #439-9 18,432M
Q 34043	83821 360 0400	QUARZ #136 2A 4,4336
Q 80001	83822 460 9600	QUARZ 6,0 MHZ Q 270/
R 21117 S	87053 212 2100	MOW 0411 6,8 OHM 5%
R 32359 S	87004 290 4700	KSW NB 0207 82 OHM 5
R 43098 S	87011 190 2100	KSW SI B 6,8 OHM 5%
R 50011 S	87011 210 3700	KSW SI B 33 OHM 5% L
R 52004 S	87053 290 3300	MOW 0411 27 OHM 5% L
R 53001 S	87004 290 2300	KSW NB 0207 8,2 OHM
R 53002 S	87004 290 9700	KSW NB 0207 10 KOHM
R 53011 S	87052 270 2100	MOW 0411 6,8 OHM 5%
R 53021 S	87053 290 7100	MOW 0411 820 OHM 5%
R 54001 S	87053 290 2700	MOW 0411 12 OHM 5% L
R 54003 S	87003 290 0900	KSW NB 0207 2,2 OHM
R 55003 S	87053 290 1900	MOW 0411 5,6 OHM 5%
R 60008 S	87053 691 0500	MOW 0617 22 KOHM 5%
R 60009 S	87053 691 0500	MOW 0617 22 KOHM 5%
R 60016 S	87053 690 4300	MOW 0617 56 OHM 5% L
R 60021 S	83110 050 1700	NTC 4,7 OHM 30% S237
R 60029 S	87053 693 1900	MOW 0617 82 KOHM 10%
R 61313 S	87900 500 5400	ESTR.SK10-A 22 KOHM
R 62049 S	87663 491 6100	MSW SI 0414 4,7 MOHM
R 62505 S	83112 000 1000	PTC #1 DUO
SI 40012 S	83156 190 2800	LOET-SI.-GR 1,6 A/T
SI 40070 S	83156 210 2700	SI LOET T2,5A 250V A
SI 52001 S	83156 120 2700	LOET-SI.-GR 315 MA/T
SI 60001 S	83156 190 0300	SI 5X20 T1,6A L 250V
SI 61026 S	83156 230 0800	LOET-SI.-GR 4 A/T
SI 61036 S	83156 230 0800	LOET-SI.-GR 4 A/T
SI 61056 S	83156 210 2700	SI LOET T2,5A 250V A
SI 62501 S	83156 170 0600	SI 5X20 T2,5A L 250V
T 00644	83022 690 8900	TRANS.BUZ 90 TYPENGR
T 50030	83032 055 5800	TRANS BC558B AV330 -
T 52001	83032 856 3700	TRANS.BC 637 GEG.AMM
T 60020	83029 000 1900	TRANS S2000N TOS (ER
T 61301	83032 055 4800	TRANS BC548B AV330 -
T 81501	83032 958 7500	TRANS.BC 875/877/879
TR 52001	09246 866 9700	TRAFO TREIBER/ DRIVER TRANSFOREM
TR 53010 S	29221 029 5900	TRAFO DIODEN-SPLIT KPL./ DIODE SPLIT TRANSFORMER CPL
TR 61000 S	29201 338 9700	TRAFO SPERRWANDLER/ B.O.-TYPE CONVERTER TRANSFORMER

ÄNDERUNGEN VORBEHALTEN / SUBJECT TO ALTERATION

GRUNDIG

Ersatzteilliste
Spare Parts List

TV

4 / 98

CUC 2058 NIC

SACH-NR. / PART NO.: 29704 003 3900

POS. NR. POS. NO.	ABB. FIG.	SACHNUMMER PART NUMBER	ANZ. QTY.	BEZEICHNUNG (D)	DESCRIPTION (GB)
		29704 003 3900		CHASSIS-FS-STEREO CUC 2058 NIC	CHASSIS TV STEREO CUC 2058 NIC
0100 000		81406 016 1200		TUNER PLL 5002PH53X0003 TEMIC	TUNER PLL 5002PH53X0003 TEMIC
0250 000		29303 119 6600	2	EURO-AV BUCHSENLEISTE 21-P SCHWARZ	EURO-AV SOCKET STRIP 21 P BLACK
0300 000		29305 119 3500	X	FEATURE CTI/LTI PLATTE	FEATURE BOARD CTI/LTI
1900 000	S	29303 399 5100		NETZ EINBAUGERAETESTECKER M.LTG	APPLIANCE COUPLER W.CABLE
2200 000	S	09621 113 0200	4	SICHERUNGSHALTER	FUSE HOLDER
2200 000		29305 025 3500		DYN.FOKUSSIERUNG	DYN.FOCUSING
2410 000		29303 153 0200		MONTAGECLIP IC40000	MOUNTING CLIP IC40000
2440 000		29303 153 1600		MONTAGECLIP IC61040/61050/IC50020	MOUNTING CLIP IC61040/61050/IC50020
2470 000		29303 156 2000		FOLIE WAERMELEITEND T644/IC61040/ 61050/61060/50020	FOIL HEAT CONDUCTING T644/IC61040/ 61050/61060/50020
				X = SIEHE GESONDERTE E-LISTE	X = SEE SEPARATE PARTS LIST

POS. NR. POS. NO.	SACHNUMMER PART NUMBER	BEZEICHNUNG DESCRIPTION
C 40012	84529 961 5000	ELKO 2200UF 20% 25V
C 53002	85159 117 1500	FOKO FKP1/4 0,0135UF
C 53009	85159 116 0200	FKP1 142PF 2,5% 2000
C 54002	86500 670 4600	HV-KERKO 100PF 20% 1
C 54011	86500 670 4600	HV-KERKO 100PF 20% 1
C 60001	86500 811 2500	HV-KERKO 1000PF 20%
C 60007	85315 106 8700	MKT 15 0,033UF 20% 6
C 60009	85159 116 0500	FKP1 220PF 5% 2000V
C 60023	86500 811 2500	HV-KERKO 1000PF 20%
C 60024	86500 811 2500	HV-KERKO 1000PF 20%
C 60026	86500 811 2500	HV-KERKO 1000PF 20%
C 60027	86500 811 2500	HV-KERKO 1000PF 20%
C 61016	85159 110 3800	FKP1 100PF 10% 1600V
C 61026	86500 670 4600	HV-KERKO 100PF 20% 1
C 61036	86500 670 4600	HV-KERKO 100PF 20% 1
C 61037	84520 970 5700	ELKO 28 1000UF 63V
C 61056	86500 670 4600	HV-KERKO 100PF 20% 1
C 62021 S	86600 982 3400	SI-KERKO B-SS 1000PF
C 62022 S	86600 982 3400	SI-KERKO B-SS 1000PF
C 62048 S	86600 982 3400	SI-KERKO B-SS 1000PF
C 64006	85159 116 0500	FKP1 220PF 5% 2000V
C 64006	85159 116 0500	FKP1 220PF 5% 2000V
C 64221	85637 316 1300	MKS 4 (100) 0,01 UF
CD 32411	83094 015 9200	SMD DIODE BA592 SIE/
CD 32421	83094 015 9200	SMD DIODE BA592 SIE/
CIC 32410	83058 140 9400	SMD IC MC14094BD
CIC 43050	83058 145 5100	SMD IC MC14551BD/R2
CT 31005	83010 038 5800	SMD-TRANS.BC 858 B
CT 32105	83010 058 1700	SMD-TRANS.BC 817-25
CT 32111	83010 048 4800	SMD-TRANS.BC 848 B
CT 32119	83010 048 4800	SMD-TRANS.BC 848 B
CT 32122	83010 038 5800	SMD-TRANS.BC 858 B
CT 32123	83010 048 4800	SMD-TRANS.BC 848 B

POS. NR. POS. NO.	SACHNUMMER PART NUMBER	BEZEICHNUNG DESCRIPTION
CT 32124	83010 038 5800	SMD-TRANS.BC 858 B
CT 32132	83010 048 4800	SMD-TRANS.BC 848 B
CT 32308	83010 038 5800	SMD-TRANS.BC 858 B
CT 32310	83010 038 5800	SMD-TRANS.BC 858 B
CT 32312	83010 038 5800	SMD-TRANS.BC 858 B
CT 32315	83010 038 5800	SMD-TRANS.BC 858 B
CT 32415	83010 048 4800	SMD-TRANS.BC 848 B
CT 32430	83010 048 4800	SMD-TRANS.BC 848 B
CT 32431	83010 048 4800	SMD-TRANS.BC 848 B
CT 34031	83010 038 5800	SMD-TRANS.BC 858 B
CT 34075	83010 048 4800	SMD-TRANS.BC 848 B
CT 40059	83010 048 4800	SMD-TRANS.BC 848 B
CT 41022	83010 068 0800	SMD-TRANS.BC 808-40
CT 41030	83010 068 0800	SMD-TRANS.BC 808-40
CT 43095	83010 048 4800	SMD-TRANS.BC 848 B
CT 43246	83010 048 4800	SMD-TRANS.BC 848 B
CT 43255	83010 048 4800	SMD-TRANS.BC 848 B
CT 43289	83010 038 5800	SMD-TRANS.BC 858 B
CT 46004	83010 048 4800	SMD-TRANS.BC 848 B
CT 46009	83010 048 4800	SMD-TRANS.BC 848 B
CT 52253	83010 038 5800	SMD-TRANS.BC 858 B
CT 57005	83010 048 4800	SMD-TRANS.BC 848 B
CT 57020	83010 038 5800	SMD-TRANS.BC 858 B
CT 57021	83010 038 5800	SMD-TRANS.BC 858 B
CT 57103	83010 048 4800	SMD-TRANS.BC 848 B
CT 57112	83010 038 5800	SMD-TRANS.BC 858 B
CT 57113	83010 038 5800	SMD-TRANS.BC 858 B
CT 57124	83010 048 4800	SMD-TRANS.BC 848 B
CT 61043	83010 048 4800	SMD-TRANS.BC 848 B
CT 61053	83010 048 4800	SMD-TRANS.BC 848 B
CT 81030	83010 048 4800	SMD-TRANS.BC 848 B
CT 81058	83010 048 4800	SMD-TRANS.BC 848 B
CT 81091	83010 048 4800	SMD-TRANS.BC 848 B
CT 81508	83010 048 4800	SMD-TRANS.BC 848 B
CT 81511	83010 038 5800	SMD-TRANS.BC 858 B

ÄNDERUNGEN VORBEHALTEN / SUBJECT TO ALTERATION

POS. NR. POS. NO.	SACHNUMMER PART NUMBER	BEZEICHNUNG DESCRIPTION
D 31001	83097 203 3300	Z DIODE 33 C 0,5W
D 31007	83097 200 4800	Z DIODE 4,7 C 0,5W
D 40064	83092 150 4500	DIODE 1N4148 AV619 -
D 40066	83092 150 4500	DIODE 1N4148 AV619 -
D 50011	83097 205 1000	Z DIODE 51 C 0,5W
D 50013	83092 150 2000	DIODE 1 N 4004 -GA
D 50014	83092 150 4500	DIODE 1N4148 AV619 -
D 50016	83092 000 2100	DIODE BAV21 ITT/ TFK
D 50030	83091 980 4000	DIODE TYP4 BAT41
D 52001	83092 150 4500	DIODE 1N4148 AV619 -
D 53003	83092 010 0500	DIODE BA157 AV619 -A
D 53071	83092 042 2800	DIODE BY 228 PHI/GI/
D 53072	83092 101 4400	DIODE BYW76 TEMIC/BY
D 54001	83092 042 6800	DIODE BYV16 TEMIC/ B
D 54002	83095 162 8300	DIODE BYV 28-200 RA
D 54011	83095 162 8300	DIODE BYV 28-200 RA
D 57011	83092 150 4500	DIODE 1N4148 AV619 -
D 57012	83092 150 4500	DIODE 1N4148 AV619 -
D 57013	83092 150 4500	DIODE 1N4148 AV619 -
D 57014	83092 150 4500	DIODE 1N4148 AV619 -
D 57023	83092 150 4500	DIODE 1N4148 AV619 -
D 57101	83091 985 4200	DIODE BAT42/43/BAT85
D 57122	83092 150 4500	DIODE 1N4148 AV619 -
D 60005	83092 000 2100	DIODE BAV21 ITT/ TFK
D 60006	83095 168 5400	DIODE BYT 54 M GEG.N
D 60007	83095 168 5400	DIODE BYT 54 M GEG.N
D 60012	83092 000 2100	DIODE BAV21 ITT/ TFK
D 60023	83085 603 8400	GLR.SKB380C1500 L5B
D 60037	83092 000 2100	DIODE BAV21 ITT/ TFK
D 61016	83095 168 5600	DIODE BYT 56 M TFK W
D 61036	83098 208 4000	DIODE MUR 840/BYV 29
D 61056	83095 171 7200	DIODE BYW 172 D/SK 3
D 64011	83092 000 2100	DIODE BAV21 ITT/ TFK
D 64012	83092 000 2100	DIODE BAV21 ITT/ TFK
D 64013	83092 000 2100	DIODE BAV21 ITT/ TFK
D 64014	83092 000 2100	DIODE BAV21 ITT/ TFK
D 64020	83096 632 4000	Z-DIODE BZT03C240 AV
D 64221	83092 040 1500	DIODE BY203S-20 TFK
D 64222	83092 040 1500	DIODE BY203S-20 TFK
D 81020	83092 150 4500	DIODE 1N4148 AV619 -
F 32101	81411 124 0500	FILTER 7X7 405 SIGN
F 32109	86027 550 4200	CER.TRAP 42
F 32121	81411 113 6000	FILTER 7X7 360 SIGN
F 32410	81411 076 0000	SPULE 7X7 #600 FARBE/COIL
F 32412	83190 034 5200	OFWFIL K3452K SIE
FS 64001 S	29303 230 0200	FUNKENSTRECKE 1,6KV/ SPARK GAP
IC 32000	83054 334 1100	IC MSP3410D-PO-B3
IC 34015	83053 388 4300	IC TDA8843N2 (OHNE S
IC 40000	83053 672 9700	IC TDA7297
IC 43280	83053 664 2500	IC TEA6425 SGS
IC 50020	83053 383 5000	IC TDA8350Q/N5
IC 60010	83053 546 0500	IC TDA4605/3
IC 61040	83052 043 1700	IC LM317T NSC/MOT/SG
IC 61050	83052 043 1700	IC LM317T NSC/MOT/SG
IC 61060	83052 057 0300	IC MC7805CT
IC 61310	83052 043 5700	IC LM358N NSC/TID/MO
IC 80000	83052 100 6500	IC MC33164P-5RP AV33
IC 81050	83051 551 3100	IC SDA5257-2-G301
WW.	29305 119 7100	PROZESSORPLATTE/ PROCESSOR BOARD
IC 82005	83051 240 0800	IC ST24C08 SGS
L 31043	81405 264 4000	DR ST 0411-GRP 8,2UH
L 32023	81405 264 1900	DR AX 0411-GA 1UH 10
L 32026	81405 260 3400	DR 0309 10UH 5% AV61
L 32109	81405 264 4400	DR ST 0309-GRP 10UH

POS. NR. POS. NO.	SACHNUMMER PART NUMBER	BEZEICHNUNG DESCRIPTION
L 32342	81405 052 4900	DR A AX-GA 10UH 10%
L 43098	81405 117 4800	DR 0411 22UH 10% AV6
L 46022	81405 264 5800	DR 0309 2,7UH 5% ST
L 50027	81049 820 5600	FERRITPERLE HF70 BTL
L 53001	81049 820 5600	FERRITPERLE HF70 BTL
L 53002	81049 820 5600	FERRITPERLE HF70 BTL
L 53003	81049 820 5600	FERRITPERLE HF70 BTL/ FERRITE BEAD
L 53011	81405 052 4900	DR A AX-GA 10UH 10%
L 53012	09240 110 5100	DROSSEL 2,2 MH/CHOKE COIL
L 53021	29203 110 9500	LINEARITAETSREGLER / LINEARITY CONTROL
L 53074	09246 846 5600	BRUECKENSPULE (110)/ BRIDGE COIL
L 55006	09245 816 0100	O/W AUSKOPPELSPULE/ E/W DECOUPLING COIL
L 60006	81049 820 5700	FERRITPERLE 3,6UH 57/ FERRITE BEAD
L 60012	81049 820 1400	DAEMPFUNGSPERLE 4330
L 61016	81049 820 1400	DAEMPFUNGSPERLE 4330
L 61026	81049 820 1400	DAEMPFUNGSPERLE 4330
L 61036	81049 820 1400	DAEMPFUNGSPERLE 4330
L 61056	81049 820 1400	DAEMPFUNGSPERLE 4330/ DAMPING BEAD
L 62501	29500 812 9700	FUNKENTSTOERDROSSEL/ INTERFERENCE SUPPR. COIL
L 81062	81049 820 5100	FERRITPERLE HF55 BTL/ FERRITE BEAD
OK60031 S	83060 000 1200	OPTOKOPPLER CNY17F1/
OK64103 S	83060 000 1200	OPTOKOPPLER CNY17F1/
OK64103 S	83060 000 1200	OPTOKOPPLER CNY17F1/
Q 32305	83824 391 8600	QUARZ #439-9 18,432M
Q 34043	83821 360 0400	QUARZ #136 2A 4,4336
Q 80001	83822 460 9600	QUARZ 6,0 MHZ Q 270/
R 21117 S	87053 700 2300	MOW 0922 8,2 OHM 5%
R 32359 S	87004 290 4700	KSW NB 0207 82 OHM 5
R 43098 S	87011 190 2100	KSW SI B 6,8 OHM 5%
R 50011 S	87011 210 3700	KSW SI B 33 OHM 5% L
R 52001 S	87003 290 0900	KSW NB 0207 2,2 OHM
R 52004 S	87053 290 3300	MOW 0411 27 OHM 5% L
R 52006 S	87053 289 8400	MOW 0411 0,22 OHM 10
R 53001 S	87004 290 2300	KSW NB 0207 8,2 OHM
R 53002 S	87004 290 9700	KSW NB 0207 10 KOHM
R 53011 S	87052 270 2100	MOW 0411 6,8 OHM 5%
R 53021 S	87053 290 7100	MOW 0411 820 OHM 5%
R 54001 S	87053 290 2700	MOW 0411 12 OHM 5% L
R 54003 S	87003 290 0900	KSW NB 0207 2,2 OHM
R 55003 S	87053 290 1900	MOW 0411 5,6 OHM 5%
R 60008 S	87053 691 0500	MOW 0617 22 KOHM 5%
R 60009 S	87053 691 0500	MOW 0617 22 KOHM 5%
R 60016 S	87053 690 4300	MOW 0617 56 OHM 5% L
R 60021 S	83110 050 1700	NTC 4,7 OHM 30% S237
R 60029 S	87053 693 1900	MOW 0617 82 KOHM 10%
R 61313	87900 500 5400	ESTR.SK10-A 22 KOHM
R 62049 S	87663 491 6100	MSW SI 0414 4,7 MOHM
R 62505 S	83112 000 1000	PTC #1 DUO
SI 40012 S	83156 190 2800	LOET-SI.-GR 1,6 A/T
SI 40070 S	83156 210 2700	SI LOET T2,5A 250V A
SI 52001 S	83156 120 2700	LOET-SI.-GR 315 MA/T
SI 60001 S	83156 190 0300	SI 5X20 T1,6A L 250V
SI 61026 S	83156 230 0800	LOET-SI.-GR 4 A/T
SI 61036 S	83156 230 0800	LOET-SI.-GR 4 A/T
SI 61056 S	83156 210 2700	SI LOET T2,5A 250V A
SI 62501 S	83156 170 0600	SI 5X20 T2,5A L 250V
T 00644	83022 690 8900	TRANS.BUZ 90 TYPENGR

ÄNDERUNGEN VORBEHALTEN / SUBJECT TO ALTERATION

POS. NR. POS. NO.	SACHNUMMER PART NUMBER	BEZEICHNUNG DESCRIPTION
T 50030	83032 055 5800	TRANS BC558B AV330 -
T 52001	83032 856 3700	TRANS.BC 637 GEG.AMM
T 53001	83029 000 1800	TRANS S2000N TOS/ BU
T 55002	83029 901 2000	TRANS STP10NB20FP S
T 61301	83032 055 4800	TRANS BC548B AV330 -
T 64016	83032 876 3900	TRANS.BC 639 GEG.AMM
T 64101	83032 055 4800	TRANS BC548B AV330 -
TR 52001	09246 866 9700	TRAFO TREIBER/ DRIVE TRANSFORMER
TR 53010 S	29221 029 6500	TRAFO DIODEN-SPLIT/ DIODE SPLIT TRANSFORMER
TR 61001 S	29201 340 9700	TRAFO SPERRWANDLER/ B.O.-TYPE CONVERTER TRANSFORMER
TR 64001 S	29201 448 9700	FOKUSIERUEBERTRAGER
TR 64001 S	29201 448 9700	FOKUSIERUEBERTRAGER/ FOCUS TRANSFORMER

POS. NR. POS. NO.	SACHNUMMER PART NUMBER	BEZEICHNUNG DESCRIPTION

Es gelten die Vorschriften und Sicherheitshinweise gemäß dem Service Manual "Sicherheit", Sach-Nummer 72010 800 0000, sowie zusätzlich die eventuell abweichenden, landesspezifischen Vorschriften!

The regulations and safety instructions shall be valid as provided by the "Safety" Service Manual, part number 72010 800 0000, as well as the respective national deviations.

GRUNDIG

Ersatzteilliste
Spare Parts List

TV

4 / 98

CUC 2059 NIC

SACH-NR. / PART NO.: 29704 003 3700

POS. NR. POS. NO.	ABB. FIG.	SACHNUMMER PART NUMBER	ANZ. QTY.	BEZEICHNUNG (D)	DESCRIPTION (GB)
		29704 003 3700		CHASSIS-FS-STEREO CUC 2059 NIC/16:9	CHASSIS TV STEREO CUC 2059 NIC/16:9
0100 000		81406 016 1200		TUNER PLL 5002PH53X0003 TEMIC	TUNER PLL 5002PH53X0003 TEMIC
0250 000		29303 119 6600	2	EURO-AV BUCHSENLEISTE 21-P SCHWARZ	EURO-AV SOCKET STRIP 21 P SCHWARZ
0310 000		29305 119 3500	X	FEATURE CTI/LTI PLATTE	FEATURE BOARD CTI/LTI
0900 000		29305 119 6800	X	UG2 / PANORAMA VIEW	UG2 / PANORAMA VIEW
1010 000		29305 119 4400		BSO PLATTE CUC 2000	BSO PLATTE CUC 2000
2000 000	S	29303 399 5100		NETZ EINBAUGERAETESTECKER M.LTG	APPLIANCE COUPLER W.CABLE
2300 000	S	09621 113 0200	4	SICHERUNGSHALTER	FUSE HOLDER
2420 000		29303 153 0200		MONTAGECLIP IC40000/T53001/55002	MOUNTING CLIP IC40000/T53001/55002
2440 000		29303 153 1600		MONTAGECLIP T644/IC61060/61050/ 61040/50020/T53001/55002	MOUNTING CLIP T644/IC61060/61050/ 61040/50020/T53001/55002
2470 000		29303 156 2000		FOLIE WAERMELEITEND T644/IC61060/ 61050/61040/50020	FOIL HEAT CONDUCTING T644/IC61060/ 61050/61040/50020
				X = SIEHE GESONDERTE E-LISTE	X = SEE SEPARATE PARTS LIST

POS. NR. POS. NO.	SACHNUMMER PART NUMBER	BEZEICHNUNG DESCRIPTION
C 40012	84529 961 5000	ELKO 2200UF 20% 25V
C 53002	85159 117 1500	FOKO FKP1/4 0,0135UF
C 53009	85159 116 0200	FKP1 142PF 2,5% 2000
C 54002	86500 670 4600	HV-KERKO 100PF 20% 1
C 54011	86500 670 4600	HV-KERKO 100PF 20% 1
C 54012	84529 961 5500	ELKO 4700UF 20% 25V
C 60001	86500 811 2500	HV-KERKO 1000PF 20%
C 60009	85159 116 0500	FKP1 220PF 5% 2000V
C 60023	86500 811 2500	HV-KERKO 1000PF 20%
C 60024	86500 811 2500	HV-KERKO 1000PF 20%
C 60026	86500 811 2500	HV-KERKO 1000PF 20%
C 60027	86500 811 2500	HV-KERKO 1000PF 20%
C 61016	85159 110 3800	FKP1 100PF 10% 1600V
C 61026	86500 670 4600	HV-KERKO 100PF 20% 1
C 61036	86500 670 4600	HV-KERKO 100PF 20% 1
C 61037	84520 970 5700	ELKO 28 1000UF 63V
C 61056	86500 670 4600	HV-KERKO 100PF 20% 1
C 62021 S	86600 982 3400	SI-KERKO B-SS 1000PF
C 62022 S	86600 982 3400	SI-KERKO B-SS 1000PF
C 62048 S	86600 982 3400	SI-KERKO B-SS 1000PF
CD 32411	83094 015 9200	SMD DIODE BA592 SIE/
CD 32421	83094 015 9200	SMD DIODE BA592 SIE/
CIC 32410	83058 140 9400	SMD IC MC14094BD
CIC 43050	83058 145 5100	SMD IC MC14551BD/R2
CT 31005	83010 038 5800	SMD-TRANS.BC 858 B
CT 32105	83010 058 1700	SMD-TRANS.BC 817-25
CT 32111	83010 048 4800	SMD-TRANS.BC 848 B
CT 32119	83010 048 4800	SMD-TRANS.BC 848 B
CT 32122	83010 038 5800	SMD-TRANS.BC 858 B

POS. NR. POS. NO.	SACHNUMMER PART NUMBER	BEZEICHNUNG DESCRIPTION
CT 32123	83010 048 4800	SMD-TRANS.BC 848 B
CT 32124	83010 038 5800	SMD-TRANS.BC 858 B
CT 32132	83010 048 4800	SMD-TRANS.BC 848 B
CT 32308	83010 038 5800	SMD-TRANS.BC 858 B
CT 32310	83010 038 5800	SMD-TRANS.BC 858 B
CT 32312	83010 038 5800	SMD-TRANS.BC 858 B
CT 32315	83010 038 5800	SMD-TRANS.BC 858 B
CT 32415	83010 048 4800	SMD-TRANS.BC 848 B
CT 32430	83010 048 4800	SMD-TRANS.BC 848 B
CT 32431	83010 048 4800	SMD-TRANS.BC 848 B
CT 34031	83010 038 5800	SMD-TRANS.BC 858 B
CT 34075	83010 048 4800	SMD-TRANS.BC 848 B
CT 40059	83010 048 4800	SMD-TRANS.BC 848 B
CT 41022	83010 068 0800	SMD-TRANS.BC 808-40
CT 41030	83010 068 0800	SMD-TRANS.BC 808-40
CT 43095	83010 048 4800	SMD-TRANS.BC 848 B
CT 43246	83010 048 4800	SMD-TRANS.BC 848 B
CT 43255	83010 048 4800	SMD-TRANS.BC 848 B
CT 43289	83010 038 5800	SMD-TRANS.BC 858 B
CT 46004	83010 048 4800	SMD-TRANS.BC 848 B
CT 46009	83010 048 4800	SMD-TRANS.BC 848 B
CT 52253	83010 038 5800	SMD-TRANS.BC 858 B
CT 57005	83010 048 4800	SMD-TRANS.BC 848 B
CT 57020	83010 038 5800	SMD-TRANS.BC 858 B
CT 57021	83010 038 5800	SMD-TRANS.BC 858 B
CT 57103	83010 048 4800	SMD-TRANS.BC 848 B
CT 57112	83010 038 5800	SMD-TRANS.BC 858 B
CT 57113	83010 038 5800	SMD-TRANS.BC 858 B
CT 57124	83010 048 4800	SMD-TRANS.BC 848 B
CT 61043	83010 048 4800	SMD-TRANS.BC 848 B
CT 61053	83010 048 4800	SMD-TRANS.BC 848 B
CT 81030	83010 048 4800	SMD-TRANS.BC 848 B

POS. NR. POS. NO.	SACHNUMMER PART NUMBER	BEZEICHNUNG DESCRIPTION
CT 81058	83010 048 4800	SMD-TRANS.BC 848 B
CT 81091	83010 048 4800	SMD-TRANS.BC 848 B
CT 81508	83010 048 4800	SMD-TRANS.BC 848 B
CT 81511	83010 038 5800	SMD-TRANS.BC 858 B
D 31001	83097 203 3300	Z DIODE 33 C 0,5W
D 31007	83097 200 4800	Z DIODE 4,7 C 0,5W
D 40064	83092 150 4500	DIODE 1N4148 AV619 -
D 40066	83092 150 4500	DIODE 1N4148 AV619 -
D 50011	83097 205 1000	Z DIODE 51 C 0,5W
D 50013	83092 150 2000	DIODE 1 N 4004 -GA
D 50014	83092 150 4500	DIODE 1N4148 AV619 -
D 50016	83092 000 2100	DIODE BAV21 ITT/ TFK
D 50030	83091 980 4000	DIODE TYP4 BAT41
D 52001	83092 150 4500	DIODE 1N4148 AV619 -
D 53003	83092 010 0500	DIODE BA157 AV619 -A
D 53071	83092 042 2800	DIODE BY 228 PHI/GI/
D 53072	83092 101 4400	DIODE BYW76 TEMIC/BY
D 54001	83092 042 6800	DIODE BYV16 TEMIC/ B
D 54002	83095 162 8300	DIODE BYV 28-200 RA
D 54011	83095 162 8300	DIODE BYV 28-200 RA
D 57011	83092 150 4500	DIODE 1N4148 AV619 -
D 57012	83092 150 4500	DIODE 1N4148 AV619 -
D 57013	83092 150 4500	DIODE 1N4148 AV619 -
D 57014	83092 150 4500	DIODE 1N4148 AV619 -
D 57023	83092 150 4500	DIODE 1N4148 AV619 -
D 57101	83091 985 4200	DIODE BAT42/43/BAT85
D 57122	83092 150 4500	DIODE 1N4148 AV619 -
D 60005	83092 000 2100	DIODE BAV21 ITT/ TFK
D 60006	83095 168 5400	DIODE BYT 54 M GEG.N
D 60007	83095 168 5400	DIODE BYT 54 M GEG.N
D 60012	83092 000 2100	DIODE BAV21 ITT/ TFK
D 60023	83085 603 8400	GLR.SKB380C1500 L5B
D 60037	83092 000 2100	DIODE BAV21 ITT/ TFK
D 61016 S	83095 168 5600	DIODE BYT 56 M TFK W
D 61036	83098 208 4000	DIODE MUR 840/BYV 29
D 61056	83095 171 7200	DIODE BYW 172 D/SK 3
D 81020	83092 150 4500	DIODE 1N4148 AV619 -
F 32101	81411 124 0500	FILTER 7X7 405 SIGN
F 32109	86027 550 4200	CER.TRAP 42
F 32121	81411 113 6000	FILTER 7X7 360 SIGN
F 32410	81411 076 0000	SPULE 7X7 #600 FARBE/COIL
F 32412	83190 034 5200	OFWFIL K3452K SIE
IC 32000	83054 334 1100	IC MSP3410D-PO-B3
IC 34015	83053 388 4300	IC TDA8843N2 (OHNE S
IC 40000	83053 672 9700	IC TDA7297
IC 40000	83053 672 9700	IC TDA7297
IC 43280	83053 664 2500	IC TEA6425 SGS
IC 50020	83053 383 5000	IC TDA8350Q/N5
IC 50020	83053 383 5000	IC TDA8350Q/N5
IC 60010	83053 546 0500	IC TDA4605/3
IC 61040	83052 043 1700	IC LM317T NSC/MOT/SG
IC 61040	83052 043 1700	IC LM317T NSC/MOT/SG
IC 61050	83052 043 1700	IC LM317T NSC/MOT/SG
IC 61050	83052 043 1700	IC LM317T NSC/MOT/SG
IC 61060	83052 057 0300	IC MC7805CT
IC 61060	83052 057 0300	IC MC7805CT
IC 61310	83052 043 5700	IC LM358N NSC/TID/MO
IC 80000	83052 100 6500	IC MC33164P-5RP AV33
IC 81050	83051 551 3100	IC SDA5257-2-G301
WW.	29305 119 7100	PROZESSORPLATTE / PROCESSOR BOARD
IC 82005	83056 024 0500	IC X24C04 XICOR/ ST2
L 31043	81405 264 4000	DR ST 0411-GRP 8,2UH
L 32023	81405 264 1900	DR AX 0411-GA 1UH 10
L 32026	81405 260 3400	DR 0309 10UH 5% AV61
L 32109	81405 264 4400	DR ST 0309-GRP 10UH

POS. NR. POS. NO.	SACHNUMMER PART NUMBER	BEZEICHNUNG DESCRIPTION
L 32342	81405 052 4900	DR A AX-GA 10UH 10%
L 43098	81405 117 4800	DR 0411 22UH 10% AV6
L 46022	81405 264 5800	DR 0309 2,7UH 5% ST
L 53001	81049 820 5600	FERRITPERLE HF70 BTL
L 53002	81049 820 5600	FERRITPERLE HF70 BTL
L 53003	81049 820 5600	FERRITPERLE HF70 BTL/ FERRITE BEAD
L 53011	81405 052 4900	DR A AX-GA 10UH 10%
L 53012	09240 110 5100	DROSSEL 2,2 MH/CHOKE COIL
L 53021	29203 110 9500	LINEARITAETSREGLER/ LINEARITY CONTROL
L 53074	09246 846 5600	BRUECKENSPULE (110)/ BRIDGE COIL
L 55006	09245 816 0100	O/W AUSKOPPELSPULE/ E/W DECOUPLING COIL
L 60006	81049 820 5700	FERRITPERLE 3,6UH 57/ FERRITE BEAD
L 60012	81049 820 1400	DAEMPFUNGSPERLE 4330
L 61016	81049 820 1400	DAEMPFUNGSPERLE 4330
L 61026	81049 820 1400	DAEMPFUNGSPERLE 4330
L 61036	81049 820 1400	DAEMPFUNGSPERLE 4330
L 61056	81049 820 1400	DAEMPFUNGSPERLE 4330/ DAMPING BEAD
L 62501	29500 812 9700	FUNKENTSTOERDROSSEL/ INTERFERENCE SUPPR. COIL
L 81062	81049 820 5100	FERRITPERLE HF55 BTL/ FERRITE BEAD
OK60031 S	83060 000 1200	OPTOKOPPLER CNY17F1/
Q 32305	83824 391 8600	QUARZ #439-9 18,432M
Q 34043	83821 360 0400	QUARZ #136 2A 4,4336
Q 80001	83822 460 9600	QUARZ 6,0 MHZ Q 270/
R 21117 S	87053 700 2300	MOW 0922 8,2 OHM 5%
R 32359 S	87004 290 4700	KSW NB 0207 82 OHM 5
R 43098 S	87011 190 2100	KSW SI B 6,8 OHM 5%
R 50011 S	87011 210 3700	KSW SI B 33 OHM 5% L
R 52001 S	87003 290 0900	KSW NB 0207 2,2 OHM
R 52004 S	87053 290 3300	MOW 0411 27 OHM 5% L
R 52006 S	87053 289 8400	MOW 0411 0,22 OHM 10
R 53001 S	87004 290 2300	KSW NB 0207 8,2 OHM
R 53002 S	87004 290 9700	KSW NB 0207 10 KOHM
R 53011 S	87052 270 2100	MOW 0411 6,8 OHM 5%
R 53021 S	87053 290 7100	MOW 0411 820 OHM 5%
R 54001 S	87053 290 2700	MOW 0411 12 OHM 5% L
R 54003 S	87003 290 0900	KSW NB 0207 2,2 OHM
R 55003 S	87053 290 1900	MOW 0411 5,6 OHM 5%
R 60008 S	87053 691 0500	MOW 0617 22 KOHM 5%
R 60009 S	87053 691 0500	MOW 0617 22 KOHM 5%
R 60016 S	87053 690 4300	MOW 0617 56 OHM 5% L
R 60021 S	83110 050 1700	NTC 4,7 OHM 30% S237
R 60029 S	87053 693 1900	MOW 0617 82 KOHM 10%
R 61313	87900 500 5400	ESTR.SK10-A 22 KOHM
R 62049 S	87663 491 6100	MSW SI 0414 4,7 MOHM
R 62505 S	83112 000 1000	PTC #1 DUO
SI 40012 S	83156 190 2800	LOET-SI.-GR 1,6 A/T
SI 40070 S	83156 210 2700	SI LOET T2,5A 250V A
SI 52001 S	83156 120 2700	LOET-SI.-GR 315 MA/T
SI 60001 S	83156 190 0300	SI 5X20 T1,6A L 250V
SI 61026 S	83156 230 0800	LOET-SI.-GR 4 A/T
SI 61036 S	83156 230 0800	LOET-SI.-GR 4 A/T
SI 61056 S	83156 210 2700	SI LOET T2,5A 250V A
SI 62501 S	83156 170 0600	SI 5X20 T2,5A L 250V
T 00644	83022 690 8900	TRANS.BUZ 90 TYPENGR
T 50030	83032 055 5800	TRANS BC558B AV330 -
T 52001	83032 856 3700	TRANS.BC 637 GEG.AMM
T 53001	83029 000 1800	TRANS S2000N TOS/ BU

ÄNDERUNGEN VORBEHALTEN / SUBJECT TO ALTERATION

POS. NR. POS. NO.	SACHNUMMER PART NUMBER	BEZEICHNUNG DESCRIPTION
T 55002	83029 901 2000	TRANS STP10NB20FP S
T 61301	83032 055 4800	TRANS BC548B AV330 -
TR 52001	09246 866 9700	TRAFO TREIBER/ DRIVER TRANSFORMER
TR 53010 S	29221 029 6300	TRAFO DIODEN-SPLIT / DIODE SPLIT TRANSFORMER
TR 61000 S	29201 340 9700	TRAFO SPERRWANDLER/ B.O.-TYPE CONVERTER TRANSFORMER

POS. NR. POS. NO.	SACHNUMMER PART NUMBER	BEZEICHNUNG DESCRIPTION

Es gelten die Vorschriften und Sicherheitshinweise gemäß dem Service Manual "Sicherheit", Sach-Nummer 72010 800 0000, sowie zusätzlich die eventuell abweichenden, landesspezifischen Vorschriften!

The regulations and safety instructions shall be valid as provided by the "Safety" Service Manual, part number 72010 800 0000, as well as the respective national deviations.

ÄNDERUNGEN VORBEHALTEN / SUBJECT TO ALTERATION

GRUNDIG

Ersatzteilliste
Spare Parts List

TV

5 / 98

CUC 2080 NIC

SACH-NR. / PART NO.: 29704 003 4100

POS. NR. POS. NO.	ABB. FIG.	SACHNUMMER PART NUMBER	ANZ. QTY.	BEZEICHNUNG (D)	DESCRIPTION (GB)
		29704 003 4100		CHASSIS-FS-STEREO CUC 2080	CHASSIS TV STEREO CUC 2080
0100.000		81406 016 1200		TUNER PLL 5002PH53X0003 TEMIC	TUNER PLL 5002PH53X0003 TEMIC
0310.000		29305 119 3500	X	FEATURE CTI/LTI PLATTE	FEATURE BOARD CTI/LTI
0900.000		29305 119 4300	X	UG2/PANORAMA VIEW	UG2/PANORAMA VIEW
1010.000		29305 119 4400		BSO PLATTE CUC 2000	BSO PLATTE CUC 2000
1080.000		29303 119 6600	2	EURO-AV BUCHSENLEISTE 21-P SCHWARZ	EURO-AV SOCKET STRIP 21 P BLACK
2300.000	S	29303 399 5100		NETZ EINBAUGERAETESTECKER M.LTG	APPLIANCE COUPLER W.CABLE
2420.000		29303 153 0200		MONTAGECLIP IC40000/50020/T53001/60020	MOUNTING CLIP IC40000/50020/T53001/60020
2440.000		29303 153 1600		MONTAGECLIP T644/IC61060/61050/61040	MOUNTING CLIP T644/IC61060/61050/61040
2470.000		29303 156 2000		FOLIE WAERMELEITEND T644/IC61060/ 61050/61040	FOIL HEAT CONDUCTING T644/IC61060/ 61050/61040
2700.000	S	09621 113 0200	4	SICHERUNGSHALTER	FUSE HOLDER

POS. NR. POS. NO.	SACHNUMMER PART NUMBER	BEZEICHNUNG DESCRIPTION
C 40012	84529 961 5000	ELKO 2200UF 20% 25V
C 53002	85159 115 3200	FOKO FKP1/4 0,0115UF
C 53009	85159 116 0200	FKP1 142PF 2,5% 2000
C 54002	86500 670 4600	HV-KERKO 100PF 20% 1
C 54011	86500 670 4600	HV-KERKO 100PF 20% 1
C 60001	86500 811 2500	HV-KERKO 1000PF 20%
C 60009	85159 116 0500	FKP1 220PF 5% 2000V
C 60023	86500 811 2500	HV-KERKO 1000PF 20%
C 60024	86500 811 2500	HV-KERKO 1000PF 20%
C 60026	86500 811 2500	HV-KERKO 1000PF 20%
C 60027	86500 811 2500	HV-KERKO 1000PF 20%
C 61016	85159 110 3800	FKP1 100PF 10% 1600V
C 61026	86500 670 4600	HV-KERKO 100PF 20% 1
C 61036	86500 670 4600	HV-KERKO 100PF 20% 1
C 61037	84520 970 5700	ELKO 28 1000UF 63V
C 61056	86500 670 4600	HV-KERKO 100PF 20% 1
C 62021 S	86600 982 3400	SI-KERKO B-SS 1000PF
C 62022 S	86600 982 3400	SI-KERKO B-SS 1000PF
C 62048 S	86600 982 3400	SI-KERKO B-SS 1000PF
CD 32411	83094 015 9200	SMD DIODE BA592 SIE/
CD 32421	83094 015 9200	SMD DIODE BA592 SIE/
CD 80007	83094 015 9200	SMD DIODE BA592 SIE/
CIC 32410	83058 140 9400	SMD IC MC14094BD
CIC 43050	83058 145 5100	SMD IC MC14551BD/R2
CT 31005	83010 038 5800	SMD-TRANS.BC 858 B
CT 32105	83010 058 1700	SMD-TRANS.BC 817-25
CT 32111	83010 048 4800	SMD-TRANS.BC 848 B
CT 32119	83010 048 4800	SMD-TRANS.BC 848 B
CT 32122	83010 038 5800	SMD-TRANS.BC 858 B
CT 32123	83010 048 4800	SMD-TRANS.BC 848 B
CT 32124	83010 038 5800	SMD-TRANS.BC 858 B
CT 32132	83010 048 4800	SMD-TRANS.BC 848 B
CT 32308	83010 038 5800	SMD-TRANS.BC 858 B
CT 32310	83010 038 5800	SMD-TRANS.BC 858 B
CT 32312	83010 038 5800	SMD-TRANS.BC 858 B
CT 32315	83010 038 5800	SMD-TRANS.BC 858 B

POS. NR. POS. NO.	SACHNUMMER PART NUMBER	BEZEICHNUNG DESCRIPTION
CT 32415	83010 048 4800	SMD-TRANS.BC 848 B
CT 32430	83010 048 4800	SMD-TRANS.BC 848 B
CT 32431	83010 048 4800	SMD-TRANS.BC 848 B
CT 34031	83010 038 5800	SMD-TRANS.BC 858 B
CT 34075	83010 048 4800	SMD-TRANS.BC 848 B
CT 40059	83010 048 4800	SMD-TRANS.BC 848 B
CT 41022	83010 068 0800	SMD-TRANS.BC 808-40
CT 41030	83010 068 0800	SMD-TRANS.BC 808-40
CT 43095	83010 048 4800	SMD-TRANS.BC 848 B
CT 43246	83010 048 4800	SMD-TRANS.BC 848 B
CT 43255	83010 048 4800	SMD-TRANS.BC 848 B
CT 43289	83010 038 5800	SMD-TRANS.BC 858 B
CT 46004	83010 048 4800	SMD-TRANS.BC 848 B
CT 46009	83010 048 4800	SMD-TRANS.BC 848 B
CT 52253	83010 038 5800	SMD-TRANS.BC 858 B
CT 57005	83010 048 4800	SMD-TRANS.BC 848 B
CT 57020	83010 038 5800	SMD-TRANS.BC 858 B
CT 57021	83010 038 5800	SMD-TRANS.BC 858 B
CT 57112	83010 038 5800	SMD-TRANS.BC 858 B
CT 57113	83010 038 5800	SMD-TRANS.BC 858 B
CT 57124	83010 048 4800	SMD-TRANS.BC 848 B
CT 61043	83010 048 4800	SMD-TRANS.BC 848 B
CT 61053	83010 048 4800	SMD-TRANS.BC 848 B
CT 81030	83010 048 4800	SMD-TRANS.BC 848 B
CT 81058	83010 048 4800	SMD-TRANS.BC 848 B
CT 81091	83010 048 4800	SMD-TRANS.BC 848 B
CT 81508	83010 048 4800	SMD-TRANS.BC 848 B
CT 81511	83010 038 5800	SMD-TRANS.BC 858 B
D 31001	83097 203 3300	Z DIODE 33 C 0,5W
D 31007	83097 200 4800	Z DIODE 4,7 C 0,5W
D 40064	83092 150 4500	DIODE 1N4148 AV619 -
D 40066	83092 150 4500	DIODE 1N4148 AV619 -
D 50011	83097 205 1000	Z DIODE 51 C 0,5W
D 50013	83092 150 2000	DIODE 1 N 4004 -GA
D 50014	83092 150 4500	DIODE 1N4148 AV619 -
D 50016	83092 000 2100	DIODE BAV21 ITT/ TFK
D 52001	83092 150 4500	DIODE 1N4148 AV619 -
D 53003	83092 010 0500	DIODE BA157 AV619 -A

Btx *32700#

ÄNDERUNGEN VORBEHALTEN / SUBJECT TO ALTERATION

POS. NR. POS. NO.	SACHNUMMER PART NUMBER	BEZEICHNUNG DESCRIPTION
D 53071 S	83092 042 2800	DIODE BY 228 PHI/GI/
D 53072 S	83092 101 4400	DIODE BYW76 TEMIC/BY
D 54001 S	83092 042 6800	DIODE BYV16 TEMIC/ B
D 54002	83095 162 8300	DIODE BYV 28-200 RA
D 54011	83095 162 8300	DIODE BYV 28-200 RA
D 55004	83097 090 3300	Z DIODE ZY 33 ITT
D 57011	83092 150 4500	DIODE 1N4148 AV619 -
D 57012	83092 150 4500	DIODE 1N4148 AV619 -
D 57013	83092 150 4500	DIODE 1N4148 AV619 -
D 57014	83092 150 4500	DIODE 1N4148 AV619 -
D 57023	83092 150 4500	DIODE 1N4148 AV619 -
D 57101	83091 985 4200	DIODE BAT42/43/BAT85
D 57122	83092 150 4500	DIODE 1N4148 AV619 -
D 60005	83092 000 2100	DIODE BAV21 ITT/ TFK
D 60006	83095 168 5400	DIODE BYT 54 M GEG.N
D 60007	83095 168 5400	DIODE BYT 54 M GEG.N
D 60012	83092 000 2100	DIODE BAV21 ITT/ TFK
D 60023	83085 603 8400	GLR.SKB380C1500 L5B
D 60037	83092 000 2100	DIODE BAV21 ITT/ TFK
D 61016 S	83095 168 5600	DIODE BYT 56 M TFK W
D 61036	83098 208 4000	DIODE MUR 840/BYV 29
D 61056 S	83095 171 7200	DIODE BYW 172 D/SK 3
F 32101	81411 124 0500	FILTER 7X7 405 SIGN
F 32109	86027 550 4200	CER.TRAP 42
F 32121	81411 113 6000	FILTER 7X7 360 SIGN
F 32410	81411 076 0000	SPULE 7X7 #600 FARBE/COIL
F 32412	83190 034 5200	OFWFIL K3452K SIE
IC 32000	83054 334 1100	IC MSP3410D-PO-B3
IC 34015	83053 388 4300	IC TDA8843N2 (OHNE S
IC 40000	83053 672 9700	IC TDA7297
IC 40000	83053 672 9700	IC TDA7297
IC 43280	83053 664 2500	IC TEA6425 SGS
IC 50020	83053 383 5000	IC TDA8350Q/N5
IC 50020	83053 383 5000	IC TDA8350Q/N5
IC 60010	83053 546 0500	IC TDA4605/3
IC 61040	83052 043 1700	IC LM317T NSC/MOT/SG
IC 61040	83052 043 1700	IC LM317T NSC/MOT/SG
IC 61050	83052 043 1700	IC LM317T NSC/MOT/SG
IC 61050	83052 043 1700	IC LM317T NSC/MOT/SG
IC 61060	83052 057 0300	IC MC7805CT
IC 61060	83052 057 0300	IC MC7805CT
IC 61310	83052 043 5700	IC LM358N NSC/TID/MO
IC 80000	83052 100 6500	IC MC33164P-5RP AV33
IC 81050	83051 551 3100	IC SDA5257-2-G301
IC 82005	83051 240 0800	IC ST24C08 SGS
L 31043	81405 264 4000	DR ST 0411-GRP 8,2UH
L 32023	81405 264 1900	DR AX 0411-GA 1UH 10
L 32026	81405 260 3400	DR 0309 10UH 5% AV61
L 32109	81405 264 4400	DR ST 0309-GRP 10UH
L 32342	81405 052 4900	DR A AX-GA 10UH 10%
L 43098	81405 117 4800	DR 0411 22UH 10% AV6
L 46022	81405 264 5800	DR 0309 2,7UH 5% ST
L 50027	81049 820 5600	FERRITPERLE HF70 BTL
L 53001	81049 820 5600	FERRITPERLE HF70 BTL
L 53002	81049 820 5600	FERRITPERLE HF70 BTL
L 53003	81049 820 5600	FERRITPERLE HF70 BTL/ FERRITE BEAD
L 53011	81405 052 4900	DR A AX-GA 10UH 10%
L 53012	09240 110 5100	DROSSEL 2,2 MH/CHOKE COIL
L 53021	29203 110 9500	LINEARITAETSREGLER/ LINEARITY CONTROL
L 53074	09246 846 5100	BRUECKENSPULE 110" / BRIDGE COIL

POS. NR. POS. NO.	SACHNUMMER PART NUMBER	BEZEICHNUNG DESCRIPTION
L 55006	09245 816 0100	O/W AUSKOPPELSPULE/ E/W DECOUPLING COIL
L 60006	81049 820 5700	FERRITPERLE 3,6UH 57/ FERRITE BEAD
L 60012	81049 820 1400	DAEMPFUNGSPERLE 4330
L 61016	81049 820 1400	DAEMPFUNGSPERLE 4330
L 61026	81049 820 1400	DAEMPFUNGSPERLE 4330
L 61036	81049 820 1400	DAEMPFUNGSPERLE 4330
L 61056	81049 820 1400	DAEMPFUNGSPERLE 4330/ DAMPING BEAD
L 62501 S	29500 812 9700	FUNKENTSTOERDROSSEL/ INTERFERENCE SUPPR.COIL
L 81062	81049 820 5100	FERRITPERLE HF55 BTL/ FERRITE BEAD
OK60031 S	83060 000 1200	OPTOKOPPLER CNY17F1/
Q 32305	83824 391 8600	QUARZ #439-9 18,432M
Q 34043	83821 360 0400	QUARZ #136 2A 4,4336
Q 34044	83820 470 0300	QUARZ 3,579545 MHZ Q
Q 80001	83822 460 9600	QUARZ 6,0 MHZ Q 270/
R 21117 S	87053 210 2200	MOW 0411 7,5 OHM 5%
R 32359 S	87004 290 4700	KSW NB 0207 82 OHM 5
R 43098 S	87011 190 2100	KSW SI B 6,8 OHM 5%
R 50011 S	87011 210 3700	KSW SI B 33 OHM 5% L
R 52001 S	87003 290 0900	KSW NB 0207 2,2 OHM
R 52004 S	87053 290 3300	MOW 0411 27 OHM 5% L
R 52006 S	87053 289 8400	MOW 0411 0,22 OHM 10
R 53001 S	87004 290 2300	KSW NB 0207 8,2 OHM
R 53002 S	87004 290 9700	KSW NB 0207 10 KOHM
R 53011	87052 270 2100	MOW 0411 6,8 OHM 5%
R 53021 S	87053 290 7100	MOW 0411 820 OHM 5%
R 54001 S	87053 290 2700	MOW 0411 12 OHM 5% L
R 54003 S	87003 290 0900	KSW NB 0207 2,2 OHM
R 55003 S	87053 290 1900	MOW 0411 5,6 OHM 5%
R 60008 S	87053 691 0500	MOW 0617 22 KOHM 5%
R 60009 S	87053 691 0500	MOW 0617 22 KOHM 5%
R 60016 S	87053 690 4300	MOW 0617 56 OHM 5% L
R 60021	83110 050 1700	NTC 4,7 OHM 30% S237
R 60029 S	87053 693 1900	MOW 0617 82 KOHM 10%
R 61313	87900 500 5400	ESTR.SK10-A 22 KOHM
R 62049 S	87663 491 6100	MSW SI 0414 4,7 MOHM
R 62505 S	83112 000 1000	PTC #1 DUO
SI 40012 S	83156 190 2800	LOET-SI.-GR 1,6 A/T
SI 40070 S	83156 210 2700	SI LOET T2,5A 250V A
SI 52001 S	83156 120 2700	LOET-SI.-GR 315 MA/T
SI 60001 S	83156 190 0300	SI 5X20 T1,6A L 250V
SI 61026 S	83156 230 0800	LOET-SI.-GR 4 A/T
SI 61036 S	83156 230 0800	LOET-SI.-GR 4 A/T
SI 61056 S	83156 210 2700	SI LOET T2,5A 250V A
SI 62501 S	83156 170 0600	SI 5X20 T2,5A L 250V
T 00644	83022 690 8900	TRANS.BUZ 90 TYPENGR
T 52001	83032 856 3700	TRANS.BC 637 GEG.AMM
T 53001	83029 000 1800	TRANS S2000N TOS/ BU
T 60020	83029 000 1900	TRANS S2000N TOS (ER
T 61301	83032 055 4800	TRANS BC548B AV330 -
TR 52001	09246 866 9700	TRAFO TREIBER/ DRIVE TRANSFORMER
TR 53010 S	29221 029 6000	TRAFO DIODEN-SPLIT / DIODE SPLIT TRANSFORMER
TR 61001 S	29201 341 9700	TRAFO SPERRWANDLER/ B.O.-TYPE CONVERTER TRANSFORMER

Es gelten die Vorschriften und Sicherheitshinweise gemäß dem Service Manual "Sicherheit", Sach-Nummer 72010 800 0000, sowie zusätzlich die eventuell abweichenden, landesspezifischen Vorschriften!

The regulations and safety instructions shall be valid as provided by the "Safety" Service Manual, part number 72010 800 0000, as well as the respective national deviations.

Btx *32700#

ÄNDERUNGEN VORBEHALTEN / SUBJECT TO ALTERATION

GRUNDIG

Ersatzteilliste
Spare Parts List

TV

5 / 98 CHASSIS-FS-STEREO CUC 2051 NIC

SACH-NR. / PART NO.: 29704 003 5200

POS. NR. POS. NO.	ABB. FIG.	SACHNUMMER PART NUMBER	ANZ. QTY.	BEZEICHNUNG (D)	DESCRIPTION (GB)
0100.000		29504 301 0100		TUNER-GLOBAL (PLL)	TUNER-GLOBAL (PLL)
WW.		81406 016 1200		TUNER PLL 5002PH5-3X0003 TEMIC	TUNER PLL 5002PH5-3X0003 TEMIC
0300.000		29305 119 3500	X	FEATURE CTI/LTI PLATTE	FEATURE CTI/LTI BOARD
0800.000		29305 119 4300	X	BAUSTEIN UG2/PANORAMA VIEW	MODULE UG2/PANORAMA VIEW
0900.000		29504 106 5200	X	BAUSTEIN PIP	MODULE PIP
1040.000		29700 639 0100		HALTER BAUSTEIN PIP	HOLDER MODULE PIP
1080.000		29303 119 6600	2	EURO-AV BUCHSENLEISTE 21-P.SCHWARZ	EURO-AV SOCKET STRIP 21 P. BLACK
2300.000	S	29303 399 5100		NETZ EINBAUGERAETESTECKER M.LTG	APPLIANCE COUPLER W.CABLE
2420.000		29303 153 0200	3	MONTAGECLIP IC40000/50020/T60020	MOUNTING CLIP IC40000/50020/T60020
2430.000		29303 153 1300	3	MONTAGECLIP IC61040/61050/61060	MOUNTING CLIP IC61040/61050/61060
2440.000		29303 153 1600	3	MONTAGECLIP T61001/IC61040/61050	MOUNTING CLIP T61001/IC61040/61050
2470.000		29303 156 2000		FOLIE WAERMELEITEND T61001	FOIL HEAT CONDUCTING T61001
2700.000	S	09621 113 0200	4	SICHERUNGSHALTER SI60001/62501	FUSE HOLDER SI60001/62501

X = SIEHE GESONDERTE E-LISTE
WW. = WAHLWEISE

X = SEE SEPARATE PARTS LIST
WW. = OPTIONAL

POS. NR. POS. NO.		SACHNUMMER PART NUMBER	BEZEICHNUNG DESCRIPTION
C 40012		84529 961 5000	ELKO 2200UF 20% 25V
C 53002		85159 115 3400	FOKO FKP1/4 0,014UF 1600V
C 53009		85159 116 0200	FKP1 142PF 2,5% 2000V
C 54002		86500 670 4600	HV-KERKO 100PF 20%1600V
C 54011		86500 670 4600	HV-KERKO 100PF 20%1600V
C 54012		84529 961 5500	ELKO 4700UF 20% 25V
C 60001		86500 811 2500	HV-KERKO 1000PF 20% 1600V
C 60009		85159 116 0500	FKP1 220PF 5% 2000V
C 60023		86500 811 2500	HV-KERKO 1000PF 20% 1000V
C 60024		86500 811 2500	HV-KERKO 1000PF 20% 1000V
C 60026		86500 811 2500	HV-KERKO 1000PF 20% 1000V
C 60027		86500 811 2500	HV-KERKO 1000PF 20% 1000V
C 61016		85159 110 3800	FKP1 100PF 10% 1600V
C 61026		86500 670 4600	HV-KERKO 100PF 20% 1000V
C 61036		86500 670 4600	HV-KERKO 100PF 20% 1000V
C 61037		84520 970 5700	ELKO 28 1000UF 63V
C 61056		86500 670 4600	HV-KERKO 100PF 20% 1000V
C 62021	S	86600 982 3400	SI-KERKO B-SS 1000PF 400V
C 62022	S	86600 982 3400	SI-KERKO B-SS 1000PF 400V
C 62048	S	86600 982 3400	SI-KERKO B-SS 1000PF 400V
CD 32411		83094 015 9200	SMD DIODE BA592 SIE/
CD 32421		83094 015 9200	SMD DIODE BA592 SIE/
CD 80007		83094 015 9200	SMD DIODE BA592 SIE/
CIC 32410		83058 140 9400	SMD IC MC14094BD
CIC 43050		83058 145 5100	SMD IC MC14551BD/R2
CT 31005		83010 038 5800	SMD-TRANS.BC 858 B
CT 32105		83010 058 1700	SMD-TRANS.BC 817-25

POS. NR. POS. NO.		SACHNUMMER PART NUMBER	BEZEICHNUNG DESCRIPTION
CT 32111		83010 048 4800	SMD-TRANS.BC 848 B
CT 32119		83010 048 4800	SMD-TRANS.BC 848 B
CT 32122		83010 038 5800	SMD-TRANS.BC 858 B
CT 32123		83010 048 4800	SMD-TRANS.BC 848 B
CT 32124		83010 038 5800	SMD-TRANS.BC 858 B
CT 32132		83010 048 4800	SMD-TRANS.BC 848 B
CT 32308		83010 038 5800	SMD-TRANS.BC 858 B
CT 32310		83010 038 5800	SMD-TRANS.BC 858 B
CT 32312		83010 038 5800	SMD-TRANS.BC 858 B
CT 32315		83010 038 5800	SMD-TRANS.BC 858 B
CT 32415		83010 048 4800	SMD-TRANS.BC 848 B
CT 32430		83010 048 4800	SMD-TRANS.BC 848 B
CT 32431		83010 048 4800	SMD-TRANS.BC 848 B
CT 34031		83010 038 5800	SMD-TRANS.BC 858 B
CT 34075		83010 048 4800	SMD-TRANS.BC 848 B
CT 40059		83010 048 4800	SMD-TRANS.BC 848 B
CT 41022		83010 068 0800	SMD-TRANS.BC 808-40
CT 41030		83010 068 0800	SMD-TRANS.BC 808-40
CT 43095		83010 048 4800	SMD-TRANS.BC 848 B
CT 43246		83010 048 4800	SMD-TRANS.BC 848 B
CT 43255		83010 048 4800	SMD-TRANS.BC 848 B
CT 43289		83010 038 5800	SMD-TRANS.BC 858 B
CT 46004		83010 048 4800	SMD-TRANS.BC 848 B
CT 46009		83010 048 4800	SMD-TRANS.BC 848 B
CT 52253		83010 038 5800	SMD-TRANS.BC 858 B
CT 57005		83010 048 4800	SMD-TRANS.BC 848 B
CT 57020		83010 038 5800	SMD-TRANS.BC 858 B
CT 57021		83010 038 5800	SMD-TRANS.BC 858 B
CT 57112		83010 038 5800	SMD-TRANS.BC 858 B
CT 57113		83010 038 5800	SMD-TRANS.BC 858 B

POS. NR. POS. NO.		SACHNUMMER PART NUMBER	BEZEICHNUNG DESCRIPTION
CT 57124		83010 048 4800	SMD-TRANS.BC 848 B
CT 61043		83010 048 4800	SMD-TRANS.BC 848 B
CT 61053		83010 048 4800	SMD-TRANS.BC 848 B
CT 81030		83010 048 4800	SMD-TRANS.BC 848 B
CT 81058		83010 048 4800	SMD-TRANS.BC 848 B
CT 81091		83010 048 4800	SMD-TRANS.BC 848 B
CT 81508		83010 048 4800	SMD-TRANS.BC 848 B
CT 81511		83010 038 5800	SMD-TRANS.BC 858 B
D 31001		83097 071 3500	Z DIODE 33 B 0,5W
D 31007		83097 200 4800	Z DIODE 4,7 C 0,5W
D 40064		83092 150 4500	DIODE 1N4148 AV619
D 40066		83092 150 4500	DIODE 1N4148 AV619
D 50011		83097 205 1000	Z DIODE 51 C 0,5W
D 50013		83092 150 2000	DIODE 1 N 4004 -GA
D 50014		83092 150 4500	DIODE 1N4148 AV619
D 50016		83092 000 2100	DIODE BAV21 ITT/ TFK
D 50030		83091 980 4000	DIODE TYP4 BAT41
D 52001		83092 150 4500	DIODE 1N4148 AV619
D 53003		83092 010 0500	DIODE BA157 AV619
D 53071	S	83092 042 2800	DIODE BY 228 PHI/GI
D 53072	S	83092 101 4400	DIODE BYW76 TEMIC
D 54001	S	83092 042 6800	DIODE BYV16 TEMIC
D 54002		83095 162 8300	DIODE BYV 28-200 RA
D 54011		83095 162 8300	DIODE BYV 28-200 RA
D 55004		83097 090 3300	Z DIODE ZY 33 ITT
D 57011		83092 150 4500	DIODE 1N4148 AV619
D 57012		83092 150 4500	DIODE 1N4148 AV619
D 57013		83092 150 4500	DIODE 1N4148 AV619
D 57014		83092 150 4500	DIODE 1N4148 AV619
D 57023		83092 150 4500	DIODE 1N4148 AV619
D 57101		83091 985 4200	DIODE BAT42/43/BAT85
D 57122		83092 150 4500	DIODE 1N4148 AV619
D 60005		83092 000 2100	DIODE BAV21 ITT/ TFK
D 60006		83095 168 5400	DIODE BYT 54 M
D 60007		83095 168 5400	DIODE BYT 54 M
D 60012		83092 000 2100	DIODE BAV21 ITT/ TFK
D 60023		83085 603 8400	GLR.SKB380C1500 L5B
D 60037		83092 000 2100	DIODE BAV21 ITT/ TFK
D 61016	S	83095 168 5600	DIODE BYT 56 M TFK
D 61036		83098 208 4000	DIODE MUR 840/BYV 29
D 61056	S	83095 171 7200	DIODE BYW172D TEMIC/
D 81051		83092 150 4500	DIODE 1N4148 AV619
D 81052		83092 150 4500	DIODE 1N4148 AV619
D 81053		83092 150 4500	DIODE 1N4148 AV619
F 32101		81411 124 0500	FILTER 7X7 405 SIGN
F 32109		86027 550 4200	CER.TRAP 42
F 32121		81411 113 6000	FILTER 7X7 360 SIGN
F 32410		81411 076 0000	SPULE 7X7 #600 FARBE
F 32412		83190 034 5200	OFWFIL K3452K SIE
IC 32000		83054 334 1100	IC MSP3410D-PO-B3
IC 34015		83053 388 4300	IC TDA8843N2
IC 40000		83053 672 9700	IC TDA7297
IC 43280		83053 664 2500	IC TEA6425 SGS
IC 50020		83053 383 5000	IC TDA8350Q/N5
IC 60010		83053 546 0500	IC TDA4605/3
IC 61040		83052 043 1700	IC LM317T NSC/MOT/SG
IC 61050		83052 043 1700	IC LM317T NSC/MOT/SG
IC 61060		83052 057 0300	IC MC7805CT
IC 61310		83052 043 5700	IC LM358N NSC/TID/MOT
IC 80000		83052 100 6500	IC MC33164P-5RP AV33
IC 81050		83051 551 3100	IC SDA5257-2-G301
WW.		29325 119 7100	PROZESSORPLATTE
IC 82005		83051 240 0800	IC ST24C08 SGS
L 31043		81405 264 4000	DR ST 0411-GRP 8,2UH
L 32023		81405 264 1900	DR AX 0411-GA 1UH 10
L 32026		81405 260 3400	DR 0309 10UH 5% AV61

POS. NR. POS. NO.		SACHNUMMER PART NUMBER	BEZEICHNUNG DESCRIPTION
L 32109		81405 264 4400	DR ST 0309-GRP 10UH
L 32342		81405 052 4900	DR A AX-GA 10UH 10%
L 43098		81405 117 4800	DR 0411 22UH 10% AV6
L 46022		81405 264 5800	DR 0309 2,7UH 5% ST
L 50027		81049 820 5600	FERRITPERLE HF70 BTL
L 53001		81049 820 5600	FERRITPERLE HF70 BTL
L 53002		81049 820 5600	FERRITPERLE HF70 BTL
L 53003		81049 820 5600	FERRITPERLE HF70 BTL FERRITE BEAD
L 53011		81405 052 4900	DR A AX-GA 10UH 10%
L 53012		09240 110 5100	DROSSEL 2,2 MH/CHOKE COIL
L 53021		29203 124 9500	LINEARITAETSREGLER/ LINEARITY CONTROL
L 53074		09246 846 5700	BRUECKENSPULE 110" 1/ BRIDGE COIL
L 55006		09245 816 0100	O/W AUSKOPPELSPULE/ E/W DECOUPLING COIL
L 60006		81049 820 5700	FERRITPERLE 3,6UH 57/ FERRITE BEAD
L 60012		81049 820 1400	DAEMPF-PERLE 4330030
L 61016		81049 820 1400	DAEMPF-PERLE 4330030
L 61026		81049 820 1400	DAEMPF-PERLE 4330030
L 61036		81049 820 1400	DAEMPF-PERLE 4330030
L 61056		81049 820 1400	DAEMPF-PERLE 4330030/ DAMPING BEAD
L 62501	S	29500 812 9700	FUNKENTSTOERDROSSEL/ INTERFERENCE SUPPR. COIL
L 81062		81049 820 5100	FERRITPERLE HF55 BTL FERRITE BEAD
OK 60031	S	83060 000 1200	OPTOKOPPLER CNY17F1
Q 32305		83824 391 8600	QUARZ #439-9 18,432MHZ
Q 34043		83821 360 0400	QUARZ #136 2A 4,4336MHZ
Q 80001		83822 460 9600	QUARZ 6,0 MHZ Q 270
R 21117	S	87053 212 2100	MOW 0411 6,8 OHM 5%
R 32359	S	87004 290 4700	KSW NB 0207 82 OHM
R 40012	S	87322 960 1100	DRW 6,5 2,7 OHM 10%
R 43098	S	87011 190 2100	KSW SI B 6,8 OHM 5%
R 50011	S	87011 210 3700	KSW SI B 33 OHM 5%
R 50021	S	87663 272 0400	MSW 0207 1,3 OHM 2%
R 50022	S	87663 272 0400	MSW 0207 1,3 OHM 2%
R 50023	S	87663 272 0400	MSW 0207 1,3 OHM 2%
R 50024	S	87663 570 4900	MSW 0414 100 OHM 5%
R 52004	S	87053 290 3300	MOW 0411 27 OHM 5%
R 53001	S	87004 290 2300	KSW NB 0207 8,2 OHM
R 53002	S	87004 290 9700	KSW NB 0207 10 KOHM
R 53016	S	87301 792 2100	DRW 7 6,8 OHM 10%
R 53021	S	87053 290 7100	MOW 0411 820 OHM 5%
R 54001	S	87053 290 2700	MOW 0411 12 OHM 5%
R 54003	S	87003 290 0900	KSW NB 0207 2,2 OHM
R 54012	S	87350 032 0100	DRW 0,75W 1 OHM 10%
R 55003	S	87053 290 1900	MOW 0411 5,6 OHM 5%
R 55006	S	87012 300 1900	NKS 3 5,6 OHM 5%
R 60008	S	87053 691 0500	MOW 0617 22 KOHM 5%
R 60009	S	87053 691 0500	MOW 0617 22 KOHM 5%
R 60016	S	87053 690 4300	MOW 0617 56 OHM 5%
R 60021		83110 050 1700	NTC 4,7 OHM 30%
R 60029	S	87053 693 1900	MOW 0617 82 KOHM 10%
R 61019	S	87001 213 3300	KSW 0207 330 KOHM 5%
R 61313		87900 500 5400	ESTR.SK10-A 22 KOHM
R 62049	S	87663 491 6100	MSW SI 0414 4,7 MOHM
R 62505	S	83112 000 1000	PTC #1 DUO
SI 40012	S	83156 190 2800	LOET-SI.-GR 1,6 A/T
SI 40070	S	83156 210 2700	SI LOET T2,5A 250V A/T
SI 52001	S	83156 120 2700	LOET-SI.-GR 315 MA/T
SI 60001	S	83156 190 0300	SI 5X20 T1,6A L 250V
SI 61026	S	83156 230 0800	LOET-SI.-GR 4 A/T

POS. NR. POS. NO.		SACHNUMMER PART NUMBER	BEZEICHNUNG DESCRIPTION
SI 61036	S	83156 230 0800	LOET-SI.-GR 4 A/T
SI 61056	S	83156 210 2700	SI LOET T2,5A 250V A
SI 62501	S	83156 170 0600	SI 5X20 T2,5A L 250V
T 50030		83032 055 5800	TRANS BC558B AV330
T 52001		83032 856 3700	TRANS.BC 637 GEG.AMM
T 60020		83029 000 1900	TRANS S2000N TOS
T 61001		83022 690 8900	TRANS.BUZ 90
T 61301		83032 055 4800	TRANS BC548B AV330
TR52001		09246 866 0400	TRAFO TREIBER/ DRIVE TRANSFORMER
TR53010	S	29221 029 5900	TRAFO DIODEN-SPLIT / DIODE SPLIT TRANSFORMER
TR61000	S	29201 338 9700	TRAFO SPERRWANDLER/ B.O.-TYPE CONVERTER TRANSFORMER

POS. NR. POS. NO.	SACHNUMMER PART NUMBER	BEZEICHNUNG DESCRIPTION

Es gelten die Vorschriften und Sicherheitshinweise gemäß dem Service Manual "Sicherheit", Sach-Nummer 72010 800 0000, sowie zusätzlich die eventuell abweichenden, landesspezifischen Vorschriften!

The regulations and safety instructions shall be valid as provided by the "Safety" Service Manual, part number 72010 800 0000, as well as the respective national deviations.

Btx *32700#

ÄNDERUNGEN VORBEHALTEN / SUBJECT TO ALTERATION

GRUNDIG

Ersatzteilliste
Spare Parts List

TV

03 / 97

BILDROHRPLATTE
PICTURE TUBE BOARD

SACH-NR. / PART NO.: 29305-122.16

POS. NR. POS. NO.	ABB. FIG.	SACHNUMMER PART NUMBER	ANZ. QTY.	BEZEICHNUNG (D)	DESCRIPTION (GB)
0001.000	S	29303-752.95		BILDROHRFASSUNG	CRT SOCKET
0002.000		29303-153.01		MONTAGECLIP IC24010	MOUNTING CLIP IC24010
0003.000	S	29201-361.01		FOKUS U.UG2-REGLER	FOCUS AND UG2-CONTROLLER

POS. NR. POS. NO.		SACHNUMMER PART NUMBER	BEZEICHNUNG DESCRIPTION
C 21504		8563-731-612	KF 21 0,01 UF 20% 1500V
D 21502		8309-215-020	DIODE 1 N 4004 -GA
D 21506		8309-200-021	DIODE BAV21 ITT/ TFK
D 21511		8309-215-045	DIODE 1N4148
D 24023		8309-215-045	DIODE 1N4148
D 24042		8309-215-045	DIODE 1N4148
D 24051		8309-200-021	DIODE BAV21 ITT/ TFK
D 24056		8309-215-045	DIODE 1N4148
D 24057		8309-200-021	DIODE BAV21 ITT/ TFK
D 24062		8309-215-045	DIODE 1N4148
D 24063		8309-200-021	DIODE BAV21 ITT/ TFK
IC 24010		8305-365-112	IC TEA5112 SGS
L 24018		8140-526-071	DR AX 0309-GA 150UH
R 24031	S	8705-227-115	MOW 0411 56 KOHM 5%
R 24033	S	8705-227-115	MOW 0411 56 KOHM 5%
R 24036	S	8700-329-061	KSW NB 0207 330 OHM 5%
R 24038	S	8705-227-115	MOW 0411 56 KOHM 5%
T 21510		8303-401-299	TRANS.S 298 T TFK/PBF 259
T 21515		8303-205-558	TRANS BC558B

POS. NR. POS. NO.	SACHNUMMER PART NUMBER	BEZEICHNUNG DESCRIPTION

Es gelten die Vorschriften und Sicherheitshinweise gemäß dem Service Manual "Sicherheit", Sach-Nummer 72010-800.00, sowie zusätzlich die eventuell abweichenden, landesspezifischen Vorschriften!

The regulations and safety instructions shall be valid as provided by the "Safety" Service Manual, part number 72010-800.00, as well as the respective national deviations.

Btx *32700#

ÄNDERUNGEN VORBEHALTEN / SUBJECT TO ALTERATION

GRUNDIG

Ersatzteilliste
Spare Parts List

TV

12 / 97

BILDROHRPLATTE
PICTURE TUBE BORAD
SACH-NR. / PART NO.: 29305-122.21

POS. NR. POS. NO.	ABB. FIG.	SACHNUMMER PART NUMBER	ANZ. QTY.	BEZEICHNUNG (D)	DESCRIPTION (GB)
0001.000	S	29303-752.14		BILDROHRFASSUNG	CRT SOCKET
0002.000	S	29201-361.18		FOKUS U.UG2-REGLER EINHEIT	FOCUS AND UG2-CONTROLLER UNIT

POS. NR. POS. NO.	SACHNUMMER PART NUMBER	BEZEICHNUNG DESCRIPTION
C 21504	8563-731-612	KF 21 0,01 UF 20% 1500V
D 21502	8309-215-020	DIODE 1 N 4004 -GA
IC 24000	8305-336-106	IC TDA6106Q PHI
IC 24030	8305-336-106	IC TDA6106Q PHI
IC 24070	8305-336-106	IC TDA6106Q PHI
L 24001	8140-526-022	DR AX 0309-GA 22UH
R 21502	8700-011-361	KSW 0204 4,7 MOHM 5%
R 24021	8765-096-502	MSW 0204 16 KOHM 1%
R 24023	8700-011-252	KSW 0204 130 OHM 5%
R 24081 S	8700-429-047	KSW NB 0207 82 OHM 5%
T 22023	8302-200-555	TRANS BC558A SIE/PHI

POS. NR. POS. NO.	SACHNUMMER PART NUMBER	BEZEICHNUNG DESCRIPTION

Es gelten die Vorschriften und Sicherheitshinweise gemäß dem Service Manual "Sicherheit", Sach-Nummer 72010-800.00, sowie zusätzlich die eventuell abweichenden, landesspezifischen Vorschriften!

The regulations and safety instructions shall be valid as provided by the "Safety" Service Manual, part number 72010-800.00, as well as the respective national deviations.

Btx *32700#

ÄNDERUNGEN VORBEHALTEN / SUBJECT TO ALTERATION

GRUNDIG

Ersatzteilliste
Spare Parts List

TV

4 / 98

BAUSTEIN PIP
MODULE PIP
SACH-NR. / PART NO.: 29504 106 5100

POS. NR. POS. NO.	ABB. FIG.	SACHNUMMER PART NUMBER	ANZ. QTY.	BEZEICHNUNG (D)	DESCRIPTION (GB)
0100 000		81406 016 1200		TUNER PLL 5002PH53X0003	TUNER PLL 5002PH53X0003

POS. NR. POS. NO.	SACHNUMMER PART NUMBER	BEZEICHNUNG DESCRIPTION
CD 28058	83250 041 4800	SMD DIODE LS 4148
CD 29021	83094 550 5600	MELF-Z DIODE 5,6 C 0
CD 29071	83250 041 4800	SMD DIODE LS 4148
CIC 29040	83059 492 8800	SMD IC SDA9288X SIE
CT 28001	83010 048 4800	SMD-TRANS.BC 848 B
CT 28057	83010 048 4800	SMD-TRANS.BC 848 B
CT 28073	83010 048 4800	SMD-TRANS.BC 848 B
CT 29090	83010 038 5800	SMD-TRANS.BC 858 B
CT 29095	83010 038 5800	SMD-TRANS.BC 858 B
F 28000	86027 550 6600	KERTRAP #66 6MHZ
F 28001	83190 039 5500	OFW G3955M SIE
F 28002	81405 336 0500	SPULE 7X7 605 SIGN 5
IC 28030	83053 383 9600	IC TDA8395P/N3
IC 28050	83053 383 1100	IC TDA8310 PHI
L 27002	81405 269 7800	DR S 8,2MH 5% RM5
L 27006	81405 269 7800	DR S 8,2MH 5% RM5
L 28000	81405 269 7800	DR S 8,2MH 5% RM5
L 29042	81405 269 7800	DR S 8,2MH 5% RM5
L 29073	81405 269 7800	DR S 8,2MH 5% RM5
Q 28021	83820 470 0300	QUARZ 3,579545 MHZ
Q 28027	83821 350 0400	QUARZ 4,433619 MHZ
Q 29031	86023 311 6000	KERRES #160 20,48MHZ
R 27012	87920 021 4600	ESTR.S6 4,7 KOHM LIN
T 28056	83022 001 7400	TRANS BC328-25

POS. NR. POS. NO.	SACHNUMMER PART NUMBER	BEZEICHNUNG DESCRIPTION

Es gelten die Vorschriften und Sicherheitshinweise gemäß dem Service Manual "Sicherheit", Sach-Nummer 72010 800 0000, sowie zusätzlich die eventuell abweichenden, landesspezifischen Vorschriften!

The regulations and safety instructions shall be valid as provided by the "Safety" Service Manual, part number 72010 800 0000, as well as the respective national deviations.

Btx *32700#

ÄNDERUNGEN VORBEHALTEN / SUBJECT TO ALTERATION

GRUNDIG

Ersatzteilliste
Spare Parts List

TV

5 / 98

FEATURE CTI/LTI PLATTE
FEATURE BOARD CTI/LTI

SACH-NR. / PART NO.:29305 119 3500

POS. NR. POS. NO.	ABB. FIG.	SACHNUMMER PART NUMBER	ANZ. QTY.	BEZEICHNUNG (D)	DESCRIPTION (GB)
		29305 119 3500		FEATURE CTI/LTI PLATTE	FEATURE BOARD CTI/LTI

POS. NR. POS. NO.	SACHNUMMER PART NUMBER	BEZEICHNUNG DESCRIPTION
CD 35483	83250 041 4800	SMD DIODE LS 4148
CD 35671	83250 041 4800	SMD DIODE LS 4148
CD 35681	83250 041 4800	SMD DIODE LS 4148
CD 35691	83250 041 4800	SMD DIODE LS 4148
CT 35483	83010 038 5800	SMD-TRANS.BC 858 B
CT 35484	83010 048 4800	SMD-TRANS.BC 848 B
CT 35671	83010 048 4800	SMD-TRANS.BC 848 B

POS. NR. POS. NO.	SACHNUMMER PART NUMBER	BEZEICHNUNG DESCRIPTION
CT 35672	83010 038 5800	SMD-TRANS.BC 858 B
CT 35681	83010 048 4800	SMD-TRANS.BC 848 B
CT 35682	83010 038 5800	SMD-TRANS.BC 858 B
CT 35691	83010 048 4800	SMD-TRANS.BC 848 B
CT 35692	83010 038 5800	SMD-TRANS.BC 858 B
CT 35700	83010 038 5800	SMD-TRANS.BC 858 B
IC 35410	83053 345 6600	IC TDA4566

Es gelten die Vorschriften und Sicherheitshinweise gemäß dem Service Manual "Sicherheit", Sach-Nummer 72010 800 0000, sowie zusätzlich die eventuell abweichenden, landesspezifischen Vorschriften!

The regulations and safety instructions shall be valid as provided by the "Safety" Service Manual, part number 72010 800 0000, as well as the respective national deviations.

Btx *32700#

ÄNDERUNGEN VORBEHALTEN / SUBJECT TO ALTERATION

GRUNDIG

Ersatzteilliste
Spare Parts List

TV

5 / 98

BAUSTEIN NF-VERSTAERKER MIT DPL 4 KANAL
MODULE AF AMPLIFIER WITH DPL 4 CHANNEL

SACH-NR. / PART NO.: 29504 104 7700

POS. NR. POS. NO.	SACHNUMMER PART NUMBER	BEZEICHNUNG DESCRIPTION
C 40037	84529 671 0400	ELKO AMMO5 1000UF 16V
C 40062	84529 961 8700	ELKO 1000UF 20% 35V
C 40064	84529 961 8700	ELKO 1000UF 20% 35V
C 40067	84529 961 8700	ELKO 1000UF 20% 35V
C 40069	84529 961 8700	ELKO 1000UF 20% 35V
C 40108	84529 962 7000	ELKO 1000UF 20% 50V
C 40109	84529 962 7000	ELKO 1000UF 20% 50V
C 40110	84529 962 7000	ELKO 1000UF 20% 50V
C 40111	84529 962 7000	ELKO 1000UF 20% 50V
CT 40015	83010 038 5800	SMD-TRANS.BC 858 B
CT 40020	83010 038 5800	SMD-TRANS.BC 858 B
CT 40025	83010 038 5800	SMD-TRANS.BC 858 B
CT 40030	83010 038 5800	SMD-TRANS.BC 858 B
CT 40050	83010 068 4800	SMD-TRANS.BC 848 C
CT 40101	83010 058 1700	SMD-TRANS.BC 817-25
CT 40105	83022 180 5400	TRANS.BDX 54 A/B/C

POS. NR. POS. NO.	SACHNUMMER PART NUMBER	BEZEICHNUNG DESCRIPTION
D 40052	83097 200 4300	Z DIODE 4,3 C 0,5W
D 40101	83092 150 2000	DIODE 1 N 4004 -GA
D 40102	83097 200 3300	Z DIODE 3,3 C 0,5W
IC 32930	83051 474 1900	IC DPL3519A-PP DIP52
IC 40070	83053 372 6500	IC TDA7265 SGS
IC 40080	83053 372 6500	IC TDA7265 SGS
L 40002	81405 052 4900	DR A AX-GA 10UH 10%
Q 40012	83824 391 8600	QUARZ #439-9 18,432MHz
R 40037 S	87011 210 2500	KSW SI B 10 OHM 5% L
R 40061 S	87003 290 1700	KSW NB 0207 4,7 OHM
R 40063 S	87003 290 1700	KSW NB 0207 4,7 OHM
R 40066 S	87003 290 1700	KSW NB 0207 4,7 OHM
R 40068 S	87003 290 1700	KSW NB 0207 4,7 OHM
R 40106 S	87322 960 0100	DRW 6,5 1 OHM 10% KPL

GRUNDIG

Ersatzteilliste
Spare Parts List

TV

5 / 98

BAUSTEIN UG2/PANORAMA VIEW
MODULE UG2/PANORAMA VIEW

SACH-NR. / PART NO.: 29305 119 4300

POS. NR. POS. NO.	SACHNUMMER PART NUMBER	BEZEICHNUNG DESCRIPTION
C 5021	85637 316 1300	MKS 4 (100) 0,01 UF 1500V 10%
D 5021	83092 040 1500	DIODE BY203S-20 TFK
D 5022	83092 040 1500	DIODE BY203S-20 TFK
R 5021 S	87350 032 7300	DRW 0,75W 1 KOHM 10%

POS. NR. POS. NO.	SACHNUMMER PART NUMBER	BEZEICHNUNG DESCRIPTION

Es gelten die Vorschriften und Sicherheitshinweise gemäß dem Service Manual "Sicherheit", Sach-Nummer 72010 800 0000, sowie zusätzlich die eventuell abweichenden, landesspezifischen Vorschriften!

The regulations and safety instructions shall be valid as provided by the "Safety" Service Manual, part number 72010 800 0000, as well as the respective national deviations.

Btx *32700#

ÄNDERUNGEN VORBEHALTEN / SUBJECT TO ALTERATION

GRUNDIG

Ersatzteilliste
Spare Parts List

TV

4 / 98

BAUSTEIN PIP
MODULE PIP

SACH-NR. / PART NO.: 29504 106 5200

POS. NR. POS. NO.	SACHNUMMER PART NUMBER	BEZEICHNUNG DESCRIPTION
CD 29021	83094 550 5600	MELF-Z DIODE 5,6 C 0
CD 29071	83250 041 4800	SMD DIODE LS 4148
CIC 29040	83059 492 8800	SMD IC SDA9288X SIE
CT 28073	83010 048 4800	SMD-TRANS.BC 848 B
CT 29074	83010 048 4800	SMD-TRANS.BC 848 B
CT 29075	83010 048 4800	SMD-TRANS.BC 848 B
CT 29090	83010 038 5800	SMD-TRANS.BC 858 B
CT 29095	83010 038 5800	SMD-TRANS.BC 858 B

POS. NR. POS. NO.	SACHNUMMER PART NUMBER	BEZEICHNUNG DESCRIPTION
IC 28030	83053 383 9600	IC TDA8395P/N3
IC 28050	83053 383 1000	IC TDA8310A PHI
L 29042	81405 269 7800	DR S 8,2MH 5%
L 29073	81405 269 7800	DR S 8,2MH 5%
Q 28021	83820 470 0300	QUARZ 3,579545 MHZ
Q 28027	83821 350 0400	QUARZ 4,433619 MHZ
Q 29031	86023 311 6000	KERRES #160 20,48MHZ

Es gelten die Vorschriften und Sicherheitshinweise gemäß dem Service Manual "Sicherheit", Sach-Nummer 72010 800 0000, sowie zusätzlich die eventuell abweichenden, landesspezifischen Vorschriften!

The regulations and safety instructions shall be valid as provided by the "Safety" Service Manual, part number 72010 800 0000, as well as the respective national deviations.

Btx *32700#

ÄNDERUNGEN VORBEHALTEN / SUBJECT TO ALTERATION

Printed in Germany
VK 22/232 0698
Service Manual Sach-Nr. / Part No. 72010 020 7400
8002/8012, 8003/8013