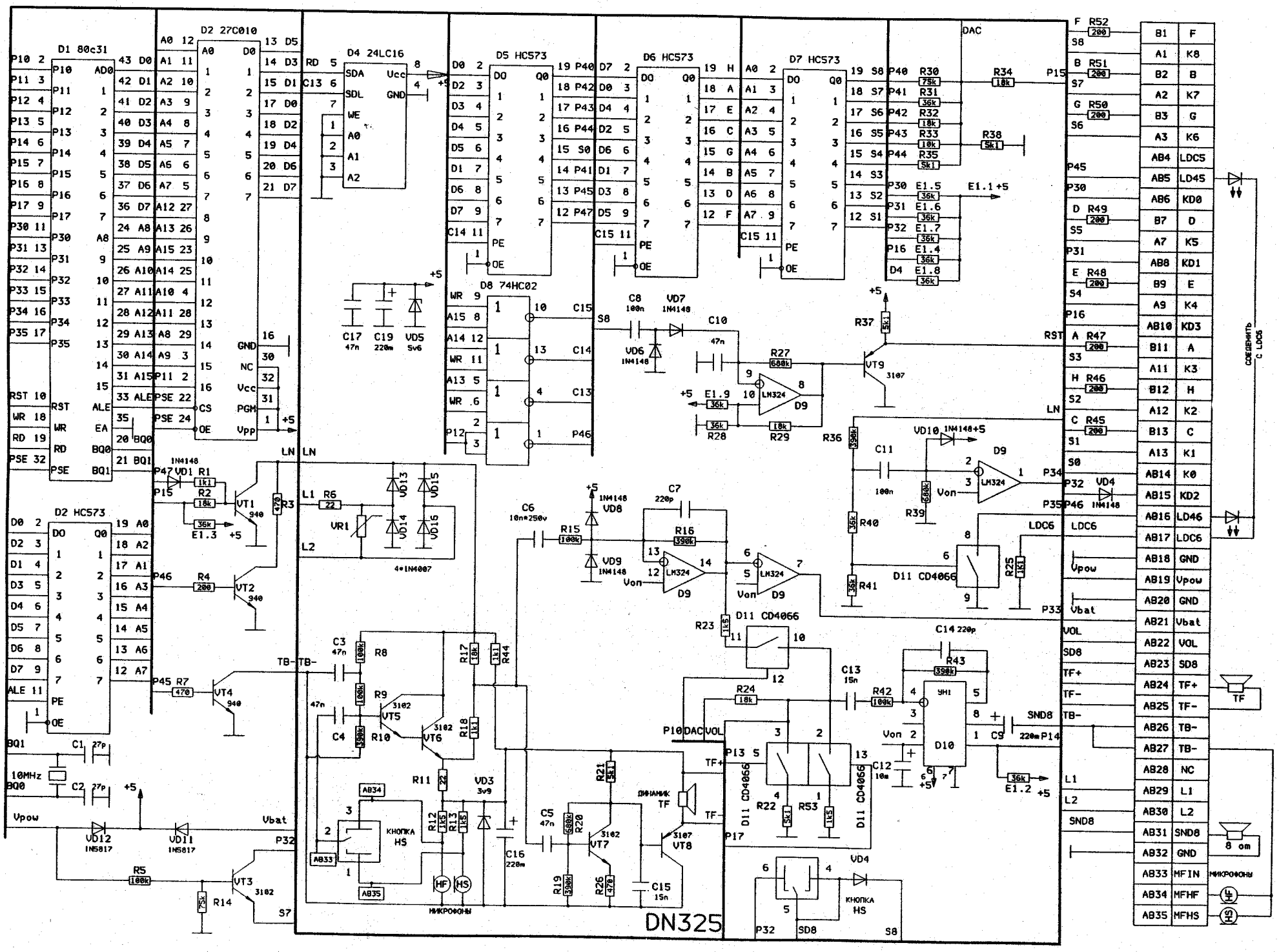
D1 80c31
D2 27C010
D4 24LC16
D5 HC573
D6 HC573
D7 HC573
D8 74HC02
D2 HC573
D9 LM324
D10 YH1
D11 CD4066
DAC
DN325
МИКРОФОНЫ
КНОПКА HS
ДИНАМИК TF
8 om
SOEDINITЬ S LDC5