GRUNDIG

Service Manual

TV

CUC 2030 F

ST 63-700 FR/TOP

ST 70-700 FR/TOP

ST 70-780 FR/TOP

GREENVILLE 7003 FR/TOP

CUC 2031 F

ST 72-860 FR/TOP

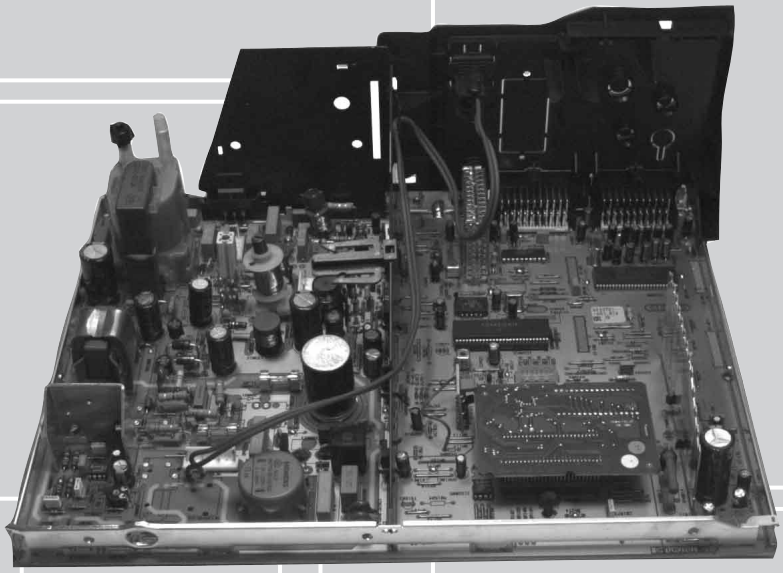

Document supplémentaire
nécessaire pour la maintenance

Additionally required
Service Manuals for the Complete Service

Service Manual	Service Manual	Service Training
CUC 2030 F	Sicherheit Safety	CUC 2000
Réf N°/Part No. 72010-020.80	Réf N°/Part No. 72010-800.00	Réf N°/Part No. 72010-350.35

Btx * 32700 #

Réf N°
Part Number 72010-020.80

Sous réserve de modifications
Subject to alteration

Printed in Germany
VK24 1097

Il y a lieu d'observer les recommandations et les prescriptions de sécurité de l'Instruction de Service "Sécurité" Réf. N° 72010-800.00 ainsi que les prescriptions spécifiques à chaque pays!

The regulations and safety instructions shall be valid as provided by the "Safety" Service Manual, part number 72010-800.00, as well as the respective national deviations.

(F) Sommaire

Page

Partie générale ..... 1-2…1-20

Appareils de mesure / Moyens de maintenance 1-2
Caractéristiques techniques 1-3
Composition des appareils 1-4
Tableaux des normes et des canaux 1-5
Informations sur les composants et les oscillogrammes 1-7
Informations sur la sécurité 1-8
Symboles des schémas 1-9
Mode d'emploi (ST 63/70-700/780 FR/TOP) only 1-13
Fonctions de service et fonctions spéciales 1-18

Alignements ..... 2-1... 2-2

C.I. châssis 2-1
Géométrie de l'image 2-2
C.I. tube 2-2

Circuits imprimés et schémas électriques ..... 3-1... 3-34

Oscillogrammes C.I. châssis 3-1
C.I. châssis principal 3-3
C.I. tube 29305-122.16/.18 3-11
C.I. alimentation 3-13
C.I. du signal A 3-17
C.I. du signal B 3-21
C.I. de remplacement 29305-119.42/.45 3-24
C.I. du processeur 29305-119.37/.39/.40/.46 3-25
Module de commande 29501-082.59 3-27
Clavier 29501-083.44/.25 3-28
Module de commande 29501-082.61 3-29
Circuit péritélévion 29305-008.37 3-30
Circuit péritélévion 29305-008.38 3-31
C.I. interrupteur secteur 29305-165.71 3-32
C.I. interrupteur secteur 29305-165.73 3-33
Mode Panorama 29305-119.43 3-34

Liste de pièces détachées ..... 4-1... 4-9

(GB) Table of Contents

Page

General Section ..... 1-2... 1-22

Test Equipment / Aids 1-2
Technical Data 1-3
Module List 1-4
Tables of Norms and Channels 1-5
Hints to the Oscillograms and the Components 1-7
Service Notes 1-8
Circuit Diagram Symbols 1-9
Operating Instructions (ST 63/70-700/780 FR/TOP) only (F) 1-13
Service and Special Functions 1-20

Adjustment ..... 2-3…2-4

Chassis Board 2-3
Picture Geometry 2-4
CRT Panel 2-4

Layout of the PCBs and Circuit Diagrams ..... 3-1... 3-34

Oscillograms Chassis 3-1
Chassis PCBs 3-3
CRT Panel 29305-122.16/.18 3-11
Mains Chassis 3-13
Signal Chassis A 3-17
Signal Chassis B 3-21
Alternative Board 29305-119.42/.45 3-24
Processor Board 29305-119.37/.39/.40/.46 3-25
Control Unit 29501-082.59 3-27
Keyboard 29501-083.44/.25 3-28
Control Unit 29501-082.61 3-29
Socket Board 29305-008.37 3-30
Socket Board 29305-008.38 3-31
Mains Switch Board 29305-165.71 3-32
Mains Switch Board 29305-165.73 3-33
Panorama View 29305-119.43 3-34

Spare Parts List ..... 4-1... 4-9

Partie générale

Appareils de mesure / Moyens de maintenance

Transfo à tension variable	Wobbulateur
Génerateur de mire couleur	Oscilloscope
Multimètre CC	Voltmètre BF
Générateur BF	Fréquencemètre

Ces auxiliaires de maintenance peuvent être obtenus auprès des Stations Techniques Agréées Grundig ou à l'adresse ci-dessous. Une partie de ces auxiliaires de maintenance est disponible dans le commerce.

Grundig France
5, Bld Marcel Pourtout
92563 RUEIL MALMAISON Cedex
Tél. 01 41 39 26 26
Téléfax 01 47 08 69 48

General Part

Test Equipment / Aids

Variable isolating transformer	Test/Sweep Generator
Colour Generator	Oscilloscope
DC Voltmeter	AF Voltmeter
AF Generator	Frequency counter

You can order these test equipments from the Service organization or at the address mentioned below. We refer to you that these test equipments are already obtainable on the market.

Grundig France
5, Bld Marcel Pourtout
92563 RUEIL MALMAISON Cedex
Tel. 41 39 26 26
Telefax 47 08 69 48

Caractéristiques techniques / Technical Data

	ST 63-700 FR / TOP (CUC 2030 F)	ST 70-700 FR / TOP (CUC 2030 F)	ST 70-780 FR / TOP (CUC 2030 F)	GREENVILLE 7003 FR / TOP (CUC 2030 F)	ST 72-860 FR / TOP (CUC 2031 F)
Tube image / Picture Tube					
Taille de l'image Visible picture	59cm	66cm	66cm	66cm	68cm
Taille du tube Screen diagonale	63cm (25") Black Line D	70cm (28") Black Line D	70cm (28") Black Line D	70cm (28") Black Line D	72cm (29") Black Line S
Angle de déviation Deflection angle	110°	110°	110°	110°	110°
Fréquence image Vertical frequency	50Hz	50Hz	50Hz	50Hz	50Hz
Electronique / Electronic					
Nombre de programmes mémorisables Programme positions	79 TV + 3 AV	79 TV + 3 AV	79 TV + 3 AV	79 TV + 3 AV	79 TV + 3 AV
Commutation AV AV evaluation	Programmable sur chaque position de programme / programmable for every programme position				
Tuner	PLL-Frequenz synthesizer tuning UHF/VHF PLL frequency synthesizer tuning UHF/VHF	PLL-Frequenz synthesizer tuning UHF/VHF PLL frequency synthesizer tuning UHF/VHF	PLL-Frequenz synthesizer tuning UHF/VHF PLL frequency synthesizer tuning UHF/VHF	PLL-Frequenz synthesizer tuning UHF/VHF PLL frequency synthesizer tuning UHF/VHF	PLL-Frequenz synthesizer tuning UHF/VHF PLL frequency synthesizer tuning UHF/VHF
Normes de réception TV TV-Standard	PAL/SECAM/ NTSC 4,43MHz B/G, I (Mono), L/L'	PAL/SECAM/ NTSC 4,43MHz B/G, I (Mono), L/L'	PAL/SECAM/ NTSC 4,43MHz B/G, I (Mono), L/L'	PAL/SECAM/ NTSC 4,43MHz B/G, I (Mono), L/L'	PAL/SECAM/ NTSC 4,43MHz B/G, I (Mono), L/L'
Systèmes stéréo Stereo systems	Allemand A2 pour B/G German A2 for B/G Nicam L 5,85	Allemand A2 pour B/G German A2 for B/G Nicam L 5,85	Allemand A2 pour B/G German A2 for B/G Nicam L 5,85	Allemand A2 pour B/G German A2 for B/G Nicam L 5,85	Allemand A2 pour B/G/D/K German A2 for B/G/D/K Nicam 5,85 (Skan., B, F, E, L)
Télétexte Teletext	8 pages de text TOP/FLOF, VPS, 8 pages TOP/ FLOF-text, VPS,	8 pages de text TOP/FLOF, VPS, 8 pages TOP/ FLOF-text, VPS,	8 pages de text TOP/FLOF, VPS, 8 pages TOP/ FLOF-text, VPS,	8 pages de text TOP/FLOF, VPS, 8 pages TOP/ FLOF-text, VPS,	8 pages de text TOP/FLOF, VPS, 8 pages TOP/ FLOF-text, VPS,
Puissance musicale Music power	Stereo 2 X 8W	Stereo 2 X 8W	Stereo 2 X 8W	Stereo 2 X 8W	Stereo 2 X 15W
Connexions en façade / Connections Front					
Casque Headphones	Prise jack stéréo 3,5mm, volume réglable / Stereo 3.5mm jacksocket, volume controllable				
Connexions au dos / Connections Rear Panel					
Euro AV 1 (noire/black)	Entrée/sortie FBAS, Entrée SBAS, Entrée RVB FBAS in-/output, SBAS input, RGB input				
Euro AV 2 (noire/black)	Entrée/sortie FBAS, Entrée SBAS, Entrée RVB FBAS in-/output, SBAS input, RGB input				
Alimentation / Mains Stage					
Tension secteur (Plage de variation) Mains voltage (variable)	165…265V	165…265V	165…265V	165…265V	165…265V
Fréquence Mains frequency	50 / 60Hz	50 / 60Hz	50 / 60Hz	50 / 60Hz	50 / 60Hz
Consommation normale Power consumption	env. 70W	env. 75W	env. 75W	env. 75W	env. 90W
Consommation en veille Standby consuption	< 5W	< 5W	< 5W	< 5W	< 5W

Composition des appareils / Module List

	Référence N° Part Number	ST 63-700 FR / TOP CUC 2030 F	ST 70-700 FR / TOP CUC 2030 F	ST 70-780 FR / TOP CUC 2030 F	GREENVILLE 7003 FR / TOP CUC 2030 F	ST 72-860 FR / TOP CUC 2031 F
Commande N° Order No.		G.CF 3581 FB	G.CF 2281 FB	G.CF 5975 FB	G.CF 9581 FB	G.CG 0881 FB
Chassis	29704-003.03	–	●	–	–	–
	29704-003.06	●	–	–	–	–
	29704-003.09	–	–	●	–	–
	29704-003.15	–	–	–	–	●
	29704-003.22	–	–	–	●	–
Tuner PLL	8140-601-612 ww 8140-601-613	●	●	●	●	●
Module de commande Control Unit	29501-082.59	●	●	–	–	–
	29501-082.61	–	–	●	–	–
Clavier Keyboard	29501-083.25	–	–	–	–	●
	29501-083.44	–	–	–	●	–
Circuit péritélévision Socket Board	29305-008.37	–	–	–	–	●
	29305-008.38	–	–	–	●	–
C.I. tube CRT Panel	29305-122.16	●	●	●	●	–
	29305-122.18	–	–	–	–	●
C.I.de remplacement PAL/SECAM Interchangeable Panel PAL/SECAM	29305-119.42	●	●	●	●	●
C.I. du processeur Processor Panel	29305-119.46	●	●	●	●	–
C.I. interrupteur secteur Main Switch Panel	29305-165.71	–	–	–	–	●
	29305-165.73	–	–	–	●	–
Mode Panorama Panorama View	29305-119.43	–	–	–	–	●
TP 715	29642-062.11	●	●	●	–	–
TP 800	29642-061.01	–	–	–	–	●
TP 900	29642-061.11	–	–	–	●	–

Tableaux des normes et des canaux / Tables of Norms and Channels

Bande III / Band III, Norme K 1 / Norm K 1
Ecart son/image / Sound/vision spacing: 6,5MHz
Pas des canaux / Channel bandwidth: 8MHz

Affichage / Display	N° canal / Channel no.	Fréquence image / Vision carrier frequency
C4	4	175,25MHz
C5	5	183,25MHz
C6	6	191,25MHz
C7	7	199,25MHz
C8	8	207,25MHz
C9	9	215,25MHz

Bande IV et V / Band IV and V, Norme L / Norm L
Ecart son/image / Sound/vision spacing: 6,5MHz
Pas des canaux / Channel bandwidth: 8MHz

Affichage / Display	N° canal / Channel no.	Fréquence image / Vision carrier frequency
C21	21	471,25MHz
C22	22	479,25MHz
C23	23	487,25MHz
C24	24	495,25MHz
C25	25	503,25MHz
C26	26	511,25MHz
C27	27	519,25MHz
C28	28	527,25MHz
C29	29	535,25MHz
C30	30	543,25MHz
C31	31	551,25MHz
C32	32	559,25MHz
C33	33	567,25MHz
C34	34	575,25MHz
C35	35	583,25MHz
C36	36	591,25MHz
C37	37	599,25MHz
C38	38	607,25MHz
C39	39	615,25MHz
C40	40	623,25MHz
C41	41	631,25MHz
C42	42	639,25MHz
C43	43	647,25MHz
C44	44	655,25MHz
C45	45	663,25MHz
C46	46	671,25MHz
C47	47	679,25MHz
C48	48	687,25MHz
C49	49	695,25MHz
C50	50	703,25MHz
C51	51	711,25MHz
C52	52	719,25MHz
C53	53	727,25MHz
C54	54	735,25MHz
C55	55	743,25MHz
C56	56	751,25MHz
C57	57	759,25MHz
C58	58	767,25MHz
C59	59	775,25MHz
C60	60	783,25MHz
C61	61	791,25MHz
C62	62	799,25MHz
C63	63	807,25MHz
C64	64	815,25MHz
C65	65	823,25MHz
C66	66	831,25MHz
C67	67	839,25MHz
C68	68	847,25MHz
C69	69	855,25MHz

Bande I / Band I, Norme L´ / Norm L´
Ecart son/image / Sound/vision spacing: 6,5MHz
Pas des canaux / Channel bandwidth: 8MHz

Affichage / Display	N° canal / Channel no.	Fréquence image / Vision carrier frequency
C2	2	55,75MHz
C3	3	60,50MHz
C4	4	63,75MHz

Bande III / Band III, Norme L´ / Norm L´
Ecart son/image / Sound/vision spacing: 6,5MHz
Pas des canaux / Channel bandwidth: 8MHz

Affichage / Display	N° canal / Channel no.	Fréquence image / Vision carrier frequency
C5	5	176,00MHz
C6	6	184,00MHz
C7	7	192,00MHz
C8	8	200,00MHz
C9	9	208,00MHz
C10	10	216,00MHz

Interbande / Special channels, Norme L / Norm L
Ecart son/image / Sound/vision spacing: 6,5MHz
Pas des canaux / Channel bandwidth: 12MHz

Affichage / Display	N° canal / Channel no.	Fréquence image / Vision carrier frequency
S5	B	116,75MHz
S6	C	128,75MHz
S7	D	140,75MHz
S8	E	152,75MHz
S9	F	164,75MHz
S10	G	176,75MHz
S11	H	188,75MHz
S12	I	200,75MHz
S13	J	212,75MHz
S14	K	224,75MHz
S15	L	236,75MHz
S16	M	248,75MHz
S17	N	260,75MHz
S18	O	272,75MHz
S19	P	284,75MHz
S20	Q	296,75MHz

Hyperbande Euro / Special channels, Norme L / Norm L
Ecart son/image / Sound/vision spacing: 6,5MHz
Pas des canaux / Channel bandwidth: 8MHz

Affichage / Display	N° canal / Channel no.	Fréquence image / Vision carrier frequency
S21	S21	303,25MHz
S22	S22	311,25MHz
S23	S23	319,25MHz
S24	S24	327,25MHz
S25	S25	335,25MHz
S26	S26	343,25MHz
S27	S27	351,25MHz
S28	S28	359,25MHz
S29	S29	367,25MHz
S30	S30	375,25MHz
S31	S31	383,25MHz
S32	S32	391,25MHz
S33	S33	399,25MHz
S34	S34	407,25MHz
S35	S35	415,25MHz
S36	S36	423,25MHz
S37	S37	431,25MHz
S38	S38	439,25MHz
S39	S39	447,25MHz
S40	S40	455,25MHz
S41	S41	463,25MHz

Bande I / Band I, Norme B / Norm B
Ecart son/image / Sound/vision spacing: 5,5MHz
Pas des canaux / Channel bandwidth: 7MHz

Affichage / Display	N° canal / Channel no.	Fréquence image / Vision carrier frequency
C2	E2	48,25MHz
C3	E3	55,25MHz
C4	E4	62,25MHz

Bande III / Band III, Norme B / Norm B
Ecart son/image / Sound/vision spacing: 5,5MHz
Pas des canaux / Channel bandwidth: 7MHz

Affichage / Display	N° canal / Channel no.	Fréquence image / Vision carrier frequency
C5	E5	175,25MHz
C6	E6	182,25MHz
C7	E7	189,25MHz
C8	E8	196,25MHz
C9	E9	203,25MHz
C10	E10	210,25MHz
C11	E11	217,25MHz
C12	E12	224,25MHz

Bande IV et V / Band IV and V, Norme G / Norm G
Ecart son/image / Sound/vision spacing: 5,5MHz
Pas des canaux / Channel bandwidth: 8MHz

Affichage / Display	N° canal / Channel no.	Fréquence image / Vision carrier frequency
C21	21	471,25MHz
C22	22	479,25MHz
C23	23	487,25MHz
C24	24	495,25MHz
C25	25	503,25MHz
C26	26	511,25MHz
C27	27	519,25MHz
C28	28	527,25MHz
C29	29	535,25MHz
C30	30	543,25MHz
C31	31	551,25MHz
C32	32	559,25MHz
C33	33	567,25MHz
C34	34	575,25MHz
C35	35	583,25MHz
C36	36	591,25MHz
C37	37	599,25MHz
C38	38	607,25MHz
C39	39	615,25MHz
C40	40	623,25MHz
C41	41	631,25MHz
C42	42	639,25MHz
C43	43	647,25MHz
C44	44	655,25MHz
C45	45	663,25MHz
C46	46	671,25MHz
C47	47	679,25MHz
C48	48	687,25MHz
C49	49	695,25MHz
C50	50	703,25MHz
C51	51	711,25MHz
C52	52	719,25MHz
C53	53	727,25MHz
C54	54	735,25MHz
C55	55	743,25MHz
C56	56	751,25MHz
C57	57	759,25MHz
C58	58	767,25MHz
C59	59	775,25MHz
C60	60	783,25MHz
C61	61	791,25MHz
C62	62	799,25MHz
C63	63	807,25MHz
C64	64	815,25MHz
C65	65	823,25MHz
C66	66	831,25MHz
C67	67	839,25MHz
C68	68	847,25MHz
C69	69	855,25MHz

Interbande / Special channels, Norme B / Norm B
Ecart son/image / Sound/vision spacing: 5,5MHz
Pas des canaux / Channel bandwidth: 7MHz

Affichage / Display	N° canal / Channel no.	Fréquence image / Vision carrier frequency
S1	S1	105,25MHz
S2	S2	112,25MHz
S3	S3	119,25MHz
S4	S4	126,25MHz
S5	S5	133,25MHz
S6	S6	140,25MHz
S7	S7	147,25MHz
S8	S8	154,25MHz
S9	S9	161,25MHz
S10	S10	168,25MHz
S11	S11	231,25MHz
S12	S12	238,25MHz
S13	S13	245,25MHz
S14	S14	252,25MHz
S15	S15	259,25MHz
S16	S16	266,25MHz
S17	S17	273,25MHz
S18	S18	280,25MHz
S19	S19	287,25MHz
S20	S20	294,25MHz

Hyperbande Euro / Special channels, Norme G / Norm G
Ecart son/image / Sound/vision spacing: 5,5MHz
Pas des canaux / Channel bandwidth: 8MHz

Affichage / Display	N° canal / Channel no.	Fréquence image / Vision carrier frequency
S21	S21	303,25MHz
S22	S22	311,25MHz
S23	S23	319,25MHz
S24	S24	327,25MHz
S25	S25	335,25MHz
S26	S26	343,25MHz
S27	S27	351,25MHz
S28	S28	359,25MHz
S29	S29	367,25MHz
S30	S30	375,25MHz
S31	S31	383,25MHz
S32	S32	391,25MHz
S33	S33	399,25MHz
S34	S34	407,25MHz
S35	S35	415,25MHz
S36	S36	423,25MHz
S37	S37	431,25MHz
S38	S38	439,25MHz
S39	S39	447,25MHz
S40	S40	455,25MHz
S41	S41	463,25MHz

Hinweise zu den Oszillogrammen / Hints to the Oscillograms / Note relative agli Oscillogr./ Indications pour les Oscillogrammes / Observaciones con respecto a los Oscilogramas

D GB I F E

Die Spannungswerte an den Oszillogrammen entsprechen Näherungswerten!
The voltages indicated in the oscillograms are approximates!

I valori delle tensioni indicati sugli oscillogrammi sono approssimativi !

Les valeurs de tension indiquées pour les oscillogrammes sont des valeurs approximatives!

Los valores de tensión en los oscilogramas son aproximados!

. . . V	Gleichspannungswert / DC voltage / Valore tensione continua / Tension continue / Valor de tensión continua
. . . V_{ss}	Spitze-Spitze - Wert / Peak to peak value / Valore picco-picco / Crête-crête / Valor pico a pico
. . . ms/cm	Zeitbasis des Oszilloskops / Time base of the oscilloscope / Base del tempo dell´oscilloscopio / Base de temps de l´oscilloscope/ Base de tiempo del oscilocopio
. . . Hz	Frequenz / Frequency / Frequenza / Fréquence / Frecuencia

Hinweise zu den Bauteilen / Hints to Components / Istruzioni sui Componenti / Observaciones sobre los Componentes / Precautions a observer

Metallschichtwiderstände
Metal film resistors
Resistenza a strato metallico
Resistencia de capa metálica
Film métallique

DIN 0204 — DIN 0414
DIN 0207

Kohleschichtwiderstände
Carbon film resistors
Resistenza a strato di carbone
Resistencia de capa de carbón
Film carbonique

DIN 0204 — DIN 0414
DIN 0207 — DIN 0617

Metalloxidwiderstand
Metal oxid resistor
Resistenza ad ossido metallico
Resistencia de óxido metálico
Métaloxide

Schwer entflammbarer Widerstand
Flame resistant resistor
Resistenza anti-infiammabile
Resistencia ininflamable
Ininflammable

SI-R
Sicherungswiderstand
Safety resistor
Resistenza di sicurezza
Resistencia con resorte de seguridad
Rés. fusible

SI-R
Drahtwiderstand m. Wattangabe
Wire wound resistor w. wattage
Resistenza a filo
Resistencia bobinada (Disipación)
Bobinée avec ind. puissance

NTC
Heißleiter / NTC resistor
Termistore NTC / Resistencia CNT
Varistor (CTN)

PTC
Kaltleiter / PTC resistor
Termistore PTC / Resistencia CPT
Varistor (CTP)

K
Keramikkondensator
Ceramic capacitor
Condensatore ceramico
Condensador cerámico
Céramique

Kondensator, Capacitor
Condensatore, Condensador
Condensador, 250 V=

Kondensator, Capacitor
Condensatore, Condensador
Condensador, 630 V=

Elektrolytkondensator
Electrolytic capacitor
Condensatore elettrolitico
Condensador electrolitico
Electrolytique

T
Tantal-Elektrolytkondensator
Tantalum electrolytic capacitor
Condensatore elettro. al tantalio
Condensador de tantalio
Tantale

bipolarer Elektrolytkondensator
bipolar electrolytic capacitor
Condensatore elettrolitico bipolare
Condensador electrolitico bipolar
Electrolytique bipolaisé

Kondensator, Capacitor
Condensatore, Condensador
Condensador, 400 V=

Kondensator, Capacitor
Condensatore, Condensador
Condensador, 1000 V=

Information sur la sécurité

L'émission de rayons X produite par les téléviseurs est conforme aux spécifications de l'Office Fédéral de Physique et de Technique publiées le 8 Janvier 1987 (Physikalisch-Technische Bundesanstalt).
La haute tension induite dans le tube et de ce fait l'émission de rayons X dépend de la précision du réglage de la tension d'alimentation +A.
Après tous travaux de maintenance dans l'alimentation ou dans la déviation horizontale il y a lieu de contrôler la haute tension et au besoin de reprendre le réglage.
Les circuits de protection de l'appareil ne doivent être mis hors service que pendant un temps limité afin d'éviter tous dommages sur le châssis ou sur le tube.
En cas de remplacement du tube il est recommandé d'utiliser exclusivement le type de tube spécifié dans la liste de pièces détachées.

Safety Advices

The X-radiation developing in the sets conforms to the X-radiation Regulations (January 8, 1987), issued by the Physikalisch-Technische Bundesanstalt (federal physiotechnical institution).
The high tension for the picture tube and thus the developing X-radiation depends on the precise adjustment of the +A power supply.
After every repair of the power supply unit or the horizontal deflection stage it is imperative that the EHT for the picture tube is checked and re-adjusted if necessary.
To avoid consequential damages to the chassis or the picture tube the integrated protective circuits are allowed to be put out of operation only for a short time.
When replacing the picture tube use only the types specified in the spare parts lists.

D

Servicehinweise

Chassisausbau
Bevor Sie die Chassis-Verbindungsleitungen lösen, muß die Leitungsverlegung zu den einzelnen Baugruppen wie Netzschalterplatte, Bedieneinheit, Bildrohrplatte, Ablenkeinheit oder Lautsprecher beachtet werden.
Nach erfolgter Reparatur ist es notwendig, die Leitungsführung wieder in den werksseitigen Zustand zu versetzen, um evtl. spätere Ausfälle oder Störungen zu vermeiden.

Netzkabel
Diese Geräte dürfen nur mit dem Original-Netzanschlußkabel mit integrierter Entstördrossel betrieben werden. Dieses Netzkabel verhindert Störungen aus dem Netz und ist Bestandteil der Gerätezulassung. Im Ersatzfall bestellen Sie bitte ausschließlich das Netzkabel laut Ersatzteilliste.

GB

Service Notes

Disassembly of the chassis
Before disconnecting the chassis connecting leads observe the way they are routed to the individual assemblies like the mains switch panel, keyboard control panel, picture tube panel, deflection unit or loudspeaker.
On completion of the repairs the leads must be laid out as originally fitted at the factory to avoid later failures or disturbances.

Mains cable
The TV receiver must only be operated with an original mains connecting cable with an interference suppressor choke integrated in the mains plug.This mains cable prevents interference from the mains supply and is part of the product approval. For replacement please order exclusively the mains connecting cable specified in the spare parts list.

F

Information pour la maintenance

Dèmontage de chassis
Avant de défaire les connecteurs du châssis princip, il y a lieu de repérer auparavant les liaisons correspondant à chaque platine comme par exemple le C.I. Inter secteur, le C.I. Commande, le C.I. Tube, le bloc déviation ou les haut-parleurs.
A la fin de l'intervention, les connexions doivent être remises dans leur position d'origine afin d'éviter par après d'éventuelles défaillances ou perturbations.

Cable dereseau
Ces appareils ne peuvent être utilisés qu ' avec un cable de connecion original de réseau avec bobine antiparasite intégré dans la fiche de secteur. Ce câble de réseau empêche des perturbations de réseau et est partie de l'autorisation d'appareil. Si nécessaire commandez uniquement le cable de réseau selon la liste de pièces détachées.

I

Nota di servizio

Smontaggio del telaio
Prima di sfilare i cavi di collegamneto col telaio è necessario osservare la disposizione originaria degli stessi verso le singole parti come la piastra alimentazione, l'unità comandi, la piastra cinescopio, il giogo o l'altoparlante.
Dopo la riparazione è necessario che gli ancoraggi e le guide garantiscano la disposizione dei cavi analogamente a quella data in fabrica e ciò per evitare disturbi o danni nel tempo.

Cavo rete
Gli apperechi devono essere messi in funzioni solo con il cavo originale il colle gamento di rete e la sua spina di rete deve essere munita di una bombina d´induttanza. In causa di sostituzione ordinate solo il cavo di alimentatore che corrésponde alla lista degli accessori.

E

Nota de servicio

Desmontaje del chassis
Antes de desconectar las conecciones del Chassis hay que observar la dirección de dichas conecciones a los distintos grupos de construcción como la placa de conmutación de red, unidad de control, placa del zócalo del tubo de imagen, unidad de deflección o altavoces.
Después de haber realizado la reparación y para evitar fallos o pertubaciones posteriores es necesario reponer las conecciones tal como fueron instaladas originalmente en fabrica.

Cable de red
El aparato solo se puede usar con el cable de red original con choque antiparásito integrado en el enchufe de red. Este cable de red evita perturbaciones de la red y es parte de la autorización del aparato. En caso necesario puede pedir el cable de red según lista de piezas de repuestos.

(D) Schaltplansymbole (GB) Circuit Diagram Symbols (F) Symboles schéma (I) Simboli sullo schema (E) Simbolos en los esquemas

▷▷+ — Feinabst. + / Fine tuning + / Réglage fine + / Sint. fine + / Sint. fina +

-◁◁ — Feinabst. - / Fine tuning - / Réglage fine - / Sint. fine - / Sint. fina -

Lautstärke / Volume / Volume / Volume sonore / Volumen

REF. — Referenz Lautstärke / Volume ref. volt. / Tens. de réf. vol. sonore / Tens di rif. volume / Tens. ref. volumen

Balance / Balance / Balance / Balanciam. / Balance

Suchlauf / Self seek / Recherche autom. / Sint. autom. / Sintonia automatica

Farbton / Tint / Teinte / Tinta / Tinte

Helligkeit / Brightness / Luminosité / Luminosita / Brillo

Kontrast / Contrast / Contraste / Contrasto / Contraste

Farbkontrast / Colour contrast / Contraste des coleurs / Contrasto colore / Contraste de color

Schutzschaltung / Protection circuit / Circuit de sécurité / Circuito di protezione / Circuito de protección

A-AM — Audio AM

ABK — (Burst Key): Burstaustastimpuls / Burst blanking pulse / Impulsion de suppress. de burst / Imp. di soppress. del burst / Imp. supresion burst

AUDIO — Ton-Signal / Audio signal / Signal audio / Segnale audio / Señal audio

AUDIO-L — Ton-Signal links / Audio signal left / Signal audio gauche / Segnale audio sinistra / Señal audio izquierda

AUDIO-R — Ton-Signal rechts / Audio signal right / Signal audio droit / Segnale audio destra / Señal audio derecha

AUDIO MAC — Tonsignal D2 Mac / Audio signal D2MAC / Signal audio D2MAC / Segnale audio D2MAC / Señal de sonido D2MAC /

AUDIO L-MAC — Tonsignal links D2 Mac / Audio signal left D2MAC / Signal audio gauche D2MAC / Segnale audio sinistro D2MAC / Señal de sonido izquirdo D2MAC

AUDIO R-MAC — Tonsignal rechts D2 MAC / Audio signal right D2MAC / Signal audio droit D2MAC / Segnale audio destro D2MAC / Señal de sonido derecho D2MAC /

Audio Sub — Audio Tieftöner / Audio sub woofer / Audio haut-parleur pour les frequences basses / Audio toni bassi / Audio sonido bajo

AUDIO TV — Audio-Signal FS Gerät / Audio signal TV set / Signal audio téléviseur / Segnale audio TV / Señal audio TV

AUDIO VCR — Tonsignal VCR Gerät / Audio signal VCR unit / Signal audio magnetoscope / Segnale audio VCR / Señal audio VCR

A-ZF 1 — Audio ZF 1 / Audio IF 1 / Audio FI 1 / Audio FI 1 / Audio FI 1

A-ZF 2 — Audio ZF 2 / Audio IF 2 / Audio FI 2 / Audio FI 2 / Audio FI 2

B — Blau-Signal / Blue signal / Signal bleu / Segnale blu / Señal azul

BB — Rechner Stop I²C Bus frei / Computer Stop I²C Bus is free / Microprocesseur stop I²C Bus disponible / Calcol. stop I²C Bus libero / Stop micropr. disponible

BB — Basisband / Baseband / Bande de base / Banda base / Banda base

B EXT — Blau-Signal extern / Signal blue external /Signal bleu externe / Segnale blu esterno / Señal azul externa

B OSD — OSD-Einblendung blau / OSD blue / Eblouissement OSD bleu / Visualizzazione OSD blu / Visualisacione OSD azul

B PIP — Blau-Signal PIP / PIP Blue signal / Signal bleu PIP / Segnale blu PIP / Señal azul PIP

B/50 — Blau - Signal - 50Hz vert.,15625Hz hor. / Blue signal - 50Hz vert., 15625Hz hor. / Signal bleu - 50Hz vert., 15625Hz hor. / Segnale bleu - 50Hz vert., 15625Hz hor. / Señal azul - 50Hz vert., 15625Hz hor.

B/100 — Blau-Signal -100Hz vert., 31250Hz hor. / Blue signal -100Hz vert., 31250Hz hor. / Signal bleu -100Hz vert., 31250Hz hor. / Segnale blu -100Hz vert., 31250Hz hor. / Señal azul -100Hz vert., 31250Hz hor.

B-Y/50 — B-Y -Signal - 50Hz vert., 15625Hz hor. / B-Y -Signal - 50Hz vert., 15625Hz hor. / Signal B-Y - 50Hz vert., 15625Hz hor. / Segnale B-Y - 50Hz vert., 15625Hz hor. / Señal B-Y - 50Hz vert., 15625Hz hor.

B-Y/100 — B-Y -Signal - 100Hz vert., 31250Hz hor. / B-Y -Signal - 100Hz vert., 31250Hz hor. / Signal B-Y - 100Hz vert., 31250Hz hor. / Segnale B-Y - 100Hz vert., 31250Hz hor. / Señal B-Y - 100Hz vert., 31250Hz hor.

C — Kanalwahl / Channel selection / Sélection de canaux / Selez. canale / Seleccion canal

CENTER — Mitttelpunkt-Lautsprecher / Center loudspeaker / Haut-parleur de centre / Alto parlante punto centrale / Altavoz del centro

CHIP AD — Chip Adresse / Chip adress / Chip direction / Indiri. del chip / Direccion chip

CINCH AUDIO L — Ton-Signal Cinch links / Audio signal cinch left / Signal audio cinch gauche / Segnale audio cinch sinistra / Señal audio cinch izquierda

CINCH AUDIO R — Ton-Signal Cinch rechts / Audio signal cinch right / Signal audio cinch droit / Segnale audio cinch destra / Señal audio cinch derecha

CHROMA — Chroma Signal / Chroma signal / Signal dégree / Croma segnale / Señal croma

CHROMA S-VHS — Chroma S-VHS-Signal / Chroma S-VHS-Signal / Signal dégree de S-VHS / Croma segnale S-VHS / Señal croma S-VHS

CLK, CL 1, CL 2 — Clock

CSY — Composite Sync. Imp. für VT / Composite sync pulse for TT / Imp. de sync. vidéo-composite pour TXT / Imp. hor. para Video Comp.

CS/100 — Kombiniertes Hor./vert. Sync. Signal 31250Hz/100Hz (Composite Sync.) / Combined hor./vert. sync signal 31250Hz/100Hz (Composite Sync) / Signal synchr. hor./vert. combiné 31250Hz/100Hz (Synchr. composité) / Segnale sincr. orizz./vert. 31250Hz/100Hz (Sincr. Composito) / Señal combinada sincr. hor./vert. 31250/100Hz (Sincr. compuesto)

DATA — Daten / Data / Données / Dati / Datos

DL — Verzögerungsleitung / Delay line / Ligne à retard / Linea di ritardo / Linea de retardo

ENA — Freigabe / Enable / Autorisation / Consenso / Habilitacion

ENA ZF — Freigabe ZF / IF Enable / Validation FI / Consenso FI / Autorizacón FI

ENABLE FT — Freigabe FT / Finetuning enable / Autorisation Réglage fin / Abilitaz. Sintonia fine / Habilitacion Sintoinia fina

ENABLE LED — Freigabe LED / LED enable / Autorisation LED / Abilitaz. LED / Habilitacion LED

ENABLE TON — Freigabe Ton / Sound enable / Autorisation son / Abilitaz. audio / Habilitacion sonido

EURO-AV AUDIO-L — Audio-Signal EURO-AV links / Audio signal EURO-AV left / Signal audio EURO-AV gauche / Segnale audio EURO-AV sinistra / Señal audio izquierda EURO-AV

EURO-AV AUDIO-R — Audio-Signal EURO-AV rechts / Signal audio EURO-AV right / Signal audio EURO-AV droit / Segnale audio EURO-AV destra / Señal audio derecha EURO-AV

EURO-AV VIDEO — Video-Signal EURO-AV / Video signal EURO-AV / Signal video EURO-AV / Segnale video EURO-AV / Señal video EURO-AV

F — Farb-Signal / Chroma signal / Signal chroma / Segnale chroma / Señal croma

FBAS — FBAS-Signal / CCVS signal / Signal vidéo composite / Segnale video composito / señal video compuesta

FBAS CINCH — FBAS-Signal-Cinch Buchse / CCVS signal-cinch socket / FBAS-prise à cinch / FBAS-presa cinch / FBAS-cinch

FBAS MAC	FBAS-D2 MAC / D2MAC CCVS signal / Signal vidéo composite-D2MAC / FBAS-D2MAC / FBAS-D2MAC
FBAS TON	Basisband / Baseband / Bande de base / Banda base / Banda base
FBAS TXT FBAS TEXT	FBAS-Videotext / CCVS videotext / Signal vidéo composite-Télétexte / FBAS-Televideo / FBAS-Teletexto
FBAS SYNC.	FBAS Sync. Signal / CCVS sync signal / Signal sync. vidéo col. comp. / Segnal sincr. video col. comp. / Señal sincr. video compuesta
FBAS S-VHS	FBAS Signal S-VHS / CCVS signal S-VHS / Signal vidéo col. comp. S-VHS / Segnal video col. comp. S-VHS / Señal video compuesta S-VHS
F_H ⚡	Hochspg. / EHT voltage / Haute tens. / Alta tens. / MAT
FRM	Rahmensignal / Frame signal / Signal d'encadrement / Segnale cornice / Señal de marco
FT	Feinabstimmung / Fine tuning / Reglage fin / Sint. fine / Sint. fina
F_U	FU-Signal / FU-signal / Signal FU / Segnale FU / Senal FU
F_V	FV-Signal / FV-signal / Signal FV / Segnale FV / Senal FV
G	Grün-Signal / Green signal / Signal green external / Signal vert / Segnale verde / Señal verde
G OSD	OSD-Einblendung grün / OSD green / Eblouissement OSD vert / Visualizzazione OSD verde / Visualisacione OSD verde
G PIP	Grün-Signal PIP / Green signal PIP / Signal green PIP/ Signal vert PIP / Segnale verde PIP / Señal verde PIP
G EXT	Grün-Signal extern / Green signal vertical / Signal vert externe / Segnale verde esterno / Señal verde externa
G/50	Grün-Signal - 50Hz vert.,15625Hz hor. / Green signal - 50Hz vert., 15625Hz hor. / Signal vert - 50Hz vert., 15625Hz hor. / Segnale verde - 50Hz vert., 15625Hz hor. / Señal verde -50Hz vert., 15625Hz hor.
G/100	Grün-Signal -100Hz vert., 31250Hz hor. / Green signal -100Hz vert., 31250Hz hor. / Signal vert -100Hz vert., 31250Hz hor. / Segnale verde -100Hz vert., 31250Hz hor. / Señal verde -100Hz vert., 31250Hz hor.
GND - H	Nullpunkt Heizung / Ground filament / Point neutre-Chauffage / Punto zero-Filamento / Punto medio filamento
HA	Horiz. Sync. Impuls / Horiz. Sync pulse / Impulsion synchro. horiz. / Impulso sincro orizzontale / Impulso de sinc. horiz.
HDR	Horiz. Ansteuerimpuls / Horiz. drive pulse / Impulsion de commande horiz. / Impulso comando orizzontale / Impulso de control horiz.
HC	Horiz. Klemmimpuls / Horiz. clamp pulse / Impulsion de serrage horiz. / Impulso comando orizzontale / Impulso de garras horiz.
H SYNC	Horizontaler Sync-Impuls / Horizontal Sync impuls / Sync impuls horizontale / Sinc impulso orrizontale / Impulso sync horizontal
HFB	Horiz. Rückschlagimpuls / Horiz. flyback / Impulsion de retour horiz. / Impulso rotorno orizzontale / Impulso de retroceso horiz.
HS	Hor. Sync. Implus für VT / Hor. sync pulse for TT / Imp. de sync. hor. pour TXT / Imp. sincr. orizz. per Televideo / Imp. hor. para Video Comp.
I2S CL I2S TER I2S IN I2S WS	Digitale Datensignale / Digtital data signals / Signal donneé digital / Segnali dati digitali / Señal datos digital
I BEAM	Strahlstrom / Current beam / Current rayon / Corrante del irradire / Corriente de haz
ICL	I^2C Bus -Clock
IR	Infrarot-Signal / Signal infrared / Signal infra-rouge / Segnale infrarosso / Señal infrarojo.
IM CLOCK	I^2C Bus -Clock
IM IDENT	I^2C Bus -Kennung / I^2C-Bus Identification / Identification I^2C-Bus / Ident. I^2C-Bus, Identification I^2C-Bus
IM RESET	I^2C Bus -Reset
IR CLK	Infrarot Clock / Infrared clock / Signal I.R. horloge / Clock segnale R.I. / Clock infrarojos
IR DATA	Infrarot Signal / Infrared signal / Signal I.R. / Segnale infrarosso / Data infrarrojos
IR VIDEO	Infrarot Signal Video / Infrared signal video / Signal I.R. video / Segnale infrarosso video / Data infrarrojos video
KB	Keyboard
KH AUDIO-L	Tonsignal Kopfhörer links / Audio signal headphone left / Signal audio gauche de casque / Segnale audio sinistra cuffia / Señal audio izquierda auriculares
KH AUDIO-R	Tonsignal Kopfhörer rechts / Audio signal headphone right / Signal audio droit de casque / Segnale audio sinistra cuffia / Señal audio derecha auriculares
L	Lautstärke / Volume / Volume / Volume sonore / Volumen
LED	Leuchtdiode / Light emitting diode / Diode lumineuse / Diodo luminoso / Diodo luminescente
M	Speicher Taste / Memory button / Touche mémoire / Tasto di memoria / Puls. memoria
MEGA LOGIC	Megalogic Daten / Megalogic data / Megalogic dates / Dati Megalogic / Megalogic datas
MODE	Modus / Mode / Mode / Modo / Modo
NIC CLK	NICAM Clock / Clock NICAM / Horloge NICAM / Clock NICAM / Clock NICAM
NORM	Norm Taste / TV standard select button / touche de norme / Tasto norma / Puls. de norma
OWA	Ost-West Ansteuerimpuls / East-west drive impuls / Impulsion de commande Est-Ouest / Impulso comando Est-Ovest / Impulso de control Este-Oeste
P	Programm / Program / Programme / Programma /Programa
P/C	Programm-Kanalwahl / Program channel selection / Progr. sélection de canaux / Progr. selez.canale / Progr. selec. canal
PIP	Bild im Bild / Picture in picture / Image dans l'image / PIP / Imagen en la imagen
P1	Progr. Taste / Progr. button / Touche Progr. / Tasto Progr. / Puls. Progr.
R	Rot-Signal / Red signal / Signal rouge / Segnale rosso / Señal rojo
REMOTE	Fernbedienung / Remote control / Telecommande / Telecomando / Mando a distancia
R OSD	OSD-Einblendung rot / OSD red / Eblouissement OSD rouge / Visualizzazione OSD rosso / Visualisacione OSD rojo
R PIP	Rot-Signal PIP / Red signal PIP / Signal rouge PIP / Segnale rosso PIP / Señal rojo PIP
R EXT	Rot-Signal extern / Signal red external / Signal rouge externe / Segnale rosso esterno / Señal rojo externa
R-Y/50	R-Y -Signal - 50Hz vert., 15625Hz hor. / R-Y -Signal - 50Hz vert., 15625Hz hor. / Signal R-Y - 50Hz vert., 15625Hz hor. / Segnale R-Y - 50Hz vert., 15625Hz hor. / Señal R-Y - 50Hz vert., 15625Hz hor.
R-Y/100	R-Y -Signal - 100Hz vert., 31250Hz hor. / R-Y -Signal - 100Hz vert., 31250Hz hor. / Signal R-Y - 100Hz vert., 31250Hz hor. / Segnale R-Y - 100Hz vert., 31250Hz hor. / Señal R-Y - 100Hz vert., 31250Hz hor.
S	Sonderkanal / Special channel / Canal special / Canale speciale / Canal especial
SB	Strahlstrombegrenzung / Beam current lim. / Lim. cour. de faisceau / Lim. corr. di raggio / Corriente media de haz
SCL	I^2C-Bus Clock
SCL 100	Schneller I^2C-Bus Clock / I^2C-Bus clock high speed / I^2C-Bus grande vitesse / I^2C-Bus veloce / Clock del I^2C-Bus de alta velocida
SDA	I^2C-Bus Daten / I^2C-Bus data / I^2C-Bus données / I^2C-Bus dati / I^2C-Bus datos

SHIFT VIDEO	Dynamische vert. Versch. 25Hz, aktiv bei Video u. Mix Betrieb / Dynam. vert. shift 25Hz, active on video and mix operation / Decal dynam. de l'image 25Hz, actif sur video et fonction. mixte / Spostam. vert. dinam. 25Hz, attivo con video e. funzionam. misto / Desplaz. dinamico vert. 25Hz, activo con video Y funciones mixtas
SHIFT TEXT	Dynamische vert. Versch. 25Hz, aktiv bei Standbild u. VT / Dyn. vert. shift 25Hz, active on freeze-frame and Teletext / Decal dynam. de l'image 25Hz, actif sur arret immage et Vidéotext (Antiope) / Spostam. vert. dinam. 25Hz, attivo con fermo immag. e Televideo / Desplaz. dinamico vert. 25Hz, activo con imagen parada Y Videotexto
SS	Schutzschaltung / Protection circuit / Cablage protecteur / Pot. de prot. / Circuito de proteccion
SSB	Spitzenstrahlstrombegrenzung / Peak beam current limiting / Lim. de faisceau crete / Lim. corr. catod. di pico / Corrente pico de haz
SSC	Supersandcastle
SSC PIP	Supersandcastle PIP
SSC/100	Supersandcastle 100Hz vert., 31250Hz hor.
SSC/50	Supersandcastle 50Hz vert., 15625Hz hor.
SUR-ROUND	Surround
SYNC	Sync.-Signal / Sync.-Signal / Signal sync / Segnale sync. / Señal de sync.
SYNC. BTX	Sync. BTX / Viewdata Sync / Sync. Télétext / Sincr. Videotel / Sincr. Videotexto
SYNC. VT	Sync. VT / Sync. Teletext / Sync Vidéotexte / Sincr. Televideo / Sincr. Videotexto
SW	Schwarzwert / Black level / Niveau du noir / Livello del nero / Nivel de negro
TE	TEXT-Freigabe / TEXT enable / Autorisation TEXTE / Abilitaz. TELEVIDEO / Habilatation TEXTE
T1	Bei Zweiton, Ton 1 / On two channel sound, sound 1 / Pour double son, son 1 / In bicanale, audio 1 / En dual, sonido 1
T2	Bei Zweiton, Ton 2 / On two channel sound, sound 2 / Pour double son, son 2 / In bicanale, audio 2 / En dual, sonido 2
T T	Tieftöner / Woofer / Haut-parleur pour les frequences basses / Toni bassi / Sonido bajo
U FOC	Fokusspg. / Focussing volt. / Tens. de focalis. / Tens di focalizz. / Tens focalizacion
U G1	Spg. Gitter G 1 / Volt. grid G1 / Tens grille G 1 / Tens. griglia G1 / Tens. rejillas G 1
U H	Hochspannung / High voltage / Haute tension / EAT / Alte tension
U SG / U G2	Schirmgitter Spg. / Screen-grid volt. / Tens. de grille - écran / Tens.di griglia schermo / Tens. de rejilla
VA / VB	Vertikaler Ansteuerimpuls / Vert. drive pulse / Impulsion de commande verticale / Impulso di comando verticale / Impulso de control vertical
VCL	VCR - Clock
VDR	Freigabe Anzeigebaustein / Display enable / Autorisation pour module indicateur / Modulo indicazione / Habilitacion modulo indicacion
VG	Vert. Gegenkopplung / Vert. feedback / Contre-reaction verticale / Controreazione vert. / Aliment. neg. vert.
VIDEO	Video Signal / Video signal / Signal vidéo / Segnale video / Señal video
VT DATA	Videotext Daten / Teletext data / Données Teletexte / Linea dati Televideo / Data Teletexto
VT SCL	Videotext Clock / Teletext clock / Signal horloge Vidéotext / Clock Televideo / Clock Teletexto
VT SDA	I²C Bus: VT Daten / Teletext data / Données Vidéotext / Dati Televideo / Data Teletexto
V SYNC	Vertikaler Sync-Impuls / Vertical Sync impuls / Sync impuls vertical / Sinc impulso vertical / Impulso sync vertical
Y	Y-Signal / Y Signal / Signal Y /Segnale Y / Señal Y
Y/50	Y -Signal - 50Hz vert., 15625Hz hor. / Y -Signal - 50Hz vert., 15625Hz hor. / Signal Y - 50Hz vert., 15625Hz hor. / Segnale Y - 50Hz vert., 15625Hz hor. / Señal Y - 50Hz vert., 15625Hz hor.
Y/100	Y - Signal - 100Hz vert., 31250Hz hor. / Y -Signal - 100Hz vert., 31250Hz hor. / Signal Y - 100Hz vert., 31250Hz hor. / Segnale Y - 100Hz vert., 31250Hz hor. / Señal Y - 100Hz vert., 31250Hz hor
ZF	Zwischenfrequenz / IF / FI / FI / FI
U AFC	Schaltspg. AFC / AFC switching volt. / Tens. de commut. AFC/ Tens. di commut. AFC / Tens. conmut. CAF
U AV	Schaltspg. AV / Switching volt. AV / Tens. de commut. AV / Tens. di commut. AV / Tens. conmut. AV
U B1	Schaltspg. Band 1 / Switching volt. band 1 / Tens. de commut. bande 1 / Tens. di commut. banda 1 / Tens. conmut. de banda 1
U B2	Schaltspg. Band 3/ / Switching volt. band 3 / Tens. de commut. bande 3 / Tens. di commut. banda 3 / Tens. conmut. de banda 3
U BA	Schaltspg. Bildamplitude / Switching voltage vertical amplitude / Tension de coupure amplitude dimage / Tensione di commutaz. ampiezza d'imagine / Tension de conm. amplitude de imagen di commut. PAL / Tens. conmut. PAL
U BTX	Schaltspg. BTX / Switching volt. BTX (Viewdata) / Tens. commut. Télétext / Tens. commut. VIDEOTEL / Tens. conmut. Teletexto
U C-AV / U CAM AV	Schaltspg. Camera Wiederg. über Camera-AV Eingang / Switching volt. cam. playback via Camera-AV input / Tens de commut pour lec. de camera par l'entree Camera-AV / Tens.de commut. in riproduz. camera tramite ingresso Camera-AV / Tens. de serv. reprod. camera a traves de la entrada Camera-AV
U DATA	Schaltspg. Datenbetr. / Switching volt. data mode / Tens. de commut. fonct. données / Tens. di commut. dati / Tens conmut. datos
U DATA EXT	Schaltspg. U Data extern / Switching volt Data ext. / Tension de commutation U Data externe / Tens. di commutazione U-Data esterno / Tensión de conmutatón externa U
U DATA OSD	Schaltspg. für Bildschirm-Einblendung / Switching volt. for On Screen Display / Tens. commut. pour eblouissement On Screen Display / Tens. commut. per di visualizzazione On Screen Display / Tens. conmut. para On Screen Display
U DEEM	Schaltspg. Deemphasis / Switching volt. deemphasis / Tens. commut. desaccent. / Tens. commut. deenfasi / Tens. conmut. deenfasis
U DS	Schaltspg. Dolby-Surround / Switching volt. Dolby-Surround / Tens. commut. Dolby-Surround / Tens. commut. di Dolby-Surround / Tens. de conmut. Dolby-Surround
U EURO-AV	Schaltspg. EURO-AV / Switching volt. EURO-AV / Tens. de commut. EURO-AV / Tens. di commut. EURO-AV / Tens. conmut. EURO-AV
U EU-AV CINCH	Schaltspg. EURO-AV-Cinch-Buchse / Switching volt. EURO-AV-Cinch socket / Tens. commut. prisa Scart - Cinch / Tens. commut. presa Scart -Cinch / Tens. conm. EURO-AV - Cinch
U FBAS	Schaltspannung für Video-Ausgang EURO-AV Buchse / Switch. voltage for video output EURO-AV socket / Tension de commut. pour sortie vidéo EURO-AV / Tension commut. per presa d'uscita video EURO-AV / Tension de conmut. para salida EURO-AV
U HIFI	Schaltspg. HIFI / Switching voltage HIFI / Tens. de commut. HIFI / Tens di commut. HIFI / Tens. conmut. HIFI
U HIFI MUTE	Stummschaltung HiFi / Muting volt. HiFi / Commutation de silence HiFi / Silenzametno HiFi / Muting HiFi
U HUB	Schaltspg. HUB / Switching volt. deviation / Tens. commut. déviation / Tens. commut. deviazione / Tens. conmut. deviacion
U IDENT	Schaltspg. Signalkennung AV 3 / Switching volt. signal identification AV 3 / Tens de commut.identification de signal AV3 / Tens. commut. identificazione segnale / Tens. conmut. identifi. segñal AV3
U KH MUTE	Stummschaltung Kopfhörer / Muting volt. headphone / Commutation de silence casque / Silenzamento cuffia / Muting auriculares
U KLEMM	Gleichspannung für SAT-Basissignal / DC for SAT basic signal / Tens. continue pour SAT base signal / Tens continua per segnale SAT base / Tens. continua para segñal SAT base
U KOIN 50/60Hz	Schaltspg. Koinz. / Switching volt. coinc. / Tens de commut. coinc. / Tens di commut. coinc. / Tens. conmut. coinc.

U KOIN VQ — Schaltspg. Koinz. mit Videoquelle verknüpft / Coinc. switching volt. linked with video source / Signal de coincid. combiné avec source video / Tens. di commut. a coinc. combinata con sorg video segñal de coincidencia combinada con video

U LED — Schaltspg. LED / Switching volt. LED / Tens de commut. LED / Tens. commut. LED / Conmut. LED

U Leucht-. punkt — Schaltspg. Leuchtpunktunterdrückung / Switching volt. beam spot suppression / Tens. de commut. suppress. du spot lumineux / Tens. soppr. punto luminoso / Tens. de conmut. filtro supresor del punto luz

U LNC OFF — Schaltspg. LNC "Aus" / Switching volt. LNC "OFF" / Tens. de commut. LNC "OFF" / Tensione di commut. "Spento" LNC / Tension LNC "OFF"

U MAC — Schaltspg. D2MAC / Switching volt. D2MAC / Tension de commutation D2MAC / Tens. di commutazione D2MAC / Tensión de conmutación D2MAC

U MUTE — Stummschaltung / Muting / Silencieux / Silenziamento /Muting

U NF 1 — Schaltspg. NF 1 / Switching volt. AF 1 / Tension commut. BF 1 / Tens. commut BF 1 / Tens. conm. BF 1

U NF 2 — Schaltspg. NF 2 / Switching volt. AF 2 / Tension commut. BF 2 / Tens. commut BF 2 / Tens. conm. BF 2

U NIC — Schaltspg. NICAM / Switching volt. NICAM / Tens. de commut. NICAM / Tens. commut. NICAM / Tens. de conmut. NICAM

U NORM — Schaltspg. Norm / Switching volt. Norm / Tens. de commut. standard / Tens. di commut. Norma / Tens. conmut. Norma

U PAL — Schaltspg. PAL / Switching volt. PAL / Tens. de commut. PAL / Tens. di commut. PAL / Tens conmut. PAL

U POL. — Schaltspg. Polarität / Switching volt. polarity / Tension commut. polarite / Tens. commut. polarita / Tens. conmut polarizacion

U POWER OFF — Schaltspg. Ökoschalter / Switching volt. eco switch / Tens. de commut. interr. eco. / Tens. commut. interr. ecologico / Tens. conmut. interr. ecol.

U PV — Schaltspg. Panorama View / Switching volt. Panorama View / Tens. de commut. Panorama View / Tens. commut. Panorama View / Tens. conmut. Panorama View

U RESET — Schaltspg. Reset / Switching volt. Reset / Tens. commut. Reset / Tens. commut. Reset / Tens. conmut. Reset

U RGB — Schaltspg. RGB1 - RGB2 / Switching volt. RGB1 - RGB2 / Tens. de commut. RGB1 - RGB2 / Tens. di commut. RGB1 - RGB2 / Tens. conmut. RGB1 - RGB2

U SCHUTZ — Schaltspg.-Schutzfunktion / Switching volt.-protective func. / Tens de commut.-sécurité / Tens. di commut.-funz di protez. / Tens. conmut.-proteccion

U SEC — Schaltspg. SECAM / Switching volt. SECAM / Tens. de commut. SECAM / Tens. di commut. SECAM / Tens. conm. SECAM

U STAND BY — Schaltspg. Standby / Switching volt. Standby / Tens. commut. Veille / Tens. commut. Standby / Tens. conmut. Standby

U S-VHS — Schaltspg. S-VHS / Switching volt. S-VHS / Tens.de commut. S-VHS / Tens. de commut. S-VHS / Tens. de conmut. S-VHS

U TON 1/2 — Schaltspg. Ton 1-2 / Switching volt. sound 1-2 / Tens. commut. audio 1-2 / Tens. commut. son 1-2 / Tens. conmut. son 1-2

U UHF — Schaltspg. UHF / UHF switching volt. / Tens. de commut. UHF / Tens di commut. UHF / Tens. conmut. UHF

U VHF — Schaltspg. VHF / VHF switching volt. / Tens. de commut. VHF / Tens di commut. VHF / Tens. conmut. VHF

U VQ — Schaltspg. Videoquelle / Switching volt. video source / Tens. de commut. source video / Tens. di commut. sorg. video / Tens conmut. video

U WISCH — Schaltspg. Wischerkontakt / Schwitching voltage temp. contact / Tens. de commut. contact fugitif / Tens. commut. contatto temporaneo / Contacto supresor tens. de conmut.

U W/N — Schaltspg. ZF breit - schmal / IF switching volt. wide - narrow / Tens. commut. FI large - etroit / Tens. commut. FI larga - stretta / Tens. FI ancho - estrecho

U I / III — Schaltspg. Bandwahl / Band sel. switching volt. / Tens. de commut. select. bande / Tens. di commut. selez. banda / Tens. conmut. selec. banda

U 14V — 14V Schaltspg. / 14V switching volt. / Tens. commut. 14V / Tens. commut. 14V / Tens. de conm. 14V

U 22kHz — 22kHz Schaltspg. / 22kHz switching volt. / Tens. commut. 22kHz / Tens. commut. 22kHz / Tens. de conm. 22kHz

0/3/6/9V — 0/3/6/9V Schaltspg. / 0/3/6/9V switching volt. / Tens. commut. 0/3/6/9V / Tens. commut. 0/3/6/9V / Tens. de conm. 0/3/6/9V

U 4.5MHz — Schaltspg. 4,5MHz / Switching volt. 4.5MHz / Tens. de commut. 4,5MHz / Tens. di commut. 4,5MHz / Tens conmut. 4,5MHz

U 50/60 HZ — Schaltspg. 50-60Hz / Switching volt. 50-60Hz / tens. de commut. 50-60Hz / Tens. di commut. 50-60Hz / Tens. conmut. 50-60Hz

U AFC — Regelspg. AFC / AFC contr. volt. / Tens. de regul. AFC / Tens. di contr. AFC / Tens. regul. CAF

U AFC SAT — Regelspg. AFC Satellitentuner / AFC contr. volt. SAT tuner / Tens. de regul. AFC tuner SAT / Tens. di contr. AFC Tuner SAT / Tens. regul. CAF Tuner SAT

U AGC — Feldstärkeabhängige Spg. / Fieldstrength-depent volt. / Contr. automatique de gain / Tens. dipent. intens. campo / Contr. autom. de gain tens. CAG

U RE — Regelspg. / Contr. volt. / Tens. de regul. / Tens. di contr. / Tens regul.

U TUN. — Abstimmspg. Tuner / Tuning volt. tuner / Tens. d'accord tuner / Tens. di sintonia tuner / Tens. sintonia tuner

U — Regelspg. Verzög. / Delayed contr. volt. / Tens. de regul. retardee / Tens. regola ritarda / Tens. regul. retardada

HOR. — Horizontale Ansteuerung / Horiz. drive / Synchr. lignes / Pilotaggio orizz. / Exitación horiz.

HOR.2FH — 31250Hz Ansteuerimp. für Zeilenendstufe / 31250Hz Triggering pulse for horiz. output / 31250Hz commande pour l'étage final lignes / Imp. Pilotaggio di 31250Hz per stadio finale di riga / Impulso de exitación 31250Hz para paso final de lineas

VERT. — Vert. Parabel / Vert. parabolic signal / Signal parabolique vert. / Segnale parab. vert. / Senal parabolica vert.

VERT. — Vert. Tastimpuls / Vert. Gating pulse / Imp. trame / Imp. a cadenza vert. / Imp. cuadro

VER. 2FV — Vert. Tastimpuls 100Hz / Vert. Gating pulse 100Hz / Imp. trame 100Hz / Imp. a cadenza vert. 100Hz / Imp. cuadro 100Hz

VERT. — Vert. Sägezahn / Vert. saw tooth / Signal dent de scie / Dente di sega vert. / Dientede sierra vert.

VERT. — Vert. Tastimpuls / Vert. Gating pulse / Imp. trame / Imp. a cadenza vert. / Imp. cuadro

VERT.100 — Vert Sägezahn 100Hz / Vert saw tooth 100Hz / Signal dent de scie 100Hz / Dente di sega vert. 100Hz / Dientede sierra vert. 100Hz

VERT.100 — Vert. Parabel 100Hz / Vert. parabolic 100Hz signal / Signal parabolique 100Hz vert. / Segnale parab. vert. 100Hz / Senal parabolica vert. 100Hz

Tastimpuls / Gating pulse / Impuls de declenchement / Impulso a cadenza / Imp. puerta

REF. — Ref. Impuls hor. / Reference impulse hor. / Imp. de refer.hor. / Imp. di rifer. hor. / Imp. refer. horiz.

Klemmung Ein-Aus / Clamping On-Off / Clampage Marche-Arrêt / Clamping Ins.-Disins. / Clamping Enc.-Apag.

PULSE — Pulse für Polarotor / Pulses for Polar-Rotor / Impulsions Rotor de Polariastion / Impulsi per Rotore Polarizzazione / Impulsos dara Polarrotor

O/W — O-W Amplitude / E-W amplitude / Amplitude E-O / Ampiezza E-O / Amplitud E-O

Eléments de commande

Information: Ce chapitre contient des extraits du mode d'emploi. Pour toutes informations supplémentaires veuillez vous référer au mode d'emploi spécifique à chaque appareil, dont le numéro de référence est indiqué dans la liste de pléces détachées.deren

Préparatifs

Préparatifs

En particulier, nous vous invitons à consulter les paragrapahes repérés par les sigles

i information(s) complémentaires(s).

! risques de mauvaise manipulation.

Mise en place des piles dans la télécommande

! Respectez la polarité indiquée dans le compartiment à pile.

i Si les piles sont usagées, l'incrustation «Battery» apparaît à l'écran.

Le remplacement des piles usagées est obligatoire. Débarrassez-vous des piles usagées de manière écologique.

Mise en service de l'appareil

1 Appuyer sur la touche ⏻ de l'appareil.

Commutation de l'appareil en veille (stand-by)

1 Appuyez sur la touche ⏻ de la télécommande. L'appareil n'est pas complètement hors service.

i Il peut être remis en service à l'aide de la télécommande.

Mise hors service complète de l'appareil

i Si vous n'utilisez pas l'appareil de manière prolongée (par exemple la nuit), mettez l'appareil complètement hors service.
Vous réaliserez ainsi une économie d'énergie.

1 Appuyez sur la touche ⏻ de l'appareil.

Le DIALOG CENTER comme guide de l'utilisateur

Le DIALOG CENTER est le menu principal dans lequel vous pouvez accéder à:

– Choix de la langue,
– la serrure,
– les fonctions spéciales,
– le tri des chaînes,
– le réglage manuel,
– la recherche automatique,
et accéder aux valeurs fixées en usine par le menu service.

Ce qu'il faut savoir:

i La touche i: elle permet d'entrer dans le menu principal et de revenir au menu précédent dans les menus successifs.

i La touche TXT: permet de revenir au mode TV.

i La dernière ligne du menu affiche toujours les symboles des touches qui sont actives.

Symbole	Touche	Fonction
▲ ▼	▽ △	Pour la sélection pas à pas de lignes ou de fonctions sur une page.
◄ ►	◄ ►	Pour la modification de réglages.
i	i	Appel du DIALOG CENTER (i et OK) et commutation des pages de retour au DIALOG CENTER.
OK	OK	Confirmation des fonctions.

i Veuillez retenir ces touches, elles sont requises à plusieurs reprises dans les étapes de commande suivantes !

Programmation des chaînes à l'aide du système de recherche et de mémorisation ATS

L'appareil est équipé du système de recherche automatique des chaînes ATS, qui se charge pour vous de rechercher et mémoriser les émetteurs.

Vous pouvez effacer de la liste de chaînes celles qui ont été trouvées plusieurs fois ou dont la qualité de réception est trop mauvaise.

1 Après la mise en service de l'appareil, la page »CHOIX DE LA LANGUE« est affichée.

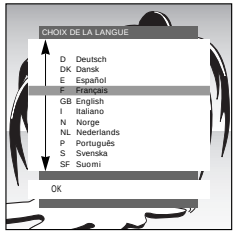

i Vous avez accès à plusieurs langues pour dialoguer avec votre téléviseur. Les indications du guide de l'utilisateur s'affichent dans la langue sélectionnée.

2 Sélectionnez la langue de dialogue à l'aide de la touche ▽ ou △, puis confirmez à l'aide de la touche OK.

3 La page «SELECT. LE PAYS» s'affiche.
A l'aide de la touche ▽ ou △, sélectionnez le pays et confirmez à l'aide de OK.

4 La page «RECHERCHE AUTOMATIQUE» (recherche ATS) apparaît.

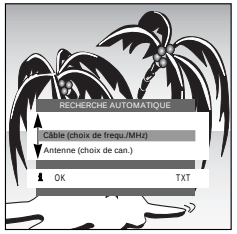

A l'aide de la touche ▽ ou △, sélectionnez «Câble choix de fréqu./MHz» ou «Antenne choix de canal». Lancez la «RECHERCHE AUTOMATIQUE» (recherche ATS) à l'aide de OK.

i L'affichage – réglé manuellement dans le cas d'une chaîne de télévision (page 6) – est exprimé en MHz dans le cas de «CABLE (Fréquence MHz)» et en canal/canal spécial dans le cas de «Antenne choix de canal)».

5 La page «RECHERCHE AUTOMATIQUE» apparaît, la barre de recherche commence à défiler.

i L'opération peut durer plusieurs minutes en fonction du nombre de chaînes de télévision à capter.

i La recherche de chaînes peut être interrompue à l'aide de la touche TXT.

i Lorsque la recherche est achevée, l'appareil commute sur la position de programme 1 et la page «TRI» apparaît.

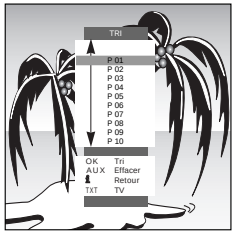

Réglages

Tri des programmes

1 Appelez le programme qui doit être classé à l'aide de la touche ▽ ou △.

2 Marquez le programme à l'aide de la touche OK.

3 Appelez une nouvelle position de programme à l'aide de la touche ▽ ou △.

4 Mémorisez le réglage à l'aide de la touche OK.

i Pour trier d'autres programmes, répétez l'opération à partir du point 1.

5 Validez le réglage à l'aide de la touche TXT.

Effacement de programmes

1 Appelez le programme devant être effacé à l'aide de la touche ▽ ou △.

2 Effacez le programme à l'aide de la touche AUX.

i Pour effacer d'autres programmes, répétez le procédé à partir du point 1.

3 Validez le réglage à l'aide de la touche TXT.

i Les pages «RECHERCHE AUTOMATIQUE», «TRI des chaînes» et «CHOIX DE LA LANGUE» peuvent être appelées directement à partir du «DIALOG CENTER».

Limitation de la sélection des positions de programme

Le système de recherche ATS mémorise toutes les chaînes trouvées et «bloque» automatiquement la première position de programme libre. Grâce à ce système, seules les chaînes trouvées sont appelées lors de la sélection pas à pas de la position de programme («zapper») à l'aide de la touche ▽ ou △.

Vous pouvez également entrer cette limitation manuellement ; dans l'exemple, la position de programme 6 a été «bloquée».

1 Appuyez sur la touche ⓘ, puis sur la touche OK.

La page «DIALOG CENTER» apparaît.

2 Appelez la ligne «REGLAGE MANUEL» à l'aide de la touche ▽ ou △, puis confirmez à l'aide de la touche OK.

3 Dans la page «REGLAGE MANUEL«, sélectionnez la position de programme 6 à l'aide de la touche ◄ ou ►.

4 Sélectionnez la ligne «Canal» (ou fréquence) et sélectionnez «00» à l'aide des touches numeriques 0…9.

5 Mémorisez le réglage à l'aide de la touche OK et validez à l'aide de la touche TXT.

A présent, vous pouvez zapper rapidement du programme 1 jusqu'au programme 5 sachant que les positions suivantes ne pourront plus être appelés avec les touches ▽ et △; toutefois, leur accès est autorisé par le touches numériques du clavier 0…9.

Réglage manuel des chaînes de télévision

Deux cas sont possibles:

1) à la première installation, le menu «Choix de langue» apparaît.

1 Sélectionnez la lagnue de dialogue et validez avec la touche OK.

2 Sélectionnez le pays d'installation et validez également avec la touche OK.

3 Sélectionnez le mode de recherche souhaité soit en canal, soit en fréquence puis sortez du menu ave la la touche TXT.

! Attention, le mode Fréquence n'est possible qu'à la rubrique «France» et «Autres», vous y accédez par le menu de recherche automatique.

4 Le menu «REGLAGE MANUEL» s'affiche à l'écran.

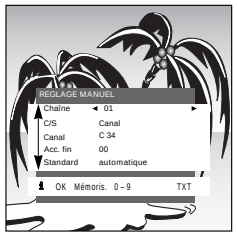

5 Déplacez le curseur à la position Canal (ou Fréquence si vous avec choisi le mode Câble), si vous connaissez le numéro des canaux, vous pouvez les entrer directement avec le pavé numérique ou sinon appuyez sur la touche bleue, la recherche automatique est lancée; elle s'arrêtera dès qu'un émetteur est capté.

6 Remontez le curseur à la position chaîne, le numéro d'attribution clignote, par ex. 01, tapez le bon numéro et validez impérativement par OK.

7 Revenez à la position Canal pour continuer la recherche.

8 Validez le réglage avec la touche TXT.

2) si l'appareil a déjà été programmé, alors il suffit simplement d'appeler le menu REGLAGE MANUEL à partir du menu DIALOG CENTER.

1 Appuyez sur la touche ⓘ, puis sur la touche OK.

2 Sélectionnez la ligne «REGLAGE MANUEL»

3 Déplacez le curseur à la position Canal (ou Fréquence si vous avec choisi le mode Câble), si vous connaissez le numéro des canaux, vous pouvez les entrer directement avec le pavé numérique ou sinon appuyez sur la touche bleue, la recherche automatique est lancée; elle s'arrêtera dès qu'un émetteur est capté.

4 Remontez le curseur à la position chaîne, le numéro d'attribution clignote, par ex. 01, tapez le bon numéro et validez impérativement par OK.

5 Revenez à la position Canal pour continuer la recherche.

6 Validez le réglage avec la touche TXT.

ℹ Procédez éventuellement au réglage fin de l'image. Pour ce faire, sélectionnez la ligne «Réglage fin» à l'aide de la touche ▽ ou △.
Corrigez le réglage fin à l'aide de la touche ◄ ou ►.

ℹ Lors du réglage de la chaîne de télévision, la couleur et la norme de son (standard) sont réglées automatiquement. Si la couleur et/ou le son ne conviennent pas, sélectionnez la ligne «Standard» à l'aide de ▽ ou △. Sélectionnez le réglage qui convient à l'aide de la touche ◄ ou ►.

Description sommaire en mode téléviseur

Cette page ne présente que sommairement les touches de la télécommande. Des descriptions complètes figurent dans les chapitres respectifs.

0…9 Mise en service de l'appareil (Stand-by) commute à partir du mode veille ;
ou
Sélection des positions de programme.

AV 0 Sélection de la position AV.

ⓘ Appel du «DIALOG CENTER» (touches ⓘ et OK).

△ Commutation des programmes pas à pas en avant (1, 2, 3 …).

▽ Commutation des programmes pas à pas en arrière (… 3, 2, 1) ;
ou

▽, △ Déplacement du curseur vers le haut/le bas.

◄ ► Volume ;
ou

◄ ► Déplacement du curseur vers la gauche/la droite.

OK Modification et activation de différentes fonctions ;

Sélection de valeurs optimales (Touche AUX et OK).

AUX Sélection du menu «Aux» ; sélection du son (avec AUX et 2).

Sélection du menu «Image».

Heure MARCHE/ARRET (affichage de l'heure uniquement pour les chaînes télévisées avec téletexte).

VIDEO Télécommande d'un magnétoscope GRUNDIG (maintenez pour ce faire la touche VIDEO enfoncée).

Télécommande d'un magnétoscope

La télécommande de ce téléviseur vous permet également de télécommander des magnétoscopes GRUNDIG. Les modèles adaptés vous seront précisés par votre revendeur spécialisé.

Appuyez sur la touche VIDEO et maintenez-la enfoncée. Vous commutez ainsi la télécommande en mode magnétoscope.
Appuyez ensuite sur la touche souhaitée.
La liste suivante vous indique les touches permettant d'activer les fonctions d'un magnétoscope.

◄◄	(touche ◄)	= Recherche d'images arrière
►►	(touche ►)	= Recherche d'images avant
●	(touche ⓘ)	= Début d'enregistrement
■	(touche AV 0)	= Stop
▶	(touche OK)	= Début de lecture
▽		= Position de programme –
△		= Position de programme +
II	(touche ⌂)	= Pause

Réglages du son

Pour réaliser des réglages individuels du son, appelez la page de menu «Son».

Appel du menu «Son«

1 Appuyez sur la touche ⓘ.
La page de menu «Son» apparaît.

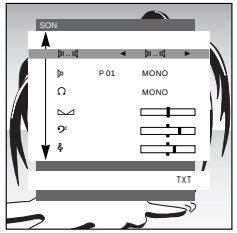

2 Appelez le réglage souhaité à l'aide de la touche ▽ ou △.

ℹ Validez les réglages suivants à l'aide de la touche ⓘ.

Effet spatial

permet d'obtenir un effet sonore lors d'émissions monophoniques ou un élargissement en stéréo.

1 Appelez la ligne «🔈 .. 🔊» et sélectionnez le réglage «🔈 ..... 🔊» à l'aide de la touche ◄ ou ►.

Son (Stéréo-/double langage, mono)

Si votre téléviseur capte des émissions en double langage – par ex. un film diffusé en son original sur le canal audio B (affichage : DUAL B) et en version synchronisée sur le canal audio A (affichage : DUAL A) – vous pouvez sélectionner le canal audio de votre choix.

1 Appelez le menu Son avec la touche ⓘ.

2 Descendez le curseur à la deuxième ligne «🔈 P» et sélectionnez la version souhaitée à l'aide de la touche ◄ ou ►

3 Terminez avec la touche ⓘ.

ℹ Si votre appareil capte des émissions en stéréo ou en NICAM, il commute automatiquement en mode de reproduction sonore stéréo (affichage : Stéréo).
Cependant, lorsque la qualité de réception du son sur un programme en stéréo est mauvaise, nous vous recommandons de commuter le son en MONO FIXE sur ce programme.

1 Appelez le menu Son avec la touche ⓘ.

2 Appuyez sur la touche OK.

3 MONO FIXE s'affichera dans la ligne du programme.

! Pour annuler cette fonction, revenez au point 1 et appuyez à nouveau sur la touche OK.

Aiguës, basses, balance

Les réglages du son peuvent être adaptés à vos souhaits particuliers.

1 Appelez la ligne «◺◿» (Balance), «🔊» (Basses) ou «🎚» (Aiguës) et réglez à l'aide de la touche ◄ ou ►.

Réglages de l'image

Vous pouvez procéder à des réglages de l'image à l'aide de la page menu «Image» ou des touches de la télécommande.

Appel du menu «Image»

1 Appuyez sur la touche ⊙.
La page menu «Image» apparaît.

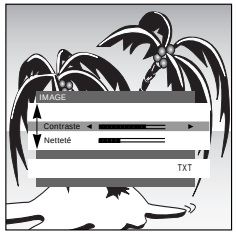

2 Appelez le réglage souhaité à l'aide de ▽ ou △.

ℹ Validez les réglages suivants respectivement à l'aide de la touche ⊙.

Contraste

Votre appareil a été testé avec un contraste maximal, afin de contrôler la fiabilité de tous les composants. Selon le lieu d'installation de votre téléviseur et la clarté régnant dans la pièce (éclairage ambiant), il est toutefois judicieux de réduire quelque peu le contraste, afin d'obtenir une appréciation personnelle optimale de l'image.

1 Réglez le «Contraste» à l'aide de la touche ◄ ou ►.

Netteté de l'image

Cette option vous permet de régler la netteté de l'image de manière optimale selon vos souhaits.

1 Réglez la «Netteté» à l'aide de la touche ◄ ou ►.

Luminosité et contraste couleur

1 Modifiez la «Luminosité» à l'aide de la touche ⊖☼⊕.

2 Modifiez le «contraste couleur» (saturation) à l'aide de la touche ⊖◑⊕.

Commutation du format 16:9

En position AV1, ou AV2, vous pouvez grâce à la touche ◄► commuter au format 16/9.
Si une émission 16/9 est transmise au téléviseur par le biais d'un magnétoscope, d'un caméscope ou d'un décodeur numérique (par ex. Canal Satellite ou TPS), la commutation est automatique à condition que vous ayez validé la position Décodeur dans le menu Fonctions spéciales. Pour ce faire:

1 Appelez le DIALOG CENTER avec la touche ℹ et OK.

2 Positionnez le curseur à la position FONCTIONS SPECIALES et validez avec OK.

3 A la position Décodeur P- - appuyez sur ◄ ou ► pour afficher ON 2.

4 Terminez avec la touche ⊗.

Réglages du son et de l'image

Raccordements audio/vidéo

Votre téléviseur est équipé de différentes prises auxquelles vous pouvez raccorder divers appareils auxiliaires – tels que des caméscopes, des magnétoscopes, des récepteurs SAT, des boîtiers numériques, des décodeurs, etc.

Raccordement d'un décodeur à la prise «AV1»

Certains émetteurs – dont les chaînes sont transmises par le biais d'installations câblées ou de récepteurs satellites – diffusent des chaînes cryptées. L'image et le son sont alors brouillés. Un décodeur permet dans ce cas de décoder ces chaînes.

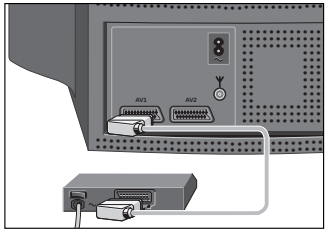

Raccordement

1 Raccordez la prise «AV1» du téléviseur à la prise correspondante du décodeur à l'aide d'un câble Péritélévision.

Réglage pour le mode de fonctionnement avec décodeur

1 Sélectionnez la position de programme qui est occupée par le programme crypté.

Le téléviseur commute automatiquement sur la position de programme «AV1».

2 Appelez «DIALOG CENTER» à l'aide des touches ⓘ et OK.

3 Sélectionnez et appelez la ligne «FONCTIONS SPECIALES».

4 Sélectionnez la ligne «Décodeur P». Cette ligne indique la position de programme qui a été sélectionnée précédemment.

5 Appuyez sur la touche ◄ ou ► (choisir entre ON1, ON2, ON3 – en fonction du décodeur utilisé).
Choisir ON2 pour Canal+.

ℹ Ce réglage peut également être activé dans la page «SERVICE» pour toutes les positions de pro-gramme (1-79) à la fois.

6 Quittez la page à l'aide de la touche ⊗.

Raccordement d'un magnétoscope ou décodeur ou d'un boîtier numérique à la prise «AV 2»

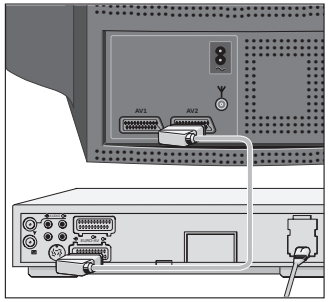

1 Raccordez la prise «AV2» du téléviseur à la prise correspondante du magnétoscope ou du boîtier numérique, à l'aide d'un câble Péritélévision.

2 Appuyez sur la touche AV⓪ jusqu'à ce que «AV2» apparaisse sur l'écran du TV.

Visualisation

1 Mettez le caméscope ou le boîtier numérique en service et sélectionnez la fonction souhaitée.

Le téléviseur affiche alors l'image et émet le son provenant de l'appareil externe.

Réglage du standard vidéo (VHS ou SVHS)

Ce réglage dépend de la source raccordée VHS ou S-VHS et n'est possible que sur AV1 et AV2.

1 Appelez d'abord la position AV1 ou AV2 puis, «DIALOG CENTER» à l'aide des touches ⓘ et OK.

2 Sélectionnez et appelez la ligne «FONCTIONS SPECIALES».

3 Sélectionnez et appelez la ligne «Vidéo» et sélectionnez «VHS» ou «SVHS» à l'aide de la touche ◄ ou ►.

Raccordement du caméscope à la prise «AV3»

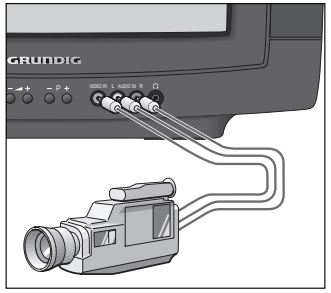

Signal vidéo

1 Raccordez la prise «VIDEO IN» du téléviseur à la prise vidéo correspondante du caméscope.

Signal audio (Stéréo ou Mono)

1 Raccordez la prise «L AUDIO IN R» du téléviseur aux prises audio du caméscope s'il est de type stéréo,

ou

Raccordez la prise «L AUDIO IN» du téléviseur à la prise audio du caméscope s'il est de type mono.

2 Appuyez sur la touche AV⓪ jusqu'à ce que l'appareil affiche «AV3».

Lecture

1 Mettez le caméscope en service, insérez la cassette et lancez la lecture.

Sur votre téléviseur, vous voyez et entendez les informations vidéo et audio transmises par le caméscope.

Casque

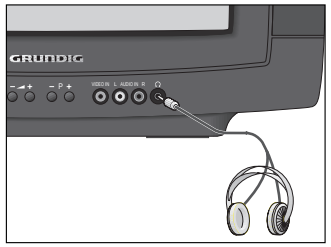

Raccordement

1 Branchez la fiche du casque (jack 3,5 mm ø) dans la prise réservée au casque sur la face avant de l'appareil.
Vous pouvez régler le volume du casque séparément (impédance du casque 32 Ω max.).

Réglage du volume du casque (stéréo-/ double langage, mono)

1 Appelez le menu «SON» à l'aide de la touche ⑦.

2 Appelez la ligne «🎧«, puis sélectionnez la tonalité souhaitée à l'aide de la touche ◄ ou ►;

en mode stéréo : «Stéréo» ou «Mono» ;
en mode Nicam stéréo : «Stéréo» ou «Analogique» ;
dans le cas d'émissions double langage : «Dual A» ou «Dual B».

3 Désactivez le menu «SON» à l'aide de la touche ⑦.

Modification du volume du casque

1 Appuyez sur la touche AUX, puis modifiez le volume du casque à l'aide de la touche ◄ ou ►.

La valeur modifiée s'affiche sur une échelle.

Possibilités de raccordement

Raccordement de plusieurs périphériques: magnétoscope, récepteur satellite, décodeur (Exemple de raccordement)

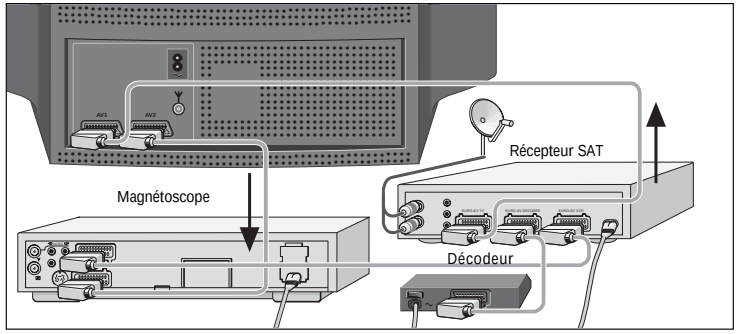

… avec plusieurs appareils externes

Si vous devez raccorder plusieurs appareils externes – p.ex. désembrouilleur, récepteur satellite et magnétoscope – faites le raccordement suivant l´exemple donné ci-dessus.

Mode copie pour repiquage

Il également possible de repiquer des enregistrements d'un magnétoscope/caméscope sur un magnétoscope.

Les possibilités offertes :

Exemple 1

D'un magnétoscope à la prise AV1 vers un magnétoscope à la prise AV2.

Exemple 2

D'un magnétoscope à la prise AV2 vers un magnétoscope à la prise AV1.

Exemple 3

D'un caméscope aux prises AV3 (sur la face avant) vers un
magnétoscope à la prise AV1 et/ou un
magnétoscope à la prise AV2.
Procédez comme suit:

Raccordement (exemples 1 et 2)

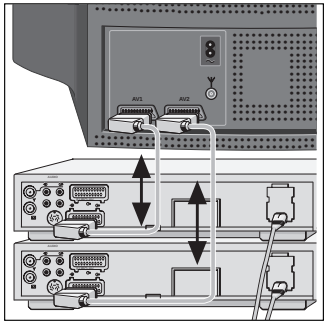

Pour l'exemple 3, il faut raccorder de plus un caméscope (voir page 20/21).

Il est impossible de repiquer d'un magnétoscope/caméscope SVHS sur un magnétoscope/caméscope SVHS.

Fonctionnement

1. Sélectionnez la position de programme AV à l'aide de la touche AV 0.
2. Appuyez sur la touche AVR.
3. Activez la fonction de copie à l'aide de la touche AV 0.
4. Débutez la lecture/l'enregistrement sur le magnétoscope/caméscope.
   Le repiquage est en cours. Vous pouvez alors regarder n'importe quelle chaîne de télévision sans perturber le repiquage.

Pour désactiver la fonction de copie, répétez les points de 1 à 3.

Tension secteur :

220 – 240 V, 50/60 Hz
(plaque de réglage du bloc d'alimentation 165 … 265 V)

L'appareil doit être exclusivement utilisé à l'aide du câble secteur livré avec l'appareil car il fait partie intégrale du certificat d'homologation .

A des fins de remplacement, veuillez ne commander que le câble secteur portant la désignation «GWN 9.22/Numéro de référence 8290.991-316» auprès d'un service après-vente.

Consommation :

Env. 75 W
En veille (Stand-by) 5 W

Gammes de réception :

Canaux C01 … C69
Canaux spéciaux S01 … S99

Etage audio de sortie :

2 x 8 W puissance efficace musicale (2 x 4 W Sinus)

Câblage de la prise Péritélévision

Si vous souhaitez raccorder des appareils auxiliaires à votre téléviseur (ordinateur, amplificateur par exemple), votre revendeur spécialisé est en mesure de procéder à une connexion conforme aux normes, à l'aide du tableau de connexion suivant :

Broche		Signal
1	=	Sortie audio droite
2	=	Entrée audio droite
3	=	Sortie audio gauche
4	=	Masse audio
5	=	Masse bleue
6	=	Entrée audio gauche
7	=	Entrée RGB bleue
8	=	Tension de commutation
9	=	Masse verte
10	=	Ligne de données
11	=	Entrée RGB verte
12	=	–
13	=	Masse rouge
14	=	Masse
15	=	Entrée RGB rouge (Chroma ; S VIDEO)
16	=	Tension de commutation RGB
17	=	Masse vidéo
18	=	Masse de tension de commutation RGB
19	=	Sortie vidéo
20	=	Entrée vidéo
21	=	Blindage/masse

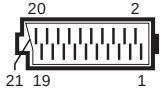

Caractéristiques

CE Le produit est conforme aux exigences des directives européennes suivantes :
La directive 73/23/CEE relative aux appareils électriques devant être utilisés dans des limites de tension déterminées.
La directive 89/336/CEE relative à la compatibilité électromagnétique.
L'appareil est conforme aux normes :
NE 60065, NE 55013, NE 55020

Des interventions inadéquates, notamment la modification de la haute tension ou l'installation d'un autre type de tube cathodique, peuvent conduire à une forte augmentation de l'émissions des rayons X. Les appareils ainsi modifiés ne sont plus conformes à cette homologation et ne doivent plus être utilisés.

Sous réserve de modifications
et d'erreurs !

Fonctions de service et fonctions spéciales

1. Options de mise en marche

1.1 Reset ATS (**A**utomatic **T**uning **S**ystem)
Appuyer simultanément sur le bouton "MARCHE" et sur la touche de la télécommande "**L+**" –> Sélection de la langue –> OK.
Le système automatique de recherche des émetteurs s'arrête à chaque émetteur compatible pour la réception (AFC et coïncidence) et mémorise automatiquement les données inhérentes de l'émetteur avec la norme et le standard correspondants (la mémorisation a lieu directement dans la mémoire non volatile NVM). Ensuite la recherche se poursuit.
En appuyant sur la touche "TXT" la recherche ATS est interrompue.

1.2 Charger les valeurs moyennes / les données de secours (données ROM)
Appuyer simultanément sur la touche de télécommande "**P-**" et mettre l'appareil en marche par l'interrupteur secteur. Ainsi par ex. après le remplacement de l'IC82005 (NVM) le TV doit être démarré avec les données de secours.
Par ce procédé, les données de base sont rechargées depuis la ROM du processeur IC81050 vers la NVM IC82005:
IC82005: (données spécifiques du TV, réglables via le Dialog Center)
- Standard couleur et norme audio
- Réglages décodeur
- Forçage mono
- Point d'inversion
- Nom de l'émetteur oui/non
- Position OSD
- Fond d'écran bleu oui/non, Fond d'écran noir oui/non
- Reset ATS
- Mode Hôtel oui/non
- CAG/HF et CAF
- Eco-Interrupteur
- Type de tube
- Valeurs analogiques (volume, luminosité etc.)
- Netteté de l'image
- Sur-balayage
- Sécurité oui/non
- Réglage de géométrie
- Données des programmes (réglage du canal, réglage fin, identification de l'émetteur)

Ensuite on peut introduire via le Dialog Center les valeurs personnelles, la géométrie de l'image.

1.3 Annulation permanente de la clé parentale
Le chiffre **7038** annule la serrure de façon permanente.

2. Fonctions spéciales dans le Dialog Center

2.1 Mise en marche par le programme "1" ou par "AV"
A l'aide de la touche "**i**" appeler la ligne de dialogue "Allumer TV par" via "DIALOG CENTER" –> "FONCTIONS SPECIALES". En position "AV1" apparaît alors l'image AV à l'allumage.

2.2 "Echelle image/son" en/hors service pour tous les programmes
A l'aide de la touche "**i**" appeler la ligne de dialogue "Régl. image/son." via "DIALOG CENTER" –> "FONCTIONS SPECIALES". En position "hors service" les barres de réglage n'apparaissent pas sur l'écran.

2.3 Réglage automatique du volume (variante)
A l'aide de la touche "**i**" appeler la ligne de dialogue "Volume auto." via "DIALOG CENTER" –> "FONCTIONS SPECIALES". En position "en service" le volume des émetteurs forts est automatiquement adapté à un niveau normal.

2.4 Réglage décodeur suivant la position de programme
A l'aide de la touche "**i**" appeler la ligne de dialogue "Décodeur Pxx" via "DIALOG CENTER" –> "FONCTIONS SPECIALES". A l'aide des touches ▶ ◀ vous pouvez régler sur commutation interne ou externe un décodeur analogique ou numérique pour des émissions codées et ce, suivant chaque position de programme (voir 5.2).

2.5 Pour activer ou désactiver l'Eco Interrupteur (variante)
A l'aide de la touche "**i**" appeler la ligne de dialogue "Eco-Inter" via "DIALOG CENTER" –> "FONCTIONS SPECIALES". Par les touches ▶ ◀ se positionner sur "1h…3h" .
Le TV est arrêté au bout du temps programmé, ou bien il peut être coupé du secteur depuis la position veille en appuyant deux fois sur la touche ⏻ .
En position "hors service" cette fonction n'est pas utilisée.

3. Réglages de l'image

Réglage initial
A l'aide de la touche rouge (Oeil) appeler le menu image. Par le guide du menu on peut effectuer les réglages du contraste, de la netteté de l'image et de la teinte (seulement pour les sourcesNTSC).
Les valeurs analogiques pour le contraste, la netteté et la teinte sont automatiquement mémorisées en quittant le menu.

4. Réglages du son

4.1 Commutation du son
A l'aide de la touche bleue (Oreille) appeler le menu son. Selon la norme de l'émetteur, différentes commutations du son peuvent être réglées:
- "Mono": pour les émissions en pur mono
- "Mono A / Mono B": pour les émissions en double son
- "Stéréo / Mono": en cas de mauvais son stéréo on commute sur mono
- "Nicam / FM"
- "Nicam A / Nicam B / FM"
- "Nicam stéréo / FM"

Les valeurs pour le forçage mono, la balance, les basses, les aigües et autres sont automatiquement mémorisées en quittant le menu.

4.2 Commutation du son pour casque
A l'aide de la touche bleue appeler le menu son. Selon la norme de l'émetteur, différents réglages pour casque peuvent être obtenus:
- "Mono A / B", indépendamment des haut-parleurs
- "Nicam A / Nicam B / FM", indépendamment des haut-parleurs

Pour tous les autres réglages, le son du casque est couplé avec celui du haut-parleur.

5. Réglages libres pour la maintenance

5.1 Numéro de programme maximum (Point d'inversion):
Appeler le numéro de programme à partir duquel les positions de programme doivent être verrouillées. A l'aide de la touche "**i**" appeler la ligne de dialogue "REGLAGE MANUEL" via le "DIALOG CENTER". Par le guide du menu introduire sur la ligne de dialogue la bande "00". Confirmer par "OK" et quitter le menu. Ensuite dans le mode programme on peut, à l'aide des touches "P+/P-" naviguer dans les programmes suivants jusqu'à la position de programme "00".

5.2 Décodeur P1…79
A l'aide de la touche "**i**" appeler la ligne dialogue "Décodeur (P1-79)" via "DIALOG CENTER" –> "SERVICE". A l'aide des touches ▶ ◀ vous pouvez régler pour les programmes 1…79 un décodeur analogique ou numérique pour des émissions codées sur commutation interne ou externe.Les réglages du décodeur sont: "manuel", "arrêt", "ON1", "ON2", "ON3".

En position "manuel" la sélection du décodeur pour chacun des programmes peut être réglée sur diverses positions, telles que "arrêt" ou "ON" (voir 2.4).

Signification des positions du décodeur:

	Son		Image
Décodeur "arrêt"	**interne**		**interne**
Décodeur "ON1" Son autom.	**externe** **interne**	Analogique Son Nicam	**externe**
Décodeur "ON2" tous les sons	**externe** **externe**	Analogique Son Nicam	**externe**
Décodeur "ON3" tous les sons	**interne** **interne**	Analogique Son Nicam	**externe**

Les différentes possibilités de réglages de la fonction décodeur assurent toujours le cheminement correct du signal audio.

Les trois procédés de codage:

Fonctionnement:

Image	Son	Affichage menu
1. Image codée	Son analogique codé Son Nicam non codé	Analog. ext. ou ON1 Nicam interne
2. Image codée	Son analogique codé Son Nicam codé	Analog. ext. ou ON2 Nicam interne
3. Image codée	Son analogique non codé Son Nicam non codé	Analog. int. ou ON3 Nicam interne

Le mode 1 est prévu pour Canal + .
Les modes 2 et 3 sont utilisés par ex. en Angleterre.

Chemin du signal vidéo
Du fait que l'image est en général codée, seule la tension d'alimentation du décodeur doit être appliquée pour la commutation vidéo.

Chemin du signal audio
Cas 1:
Le décodeur n'est pas stéréo, c'est pourquoi le son Nicam n'est pas codé. Le décodeur commute le signal audio entre interne et externe en fonction du décodeur Nicam.
Cas 2:
Le décodeur est stéréo pour le son codé analogique et Nicam. C'est pourquoi on commute sur mode externe (cas habituel).
Cas 3:
Le son est en général connecté uniquement en interne (pas de connexion avec la voie audio de la prise Scart).

5.3 Commutation chroma forcée
A l'aide de la touche "i" appeler la ligne de dialogue "Couleur" via "DIALOG CENTER" –> "SERVICE". Avec les touches ▶ ◀ vous pouvez forcer, en cas de mauvaises conditions de réception, la commutation automatique de couleur sur "PAL", "SECAM" ou "NTSC" pour chaque position de programme.

5.4 Pour éteindre le fond d'écran bleu
A l'aide de la touche "i" appeler la ligne de dialogue "Ecran bleu" via "DIALOG CENTER" –> "SERVICE". En position "arrêt" le fond bleu est désactivé (par ex. en cas de signal d'antenne manquant) .

5.5 Fond d'écran noir en cas de commutation de programme
A l'aide de la touche "i" appeler la ligne de dialogue "Ecran noir" via "DIALOG CENTER" –> "SERVICE" . En position "marche" le fond d'écran se commute en sombre lors d'un changement de programme .

5.6 Pour activer ou désactiver l'affichage du nom de l'émetteur
L'identification est fournie par le télétexte VT ou VPS.
A l'aide de la touche "i" appeler la ligne de dialogue "Nom émetteur" via "DIALOG CENTER" –> "SERVICE". En position "arrêt" vous pouvez supprimer le bref affichage du nom de l'émetteur pendant le changement de programme.

5.7 Temps de propagation de groupe / Réglage des normes par pays
A l'aide de la touche "i" appeler la ligne de dialogue "B/G FM 5,5 NIC" via "DIALOG CENTER" –> "SERVICE". Régler la norme souhaitée selon le lieu de réception. S/SF/N = linéaire, B/DK/E = corrigé.
Dans les pays avec normes mélangées (par ex. Danemark) ce réglage doit être effectué dans le menu dialogue "Réglage manuel" –> "Staandard".

6. Réglages de maintenance par le revendeur

6.1 Menu Service
A l'aide de la touche "i" appeler le menu service via "DIALOG CENTER" –> "SERVICE" –> Code Service .
Après introduction du numéro de code "8500" le revendeur peut effectuer les alignements ci-après en suivant le guide menu:
- GEOMETRIE
- WHITE ADJUSTMENT
- AGC
- AFC
- CAF
- Tube
- Cut-off align
- Over-scan

Alignements: Page 2-1

6.2 Position OSD
A l'aide de la touche "i" appeler la ligne de dialogue "OSD" via "DIALOG CENTER" –> "SERVICE" –> Service Code "8500" .
Par les touches ▶ ◀ vous pouvez déplacer la position horizontale ou verticale du menu affiché et valider celle-ci par "mémoriser".

6.3 Mode Hôtel

6.3.1 Pour activer le Mode Hôtel
A l'aide de la touche "i" appeler la ligne de dialogue "Hôtel" via "DIALOGCENTER" –> "SERVICE" –> Service Code "8500".
En activant le "Mode Hôtel" :
- l'appel du "DIALOG CENTER" par la touche "i" n'est plus possible.
- le dernier volume réglé est mémorisé comme volume maximum.

6.3.2 Pour désactiver le Mode Hôtel
Maintenir appuyée la touche de télécommande "i" et allumer l'appareil par l'interrupteur secteur. Dans le menu "SERVICE" désactiver Mode Hôtel .

6.4 Pour désactiver le circuit de protection
Maintenir appuyée la touche de télécommande "i" et allumer l'appareil par l'interrupteur secteur. Aussi longtemps que le Menu Service est affiché, le circuit de protection de l'appareil n'est pas traité au processeur vidéo IC34015-(50).

7. Réglage des valeurs analogiques

	Valeur maximale	Valeur optimale
Luminosité	63	32
Contraste couleur	63	40
Echelle des gris	63	48
Volume	63	30
Volume casque	63	50
Teinte	63	32
Basses	25	15
Aigües	25	18
Netteté image	5	2

Mémorisation automatique des valeurs analogiques:
après env. 8 secondes,
après commutation en veille,
après commutation de TV sur AV,
après changement de chacune des positions AV.

Après mémorisation du volume minimum, la barre du volume apparaît à l'allumage de l'appareil pendant env.10 secondes.
A l'aide de "AUX" –> "OK" vous pouvez rétablir les valeurs optimales pour le son et l'image.
Les valeurs optimales sont prélevées dans l'EEPROM IC82005.

8. Raccordements Audio / Vidéo

Possibilités de repiquage:

AV 1 –> AV 2 (Scart1 –> Scart2 avec 2 prises Scart)
AV 2 –> AV 1 (Scart2 –> Scart1 avec 2 prises Scart)
AV 3 –> AV 1,AV2 (Caméra –> Scart1,2 avec 2 prises Scart)
AV 2 –> AV 1 (Caméra –> Scart avec 1 prise Scart)

La fonction de repiquage est activée automatiquement par la sélection de la touche "0/AV" de la source.

Protection d'un repiquage:
Après sélection de la source par la touche "0 /AV" –> touche "AUX" –> touche "0/AV", indication "Copie oui" le repiquage est protégé. On peut alors commuter sur un autre programme. En répétant la séquence des touches on désactive la protection de repiquage sur "Copie non".

Remarques:
- Si lors d'une sélection AV tous les chemins vidéo sont occupés, par ex. lorsque "Copie" est activé, ceci est identifié et une commutation se fait sur la position AV suivante techniquement possible.
- Lors de la sélection du pays, l'Italie par ex., le signal RVB-AV avec signal d'effacement (Pin 16) est prioritaire.
- Aucun fond d'écran bleu n'apparaît dans aucune position AV.

Câblage des embases AV

Embase	Entrée	Sortie	Signal de commutation
AV1	RVB	-	6/12V (tension commutation) +1V analyse (Fastblanking)
	FBAS	FBAS	6/12V
	SBAS (Y/C)	FBAS (converti)	6/12V
AV2	RVB	-	6/12V + 1V analyse
	FBAS	FBAS	6/12V
	SBAS (Y/C)	FBAS (converti)	6/12V
AV3 Caméra	FBAS	-	5V fourni depuis la synchro.

9. Commutation du format d'image

En mode AV , la touche de télécommande " " permet de modifier le format d'image en fonction de la taille de l'écran.
La commutation du format 4:3 et 16:9 s'effectue en position AV et par position de programme avec indexation du bit péri. Ce statut est indiqué par la tension de commutation appliquée à la pin 8 de l'embase AV 1 et AV 2 .
- Format 4:3 12V
- Format 16:9 6V

Ceci est nécessaire pour la lecture de camescope 16:9, afin de compenser l'amplitude verticale, car aucune tension de commutation 16:9 n'est produite.

Service and Special Functions

1. Switching-on Options

1.1 ATS Reset (Automatic **T**uning **S**ystem**)**
Press the power "ON" button while pressing button **"L+"** on the Remote Control –> LANGUAGE SELECTION –> OK.
The ATS system stops at every station of acceptable reception quality (AFC and coincidence) and stores the station data and the respective standard automatically (data is stored immediately in the NVM). The system then continues searching.
Pressing the "TXT" button stops the ATS function.

1.2 Loading the Average Values / Emergency Data Set (ROM Data)
Press and hold the "**P-**" button on the Remote Control and switch on with the mains button. After replacement of IC82005 (NVM) for example, the TV set is started with the emergency data set.
In doing so, the basic data is read out from the ROM of processor IC81050 and loaded into the NVM IC82005:

IC82005: (data specific to the TV can be set via the Dialog Center):
- chroma and audio standards
- decoder settings
- forced mono
- reversing point
- station ident on/off
- OSD position
- blue screen on/off, black screen on/off
- ATS reset
- Hotel Mode on/off
- AGC and AFC
- economy switch
- type of picture tube
- analog values (volume, brightness etc.)
- picture sharpness
- overscan
- security on/off
- geometry adjustment
- programme data (channel finetuning, station ident)

Subsequently enter your personal values, picture geometry via the Dialog Center.

1.3 Cancelling the Parental Lock Continuously
To cancel the parental lock enter the number **7038**.

2. Special Functions in the Dialog Center

2.1 Switching on with Programme "1" or "AV"
Reach "TV on with" menu with button "i" via "DIALOGCENTER" –> "SPECIAL FUNCTIONS". In "AV1" position the TV starts showing the AV picture.

2.2 Picture/Sound Options On or Off for all Programmes
Reach the "Pict./sound opt." menu via "DIALOG CENTER" –> "SPECIAL FUNCTIONS" by pressing button "i". When selecting "off" the scales indicating the analog values do not appear.

2.3 Automatic Volume Control (option)
Reach the "Volume Limiter" dialog via "DIALOG CENTER" –> "SPECIAL FUNCTIONS" by pressing button "i". The volume of stations with large deviation is adjusted to normal deviation when selecting "on".

2.4 Decoder Settings for Individual Programme Positions
By pressing button "i" call up the "Decoder Pxx" dialog via "DIALOG CENTER" –> "SPECIAL FUNCTIONS". With the ▶ ◀ buttons it is possible to set an analog or digital decoder to be switched over internally or externally on a per-programme basis for scrambled stations (see 5.2)

2.5 Activating or Deactivating the Economy Mains Switch (option)
Reach the "Economy mains switch" menu with button "i" via "DIALOG CENTER" –> "SPECIAL FUNCTIONS". With the buttons ▶ ◀ select "1h…3h".
The TV receiver switches off completely from Standby mode at the predetermined time or by pressing the mains button ⏻ twice.
This function is not used when "off" is selected.

3. Picture Settings

Basic Adjustment
Call up the picture settings menu with the red button (eye). Via the menu guide it is possible to change the contrast, picture sharpness and tint (only NTSC sources).
The analog values for contrast, picture sharpness and tint are stored automatically when leaving the menu.

4. Sound Settings

4.1 Sound Switching:
Call up the sound settings menu with the blue button (ear). Different types of sounds are available dependent on the TV standard:
- "Mono": in the case of pure mono transmissions
- "Mono A / Mono B": in the case of 2-channel sound transmissions
- "Stereo / Mono": in the case of poor stereo sound quality, the sound can be switched over to mono
- "Nicam / FM"
- "Nicam A / Nicam B / FM"
- "Nicam Stereo / FM"

The forced-mono, balance, bass, treble and similar values are stored automatically when leaving the menu.

4.2 Headphone Sound Switching
Call up the sound settings menu with the blue button. Dependent on the TV standard, different settings are possible for the headphones:
- "Mono A / B", independent of the loudspeakers
- "Nicam A / Nicam B / FM", independent of the loudspeakers

With all other options, separate selection of the sound for the headphones and loudspeakers is not possible.

5. Open Service Settings

5.1 Maximum Programme Number (reversing point)
Call up the programme number which is to be the highest selectable programme position. With button "i" select the dialog line "MANUAL TUNING" via the "DIALOG CENTER". Following the menu guide, enter "00" in the dialog line Band. Confirm with "OK" and terminate the menu. After this setting only those programme positions can be selected with the "P+/P-" buttons in Programme Mode which are lower than the "00" position.

5.2 Decoder P1…79
By pressing button "i" call up the dialog line "Decoder (P1-79)" via "DIALOG CENTER" –> "SERVICE". With the ▶ ◀ buttons it is possible to set an analog or digital decoder to be switched over internally or externally on the programme positions 1...79 for scrambled stations. Possible decoder settings are: "Manual", "off", "ON1", "ON2", "ON3".

With the "Manual" setting it is possible to select the decoder switching function to be "off" or "ON" for the individual programme positions (see 2.4).

Meaning of the decoder settings:

	Sound	Picture
Decoder "off"	**internal**	**internal**
Decoder "ON1" Sound autom.	**external** Analog **internal** Nicam	**external**
Decoder "ON2" all sounds	**external** Analog **external** Nicam	**external**
Decoder "ON3" all sounds	**internal** Analog **internal** Nicam	**external**

The different possibilities of setting the decoder function ensure that the audio signal path is always switched correctly.

The three possible scrambling methods are:

Operating mode:

Picture	Sound	Menu Display
1. Scrambled	Analog scrambled Nicam not scrambled	Analog ext. or ON1 Nicam internal
2. Scrambled	Analog scrambled Nicam scrambled	Analog ext. or ON2 Nicam internal
3. Scrambled	Analog not scrambled Nicam not scrambled	Analog int. or ON3 Nicam internal

Method 1 is for Canal+ operation.
Methods 2 and 3 are used for example in Great Britain.

Video signal path
Due to the fact that the video signal is generally scrambled it is only necessary to apply the decoder video signal switching voltage.

Audio signal path
Case 1:
The decoder is not stereo capable. Therefore the Nicam sound is not scrambled. The decoder changes the audio path in dependence of the Nicam decoder between internal and external.
Case 2:
The decoder is stereo capable for scrambled analog and Nicam sound. Therefore the decoder is switched over to external operation (usual case).
Case 3:
The sound is generally connected only internally (no connection to the audio path of the Scart socket).

5.3 Forced Chroma Switching
Call up the dialog line "Color" via "DIALOG CENTER" –> "SERVICE" with button "i". With the buttons ▶ ◀ it is possible to force the automatic chroma standard switching function into "PAL", "SECAM" or "NTSC" on a per-programme basis under poor reception conditions.

5.4 Switching off the Blue Screen Background
Call up the dialog line "Blue Screen" via "DIALOG CENTER" –> "SERVICE" with button "i". When this function is set to "off" the blue background is switched off (e.g. when the aerial signal is missing).

5.5 Black Screen when Changing the Programme
Call up the dialog line "Black Screen" via "DIALOG CENTER" –> "SERVICE" with button "i". When this function is set to "on" the screen is blanked when changing the programme.

5.6 Display of the Station Name On or Off
The station ident is read out from VT (teletext) or the VPS signal.
Call up the dialog line "Station name" via "DIALOG CENTER" –> "SERVICE" with button "i". With this function set to "off" it is possible to avoid the station name being displayed on the screen for a short time when changing the programme.

5.7 Group Delay Time / Setting the National Standards
Call up the dialog line "B/G FM 5.5 NIC" via "DIALOG CENTER" –> "SERVICE" with button "i". Select the standard corresponding to the country where the set is operated.
S/SF/N = linear, B/DK/E = equalized.
In countries with standards mix operation (e.g. Danmark) the standard is to be set via the dialog menu "Manual tuning" –> "Standard".

6. Service Setting for the Dealer

6.1 Service Menu
Call up the Service Menu with button "i" via "DIALOG CENTER" –> "SERVICE" –> Service Code .
Having entered the code number "8500" the dealer can change the following settings under menu guide:
- Geometry
- White balance
- AGC
- AFC
- Tube
- Cut-off align
- Over-scan

Alignment: page 2-3

6.2 OSD Position

Call up the dialog line "OSD" with button "i" via "DIALOG CENTER" –> "SERVICE" –> Service Code "8500".
With the ▶ ◀ buttons it is possible to shift the on screen display in the horizontal or vertical direction and to store this position "with mem.".

6.3 Hotel Mode

6.3.1 Activating the Hotel Mode

Call up the dialog line "Hotel" with button "i" via "DIALOG CENTER" –> "SERVICE" –> Service Code "8500".
With activated "Hotel Mode":
- it is no longer possible to call up the "DIALOG CENTER" menu with button "i".
- the last volume setting is stored as the maximum level possible.

6.3.2 Deactivating the Hotel Mode

Depress and hold button "i" on the remote control handset while switching the TV set on with the mains switch. Under the "SERVICE" menu switch the Hotel Mode off.

6.4 Deactivating the Protection Circuit

Depress and hold button "i" on the remote control handset while switching the TV set on with the mains switch. As long as the Service Menu is displayed the protection circuit of the TV set is not evaluated on video processor IC34015-(50).

7. Setting the Analog Values

	Maximum	Optimum
Brightness	63	32
Colour contrast	63	40
Black/white contrast	63	48
Volume	63	30
Headphone volume	63	50
Tint	63	32
Bass	25	15
Treble	25	18
Sharpness	5	2

The analog values are stored automatically:
after about 8 seconds,
on switching to Standby mode,
on switching over from TV to AV mode,
on changing the individual AV settings.

Having stored the minimum volume level the volume indicator bar is displayed for about 10 seconds when switching the TV receiver on.
With "AUX" –> "OK" it is possible to re-set the optimum values for picture and sound.
The optimum values are read out from EEPROM IC82005.

8. Audio / Video Connectors

Re-recording possibilities:

AV 1 –> AV 2 (Scart1 –> Scart2 with 2 AV sockets)
AV 2 –> AV 1 (Scart2 –> Scart1 with 2 AV sockets)
AV 3 –> AV 1, AV2 (Camera –> Scart1,2 with 2 AV sockets)
AV 2 –> AV 1 (Camera –> Scart with 1 AV socket)

Re-recording is activated automatically by selecting button "0/AV" of the source.

Securing a re-recording:
A re-recording is secured by selecting the source with button "0 /AV" –> button "AUX" –> button "0/AV", indication "copy on". The programme can be changed. The securing function can be cancelled by repeating this sequence: "Copying off".

Notes:
- Should all video signal paths be in use on selection of AV because Copy is active for example, this situation is identified and the TV switches over to the next technically possible AV position.
- On selection of the country Italy in the menu, an AV-RGB signal with blanking signal (Pin 16) has priority.
- The blue screen background does not appear in all AV settings.

AV socket configuration

Socket	Input	Output	Switching Signal
AV1	RGB	-	6/12V (switching voltage) +1V (fastblanking) evaluation
	CCVS	CCVS	6/12V
	SBAS (Y/C)	CCVS (converted)	6/12V
AV2	RGB	-	6/12V + 1V evaluation
	CCVS	FBAS	6/12V
	SBAS (Y/C)	CCVS (converted)	6/12V
AV3 Camera	CCVS	-	5V generated from sync

9. Changing the Picture Format

In AV mode, the picture format can be switched over with remote control button " ⊞ " in dependence of the size of the picture tube.
The picture formate is changed between 4:3 and 16:9 in AV mode and on the programme position with Peribit.
This status is indicated by the switching voltage applied to pin 8 of the AV 1 and AV 2 socket.
- 4:3 format 12V
- 16:9 format 6V

Necessary for 16:9 camcorder playback to compensate for the vertical extension because supply of the 16:9 switching voltage is not provided.

(F) Alignement

Tous les éléments de réglage non décrits ont été mis au point en usine et n'ont plus à être repris en maintenance.

1. C.I. Châssis

Appareils de mesure: Oscilloscope double trace, Sonde 10:1, Voltmètre numérique, Générateur de mire couleur, Analyseur de spectre, Millivoltmètre HF

Travaux de maintenance suite au remplacement ou à la réparation de:
- **Alimentation:** Alignement 1.1
- **Tuner:** Alignement 1.3
- **NVM IC82005:** Alignements 1.2…1.8, 2.1, 2.2, 3.1, 3.3

Alignement	Préparation	Procédure de réglage
1.1 Tension **+A**	Après chaque réparation et avant chaque alignement contrôler et au besoin régler cette tension. Luminosité: minimum	A l'aide de **R61313** régler la tension á **142V** (25…29"). Voir le tableau, page 3-15.
1.2 Balance du blanc	Injecter une échelle des gris (noir/blanc) avec Burst. Contraste (◑) maximum. Saturation couleur (⊛) moyenne. Luminosité (☼) moyenne. Appeler la ligne de dialogue "BALANCE DU BLANC" via DIALOG CENTER –> SERVICE –> Service Code "8500".	A l'aide des touches "◢ -" ou "+ ◣" régler les valeurs du **"Vert"** ou du **"Bleu"** de façon à obtenir une image-test sans dominante de couleur. Effectuer le contrôle de la balance du blanc avec le contraste minimum et maximum. Quitter le réglage "**avec mémorisation**" .
1.3 Tuner CAG-HF	Injecter à l'entrée antenne une mire mormalisée sans porteuse son. HF ≥85dBµV Relier l'oscilloscope au contact 10 ou 11 du tuner. Appeler la ligne de dialogue "CAG-HF" via DIALOG CENTER –> SERVICE –> Service Code "8500".	A l'aide des touches "◢ -" ou "+ ◣" régler latension à 300_{cc}. En variante, sans analyseur de spectre ou sans millivoltmètre HF, à l'aide des touches "◢ -" ou "+ ◣▲" régler l'image jusqu'à l'apparition du souffle. Puis revenir afin d'obtenir une image à la limite du souffle. Quitter le réglage "**avec mémorisation**" .
1.4 CAF-Référence 1.4.1 Démodulateur PLL porteuse vidéo 38,9MHz	Injecter un émetteur de la bande 3 avec un pas des canaux normalisé et à la norme TV correspondante. Appeler la ligne de dialogue "CAF" via DIALOG CENTER –> SERVICE –> Service Code "8500".	Activer le réglage par "**OK**" . Ainsi le réglage interne du démodulateur PLL sera effectué. Si après le réglage une flèche apparaît à côté de l'indication "CAF", reprendre le réglage du filtre démodulateur **F33025** jusquà disparition des flèches. Les flèches à gauche ou à droite de la valeur CAF du menu indiquent le sens de rotation pour le réglage du filtre. Flèche à droite, le noyau du filtre est trop à l'intérieur. Flèche à gauche, le noyau du filtre est tourné trop à l'extérieur.
1.4.2 Démodulateur PLL porteuse vidéo 33,4MHz	Injecter un émetteur de la bande 1 avec un pas des canaux normalisé et à la norme TV "France". Appeler la ligne de dialogue "CAF" via DIALOG CENTER –> SERVICE –> Service Code "8500".	Si après le réglage une flèche apparaît à côté de l'indication "CAF", appuyer sur la touche **"OK"**. Ainsi le réglage interne du démodulateur PLL sera effectué. Répéter le réglage par "**OK**". Quitter le réglage "**avec mémorisation**".
1.5 OSD	Appeler la ligne de dialogue "OSD" via DIALOG CENTER –> SERVICE –> Service Code "8500".	A l'aide des touches "◢ -" ou "+ ◣" positionner le menu au milieu de l'écran.
1.6 Tube (Type de tube)	Appeler la ligne de dialogue "Tube" via DIALOG CENTER –> SERVICE –> Service Code "8500".	A l'aide des touches "◢ -" ou "+ ◣" sélectionner la diagonale-image correcte. Quitter le réglage "**avec mémorisation**" .
1.7 Overscan (Sur-balayage)	En cas d'IC TDA8843 ou TDA8844 et de tubes Philips 72cm/84cm au format 4:3 et 70cm/82cm au format 16:9. Appeler la ligne de dialogue "Overscan" via DIALOG CENTER –> SERVICE –> Service Code "8500".	**Seulement** les tubes 63cm ou 70cm peuvent être réglés sur "**hors service**" à l'aide des touches "◢ -" ou "+ ◣". Quitter le réglage "**avec mémorisation**" .

2. Géometrie de l'image

Appareils de mesure: Générateur de mire couleur, Oscilloscope double trace avec sonde 10:1.

Travaux de maintenance suite au remplacement ou à la réparation de:

Commencer le réglage de géométrie par l'alignement de la déviation verticale!

- **Déviation horizontale et verticale et remplacement du tube:** Alignements 2.1, 2.2
- **Bobine d'accord L53074:** Nécessaire uniquement en cas de manipulation incorrecte dans la déviation horizontale: Alignement 2.3

Alignement	Préparation	Procédure de réglage
2.1 Déviation verticale	Appeler le menu "Déviation verticale" via DIALOG CENTER –> SERVICE –> Service Code "8500" –> "GEOMETRIE" .	Régler la ligne médiane de la mire dans la ligne de dialogue "Déviation verticale" (typ. 30…33) à l'aide des touches "◢ -" ou "+ ◣" de façon qu'elle soit juste encore visible. Appeler la ligne de dialogue "**Fin**" via GEOMETRIE –> "**i**" –> SERVICE et valider "**avec mémorisation**". La géométrie de l'image se règle à chaque mise en marche sur la dernière valeur mémorisée.
2.2 Déviation horizontale	Luminosité maximum Appeler la ligne de dialogue "Amplitude horizontale" (Largeur d'image) via DIALOG CENTER –> SERVICE –> Service Code "8500" –> "GEOMETRIE" et diminuer la largeur d'image à l'aide des touches "◢ -" ou "+ ◣" . Appeler la ligne de dialogue "Déviation horizontale".	A l'aide des touches "◢ -" ou "+ ◣" centrer l'image sur la grille. Reprendre le réglage de la largeur d'image (Amplitude horizontale) suivant la mire de contrôle . A l'aide de la fiche "ST-Shift" du châssis (variante), positionner la mire de contrôle au milieu de l'écran. Selon la dispersion de balayage du tube, cette fiche peut également être câblée ultérieurement, montée à l'envers ou modifiée dans sa valeur de résistance. Appeler la ligne de dialogue "**Fin**" via GEOMETRIE –> "**i**" –> SERVICE et valider "**avec mémorisation**". La géométrie de l'image se règle à chaque mise en marche sur la dernière valeur mémorisée.
2.3 Bobine d'accord L53074	La bobine d'accord L53074 a été réglée en usine et ne nécessite plus de retouche. Appeler la ligne de dialogue "Amplitude horizontale" via DIALOG CENTER –> SERVICE –> Service Code "8500" –> "GEOMETRIE". Régler l'amplitude horizontale (Largeur d'image) au minimum. Oscilloscope Canal 1: Collecteur T53001. Oscilloscope Canal 2: Cathode D53072.	Contrôler les largeurs d'impulsion identiques des oscillogrammes et au besoin ajuster avec la bobine **L53074**. Régler la largeur d'image suivant la mire de contrôle.

3. C.I. tube

Appareils de mesure: Voltmètre haute impédance, Oscilloscope double trace avec sonde 10:1.

Travaux de maintenance suite au remplacement ou à la réparation de:
- **Tube, C.I. tube** Alignements 3.1…3.3

Alignement	Préparation	Procédure de réglage
3.1 Balance du blanc voir 1.2	Injecter une échelle des gris (noir/blanc) avec Burst. Contraste (◑) maximum. Saturation couleur (◕) moyenne. Luminosité (☼) moyenne. Appeler la ligne de dialogue "BALANCE DU BLANC" via DIALOG CENTER –> SERVICE –> Service Code "8500".	A l'aide des touches "◢ -" ou "+ ◣" régler les valeurs du **"Vert"** ou du **"Bleu"** de façon à obtenir une image-test sans dominante de couleur. Quitter le réglage "**avec mémorisation**" .
3.2 Tension de grille U_{G2} avec TDA8375	Appareil en mode AV. Injecter un signal de modulation noir. Luminosité de l'écran: zone des gris juste sombre. Voltmètre relié via 220kΩ aux points de réglage R, V et B. Déterminer la tension maximum. Voltmètre (220kΩ) ou oscilloscope: relié au point de réglage ayant la tension maximum.	A l'aide de l'ajustable $\mathbf{U_{G2}}$ régler la tension de grille sur le C.I. tube à **162,5V±2,5V** au voltmètre. Ou avec l'oscílloscope suivant le croquis ci-dessous. 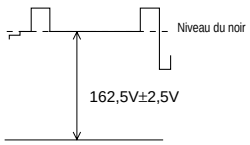
3.3 Tension de grille U_{G2} avec TDA8843 ou TDA8844	Appeler la ligne dialogue "Cut-off align" via DIALOG CENTER –> SERVICE –> Service Code "8500" . Confirmer par "OK" .	A l'aide l'ajustable $\mathbf{U_{G2}}$ régler juste bien visiblement sur le C.I. tube le premier trait apparaissant en rouge, vert, bleu ou composite. Retourner dans le menu par "**OK**" .

GB Alignment

All adjustment controls not mentioned in this description are pre-set at the factory and must not be re-adjusted in the case of repairs.

1. Chassis Board

Measuring instruments: Dual-channel oscilloscope, 10:1 test probe, digital voltmeter, colour video generator , spectrum analyser, RF millivoltmeter

Service works after replacement or repair of the following modules:
- **Power supply:** alignment 1.1
- **Tuner:** alignment 1.3
- **NVM IC82005:** alignment 1.2 …1.8, 2.1., 2.2., 3.1, 3.3

Alignment	Preparations	Alignment Process
1.1 **+A** voltage	This voltage must be checked and re-adjusted if necessary after every repair and before every alignment. Brightness: Minimum	With control **R61313** set the voltage to **142V** (25…29"). See table on page 3-15.
1.2 White Balance	Feed in a grey scale black/white test pattern with burst. Contrast (◑) to maximum. Colour contrast (◕) to mid-position. Screen brightness (☼) to mid-position. Call up the dialog line "WHITE ADJUSTMENT" via "DIALOG CENTER" –> Service Code Number "8500".	With button "◢ -" or "+ ◣" set the values for **"Green"** and **"Blue"** so that the picture becomes achromatic. Check the White Balance with Contrast min. and max. Terminate "**with mem**".
1.3 Tuner AGC	Feed in a standard test pattern to the aerial socket. HF ≥85dBµV Connect the oscilloscope to contact 10 or 11 of the tuner. Call up the dialog line "AGC" via "DIALOG CENTER" –> SERVICE –> Service Code Number "8500".	Adjust 300_{pp} with button "◢ -" or "+ ◣". Alternatively, without using a spectrum analyser or RF millivoltmeter, adjust the picture with button "◢ -" or "+ ◣" so that noise just appears on the screen. Then reset until the picture is again free of noise. Terminate "**with mem**".
1.4 AFC Reference 1.4.1 PLL Demodulator circuit for 38.9MHz vision carrier	Feed in a test pattern with standardized channel spacing, band 3 with the respective standard. Call up the dialog line "AFC" via DIALOG CENTER –> SERVICE –> Service Code Number "8500".	Activate the setting with "**OK**". Internal adjustment of the PLL demodulator is carried out. If an arrow is displayed beside the text "AFC" after adjustment, re-adjust the demodulator filter **F33025** until the arrows disappear. The arrow on the left or right of the AFC value in the menu indicates the sense of rotation for adjusting the filter. Arrow on the right, core of the filter turned in too far. Arrow on the left, core of the filter turned out too far.
1.4.2 PLL Demodulator circuit for 33.4MHz vision carrier	Feed in a test pattern with standardized channel spacing, band 1 in French TV standard. Call up the dialog line "AFC" via DIALOG CENTER –> SERVICE –> Service Code Number "8500".	If an arrow is displayed beside "AFC" after adjustment, press the **"OK"** button to start the internal adjustment of the demodulator circuit. Repeat this adjustment with "**OK**". Terminate "**with mem**".
1.5 OSD	Call up the dialog line "OSD" via "DIALOG CENTER" –> SERVICE –> Service Code Number "8500".	With button "◢ -" or "+ ◣" position the menu in the middle of the picture.
1.6 Tube (Type of picture tube)	Call up the dialog line "Tube" via "DIALOG CENTER" –> SERVICE –> Service Code Number "8500".	With button "◢ -" or "+ ◣" enter the correct screen diagonal. Terminate "**with mem**".
1.7 Overscan	Only with IC TDA8843 or TDA8844 as well as with Philips 72cm/84cm in 4:3 and 70cm/82cm in 16:9 format picture tubes. Call up the dialog line "Overscan" via "DIALOG CENTER" –> SERVICE –> Service Code Number "8500".	**Only** the 63cm or 70cm tubes are allowed to be set to "**off**" with button "◢ -" or "+ ◣". Terminate "**with mem**".

2. Picture Geometry

Measuring instruments: Colour video generator, dual-channel oscilloscope with 10:1 test probe.

Service works after replacement or repair:

Start with the vertical slope when adjusting the geometry!

- **Horizontal and vertical deflection and replacement of the picture tube:** alignment 2.1, 2.2
- **Bridge coil L53074:** Only necessary after unskillful manipulation of the horizontal deflection: alignment 2.3

Alignment	Preparations	Alignment Process
2.1 Vertical Slope	Call up the"Vertical Slope" menu via DIALOG CENTER –> SERVICE –> Service Code "8500" –> "GEOMETRY"	Adjust the center line of the test pattern in the dialog line "Vertical Slope" (typ. 30…33) with button "◢ -" or "+ ◣" so that it is just still visible. Call up dialog line "**End**" via GEOMETRY –> "**i**" –> SERVICE and store "**with mem.**". The picture geometry is adjusted to the value last stored whenever the TV set is switched on.
2.2 Horizontal Shift	Max. brightness. Call up dialog line "Horizontal Width" via DIALOG CENTER –> SERVICE –> Service Code "8500" –> "GEOMETRY" and reduce the width of the picture using button "◢ -" or "+ ◣". Call up dialog line "Horizontal Shift".	Position the picture content in the middle of the raster using button "◢ -" or "+ ◣". Re-adjust the horizontal width according to the test pattern. With connector "ST-Shift" on the chassis (option), position the test pattern in the middle of the screen. Dependent on the scanning spread of the picture tube this connector may be retrofitted, connected the other way round, or the rating of the resistor may be changed. Call up dialog line "**End**" via GEOMETRY –> "**i**" –> SERVICE and store "**with mem.**". The picture geometry is adjusted to the value last stored whenever the TV set is switched on.
2.3 Bridge Coil L53074	Bridge coil L53074 is adjusted in the factory and this setting must not be changed. Call up dialog line "Horizontal Width" via DIALOG CENTER –> SERVICE –> Service Code "8500" –> "GEOMETRY". Set Horizontal Width to minimum. Oscilloscope channel 1: collector T53001. Oscilloscope channel 2: cathode D53072.	Check the oscillograms for the same pulse width and re-adjust it if necessary with coil **L53074**. Adjust the horizontal width according to the test pattern.

3. CRT Panel

Measuring instruments: High-resistance voltmeter, dual-channel oscilloscope with 10:1 test probe.

Service works after replacement or repair:
- **CRT, CRT panel:** alignment 3.1…3.3

Alignment	Preparations	Alignment Process
3.1 White Balance see 1.2	Feed in a grey scale black/white test pattern with burst. Contrast (◑) to maximum. Colour contrast (◕) to mid-position. Screen brightness (☼) to mid-position. Call up dialog line "WHITE ADJUSTMENT" via DIALOG CENTER –> SERVICE –> Service Code "8500".	With button "◢ -" or "+ ◣" set the values for **"Green"** or **"Blue"** so that the picture becomes achromatic. Terminate "**with mem.**".
3.2 Screen Grid Voltage U_{G2} with TDA8375	TV set in AV position. Feed in a black raster. Screen brightness: Grey raster just becoming dark. Connect the voltmeter via 220kΩ to test points R, G and B. Determine the point with the highest voltage level. Voltmeter (220kΩ) or oscilloscope: test point with highest voltage level.	Set the voltmeter to read **162.5V±2.5V** with adjustment control $\mathbf{U_{G2}}$ on the picture tube panel. Or adjust the oscilloscope as shown below. 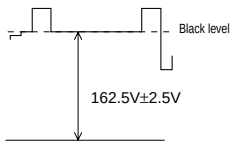
3.3 Screen Grid Voltage U_{G2} with TDA8843 or TDA8844	Call up dialog line "Cut-off align" via DIALOG CENTER –> SERVICE –> Service Code "8500". Confirm with "OK".	With adjustment control $\mathbf{U_{G2}}$ on the picture tube panel, adjust the line appearing first - red, green, blue or mixed-colour - so that it is just well visible. Return to the menu with "**OK**".

Circuits imprimés et schémas électriques / Layout of the PCBs and Circuit Diagrams

Oscillogrammes du Châssis / Oscillograms Chassis

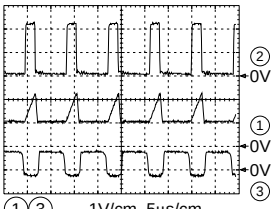

1 3 1V/cm, 5µs/cm
2 5V/cm, 5µs/cm

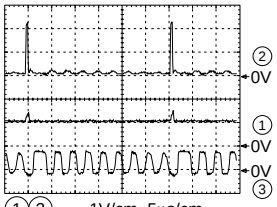

1 3 1V/cm, 5µs/cm
2 5V/cm, 5µs/cm
Standby

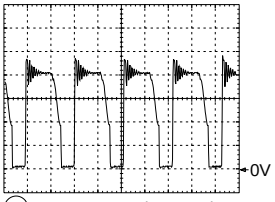

4 100mV/cm, 5µs/cm

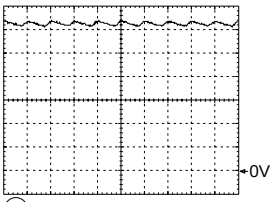

5 50V/cm, 10ms/cm

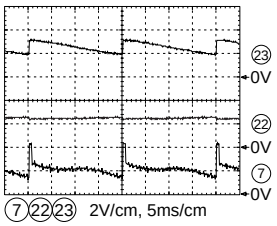

7 22 23 2V/cm, 5ms/cm

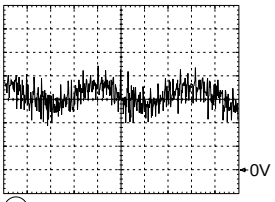

8 200mV/cm, 5ms/cm

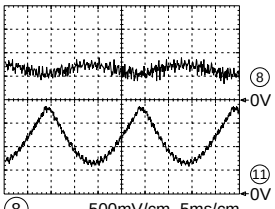

8 500mV/cm, 5ms/cm
11 5V/cm, 5ms/cm

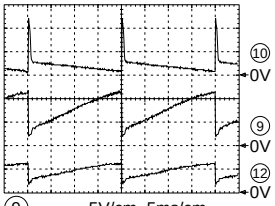

9 5V/cm, 5ms/cm
10 20V/cm, 5ms/cm
12 10V/cm, 5ms/cm

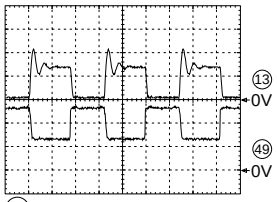

13 10V/cm, 20µs/cm
49 1V/cm, 20µs/cm

14 5V/cm, 20µs/cm
15 500V/cm, 20µs/cm

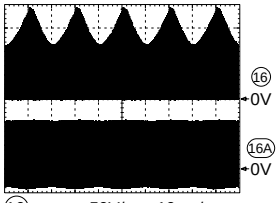

16 50V/cm, 10ms/cm
16A 100V/cm, 10ms/cm
Bild / Picture

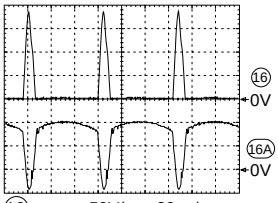

16 50V/cm, 20µs/cm
16A 100V/cm, 20µs/cm
Zeile / Line

17 20V/cm, 20µs/cm
21 5V/cm, 20µs/cm

18 20 100V/cm, 20µs/cm
19 50V/cm, 20µs/cm

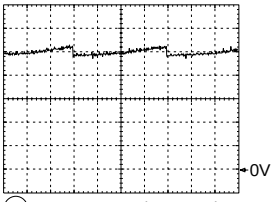

22 500mV/cm, 5ms/cm

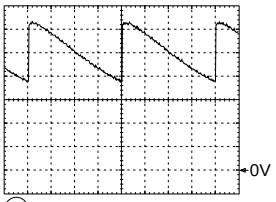

23 500mV/cm, 5ms/cm

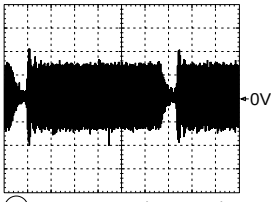

30 100mV/cm, 10µs/cm

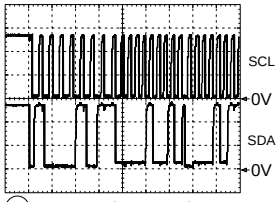

32 2V/cm, 50µs/cm

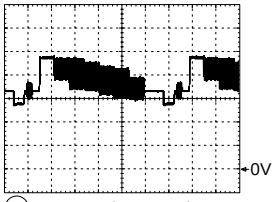

33 1V/cm, 10µs/cm

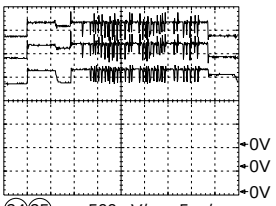

34 35 500mV/cm, 5µs/cm
36 mit / with OSD

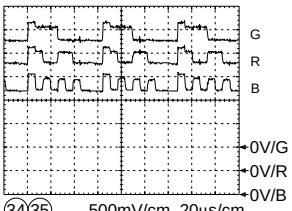

34 35 36 500mV/cm, 20µs/cm
ohne / without OSD

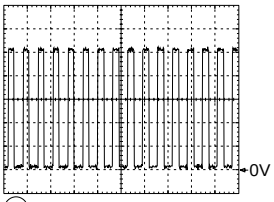

37 1V/cm, 100µs/cm

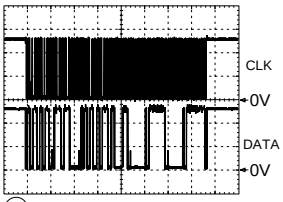

38 2V/cm, 100µs/cm

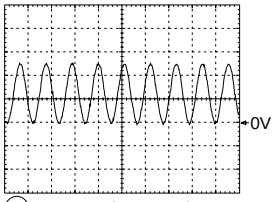

39 2V/cm, 50ns/cm

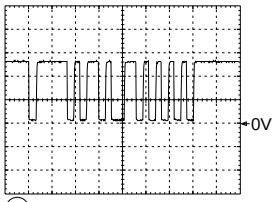

40 2V/cm, 2ms/cm

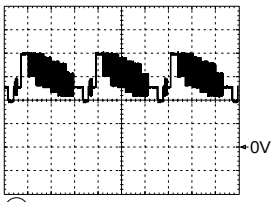

41 1V/cm, 20µs/cm

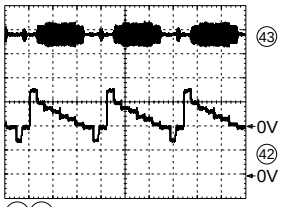

43 42 1V/cm, 20µs/cm
S-VHS

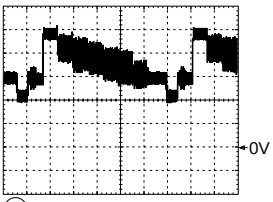

44 1V/cm, 10µs/cm

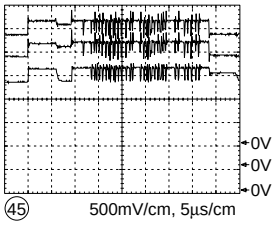

45 500mV/cm, 5µs/cm
mit / with OSD

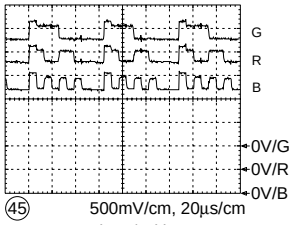

45 500mV/cm, 20µs/cm
ohne / without OSD

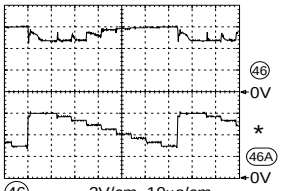

46 2V/cm, 10µs/cm
46A 50V/cm, 10µs/cm
* Trigger Cathode Pin 11

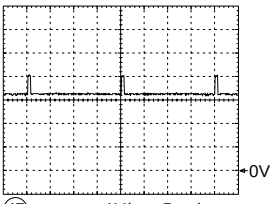

47 1V/cm, 5ms/cm
30% Weißbild / White raster

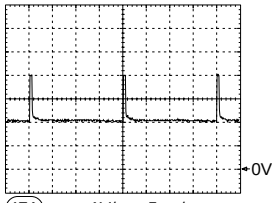

47A 1V/cm, 5ms/cm
100% Weißbild / White raster

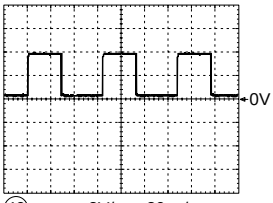

49 2V/cm, 20µs/cm

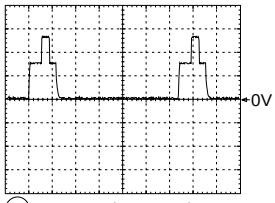

50 2V/cm, 10µs/cm
Zeile / Line

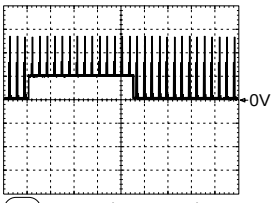

50A 2V/cm, 200µs/cm
Bild / Picture

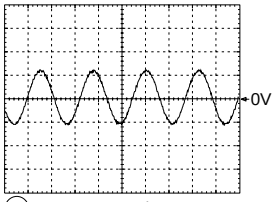

51 100mV/cm
4,43 / 3,58MHz

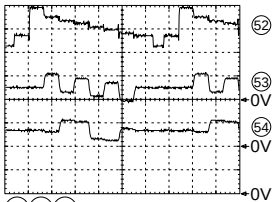

52 53 54 1V/cm, 10µs/cm

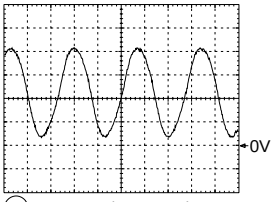

55 1V/cm, 20ns/cm

Coordonnées d'implantation des composants Sur le Châssis

- **Les coordonnées X et Y sont utilisables aussi bien en coordonnées métriques pour les platines originales en millimètres qu'en coordonnées absolues pour les représentations agrandies des platines.**

C --> Condensateur
D --> Diode
IC --> Circuit Intégré IC
L --> Bobine
R --> Résistance
T --> Transistor

CC --> Condensateur chip
CD --> Diode chip
CIC--> IC chip
CL --> Bobine chip
CR --> Résistance chip
CT --> Transistor chip

Assembly Coordinates of the Components at the Chassis

- **The X and Y coordinates can be used as both metric coordinates in mm for the original circuit board and absolute coordinates for the enlarged diagrams of the circuit boards.**

C --> Capacitor
D --> Diode
IC --> Integrated Circuit
L --> Coil
R --> Resistor
T --> Transistor

CC --> Chip Capacitor
CD --> Chip Diode
CIC--> Chip IC
CL --> Chip Coil
CR --> Chip Resistor
CT --> Chip Transistor

C.I. principal

Coordonnées des composants côté composants (Vue de dessus)

Pos. N°/ Pos. No.	Coordonnées/ Coordinates X	Y
AN14	191	114
AN30	344	251
AN31	10	251
ASIS01	135	21
ASIS02	135	31
ASIS03	101	26
ASIS04	131	43
ASIS05	131	46
ASIS06	84	86
ASIS07	147	86
ASIS08	144	83
ASIS09	94	111
ASIS10	104	110
ASIS11	109	110
ASIS12	159	151
ASIS13	79	115
ASIS14	147	91
ASIS15	175	46
ASIS16	108	71
BR100	94	194
BR101	20	216
BR102	170	178
BR103	164	173
BR104	114	14
BR105	63	127
BR106	154	108
BR107	123	14
BR108	117	14
BR109	120	14
BR110	347	236
BR111	288	148
BR112	185	167
BR113	148	74
BR114	148	71
BR115	68	224
BR116	165	244
BR117	96	144
BR118	94	144
BR119	24	74
BR120	96	189
BR121	162	234
BR122	233	102
BR123	278	11
BR124	161	25
BR125	161	21
BR126	131	121
BR127	199	167
BR128	203	155
BR129	186	184
BR130	208	165
BR131	191	160
BR132	121	214
BR133	168	137
BR135	69	145
BR136	233	85
BR137	95	175
BR138	63	154
BR139	80	92
BR140	60	89

Pos. N°/ Pos. No.	Coordonnées/ Coordinates X	Y
BR141	63	77
BR142	104	46
BR143	63	74
BR144	63	81
BR145	338	85
BR146	286	65
BR147	211	133
BR148	180	196
BR149	177	199
BR150	194	166
BR151	185	138
BR155	27	149
BR156	177	102
BR157	175	100
BR159	25	149
BR160	62	86
BR161	79	125
BR162	162	165
BR163	68	38
BR164	71	35
BR165	159	59
BR166	269	220
BR167	217	176
BR169	289	175
BR170	164	94
BR171	161	54
BR172	189	235
BR173	200	133
BR174	186	233
BR175	35	149
BR177	116	144
BR178	123	144
BR179	18	194
BR180	72	189
BR181	63	222
BR182	61	222
BR183	110	199
BR184	168	28
BR185	88	89
BR186	56	96
BR187	138	26
BR188	134	68
BR189	141	26
BR190	135	26
BR191	53	69
BR192	264	246
BR193	46	156
BR194	190	11
BR195	275	16
BR196	199	211
BR197	209	246
BR198	192	144
BR199	160	90
BR201	58	191
BR202	9	91
BR203	81	171
BR204	74	48
BR205	142	247
BR206	93	105
BR207	142	250

Pos. N°/ Pos. No.	Coordonnées/ Coordinates X	Y
BR208	41	9
BR209	195	226
BR210	164	45
BR212	127	183
BR213	101	108
BR214	94	24
BR215	156	214
BR216	176	126
BR217	121	117
BR218	49	230
BR219	185	94
BR220	108	230
BR221	49	144
BR222	49	147
BR223	127	144
BR224	23	115
BR225	70	44
BR226	260	141
BR228	71	33
BR229	239	150
BR230	161	30
BR231	46	72
BR232	152	67
BR233	111	77
BR234	240	106
BR235	15	44
BR236	29	55
BR237	155	111
BR32339	95	180
BR32340	95	183
BR32451	72	168
BR34073	80	117
BR43005	35	198
BR43009	49	193
BR43245	108	211
BR43255	106	211
BR43281	110	195
BR46022	125	109
BR53076	289	178
BR53077	287	178
BR53078	296	187
BR54002	269	190
BR55001	184	188
BR55002	196	190
BR60012	294	84
BR60021	233	99
BR61307	328	21
BR61308	327	6
BR62501	264	76
BR62502	241	45
BR62503	239	25
BR81041	69	33
BR81042	66	38
BR81043	68	35
BR81061	161	50
C31041	149	229
C31042	157	225
C31044	156	203
C31046	159	193
C32021	120	175

Chassis Board

Coordinates of the Components on the Components Side (Top Side)

Pos. N°/ Pos. No.	Coordonnées/ Coordinates X	Y
C32023	65	100
C32024	56	100
C32108	135	98
C32327	46	207
C32332	54	206
C32334	59	119
C32343	24	210
C32346	31	210
C32360	37	208
C32364	60	210
C32423	112	175
C32438	151	189
C32454	48	170
C33019	156	161
C34021	127	128
C34041	116	160
C34063	156	155
C34071	155	136
C40011	22	60
C40012	28	36
C40014	18	81
C40061	19	74
C40062	29	49
C40063	42	78
C41011	31	20
C41022	13	36
C41032	15	29
C43002	29	222
C43007	35	222
C43012	10	230
C43017	21	222
C43022	42	222
C43027	48	222
C43032	73	226
C43037	55	222
C43079	118	228
C43098	124	228
C43249	69	239
C43266	95	225
C43282	112	223
C43284	80	181
C46001	80	84
C50013	195	149
C50016	202	191
C50026	213	191
C50027	210	213
C52001	204	234
C52002	193	236
C52003	200	234
C52004	226	221
C52006	213	234
C52247	125	169
C52254	156	169
C53001	290	221
C53002	253	228
C53006	281	221
C53007	264	221
C53009	234	244
C53011	304	246
C53013	235	236

Pos. N°/ Pos. No.	Coordonnées/ Coordinates X	Y
C53016	353	220
C53017	353	200
C53031	292	188
C53032	288	188
C53072	235	221
C53073	222	195
C54001	289	164
C54002	274	161
C54004	214	151
C54011	251	158
C54012	228	143
C55003	192	188
C55004	205	182
C57016	169	82
C60001	288	105
C60002	335	43
C60007	281	99
C60009	334	89
C60011	314	49
C60013	335	56
C60014	325	44
C60016	325	35
C60022	213	98
C60023	238	73
C60024	196	81
C60026	228	65
C60027	215	65
C60036	346	34
C60037	317	57
C60038	329	68
C61016	345	154
C61017	346	179
C61036	295	141
C61037	315	154
C61042	192	136
C61052	192	123
C61056	290	127
C61057	272	128
C61063	175	52
C61301	320	13
C61311	338	15
C62021	195	25
C62022	195	19
C62048	301	111
C62501	249	68
C62502	213	31
C62505	201	38
C81061	147	51
C81072	148	235
C81073	78	25
D31001	68	142
D31007	74	14
D32128	82	95
D40064	10	77
D43284	74	174
D43292	53	140
D50011	189	184
D50013	189	164
D50014	190	219
D50016	199	194

Pos. N°/ Pos. No.	Coordonnées/ Coordinates X	Y
D52001	200	241
D53003	293	205
D53071	242	220
D53072	222	215
D54001	315	169
D54002	273	156
D54011	251	152
D55004	206	190
D57011	166	106
D57013	168	106
D57023	162	80
D57101	172	169
D57122	177	233
D60005	316	78
D60006	321	82
D60007	306	81
D60012	300	93
D60013	321	49
D60023	213	73
D60037	315	66
D61016	353	160
D61036	295	138
D61056	290	123
D81012	81	77
D81020	110	65
D81501	269	20
EU-AV01	39	244
EU-AV02	99	244
F32020	139	180
F32101	127	93
F32109	127	102
F32121	99	89
F32152	145	115
F32153	145	119
F32410	148	198
F32412	139	168
F33025	145	125
IC32000	45	190
IC32420	116	185
IC34015	124	144
IC40000	33	74
IC43280	107	211
IC50020	187	205
IC60010	328	54
IC61040	184	155
IC61050	184	105
IC61060	184	55
IC61310	328	13
IC80000	106	25
IC81050	105	46
IC82000	138	50
IC82005	138	39
L31043	125	201
L32023	61	113
L32026	61	108
L32109	131	109
L32342	53	164
L32451	63	166

Coordonnées des composants côté composants (Vue de dessus)

Coordinates of the Components on the Components Side (Top Side)

Pos. N°/ Pos. No.	Coordonnées/ Coordinates X	Y
L46021	104	61
L46022	125	110
L53001	270	239
L53002	244	236
L53003	266	234
L53011	294	239
L53012	249	141
L53021	246	191
L53074	247	171
L54002	272	186
L55006	217	167
L60006	340	83
L60012	309	99
L61016	350	148
L61036	333	149
L61056	320	144
L62501	238	33
NETZ01	283	53
NETZ02	275	53
NETZSCH.	287	35
OK60031	316	24
Q32305	66	208
Q34043	115	167
Q34044	102	167
Q80001	106	34
R21117	305	174
R32023	79	102
R32359	11	214
R34031	91	84
R34056	114	125
R34057	110	125
R34058	106	125

Pos. N°/ Pos. No.	Coordonnées/ Coordinates X	Y
R34059	103	125
R34062	80	121
R34063	85	112
R34066	85	109
R40011	49	36
R40012	49	46
R40014	44	36
R40066	16	49
R41022	30	149
R41030	33	149
R43098	131	247
R43099	127	239
R43248	83	249
R43291	51	133
R43292	51	131
R50001	169	217
R50003	169	220
R50011	203	152
R50021	196	210
R50022	201	210
R50023	205	210
R50024	204	203
R50026	208	199
R52001	210	226
R52002	290	245
R52004	214	221
R52006	215	241
R53001	280	236
R53002	290	206
R53011	290	234
R53016	272	172
R53021	263	196
R54001	326	171

Pos. N°/ Pos. No.	Coordonnées/ Coordinates X	Y
R54002	269	190
R54003	280	191
R54012	266	150
R55003	196	175
R55006	204	171
R57017	163	136
R57118	177	246
R60001	340	63
R60002	345	45
R60003	345	63
R60004	349	43
R60005	319	66
R60006	322	66
R60007	340	45
R60008	279	85
R60009	274	100
R60012	294	84
R60013	331	64
R60014	329	40
R60016	295	96
R60018	306	39
R60021	236	61
R60029	296	78
R60031	335	33
R60032	316	31
R60036	345	30
R60037	314	38
R61018	338	156
R61019	215	139
R61043	177	153
R61053	170	65
R61301	303	11
R61302	310	16

Pos. N°/ Pos. No.	Coordonnées/ Coordinates X	Y
R61303	310	7
R61304	278	14
R61306	280	9
R61311	334	14
R61312	341	15
R61313	347	16
R61314	354	126
R62049	294	111
R62505	203	58
R81020	114	65
R81051	118	65
R81052	121	65
R81053	123	65
R81054	126	63
R81504	159	33
SI40012	46	54
SI40070	41	15
SI52001	201	221
SI60001	241	114
SI61036	301	152
SI61056	304	125
SI62501	269	76
ST-BR	205	138
ST-CI01	61	15
ST-E	220	57
ST-H	19	19
ST-JOCH	231	174
ST-KB\IR	144	15
ST-LSL	15	59
ST-LSR	22	90
ST-NET01	272	60
ST-NF01	10	135

Pos. N°/ Pos. No.	Coordonnées/ Coordinates X	Y
ST-NF02	10	193
ST-PIP01	146	215
ST-PIP02	146	91
ST-PIP03	101	160
ST-RGB	107	114
ST-SB01	80	200
ST-SB02	80	147
ST-SCHIFT	274	221
T52001	208	234
T53001	278	244
T55002	198	246
T60006	316	69
T61301	310	12
T81501	174	32
TR52001	222	231
TR53010	322	213
TR53011	321	210
TR61000	329	118
TR61001	333	121
TUNER	136	222
_BR152	56	125
_BR158	22	149
_BR227	19	153
_BR52001	201	222
_BR53001	270	239
_BR53012	239	152
_BR53072	235	221
_BR53074	285	181
_BR61040	281	131
_BR61301	303	11
_C60018	310	88

Pos. N°/ Pos. No.	Coordonnées/ Coordinates X	Y
_C60019	263	89
_C60021	263	99
_C60028	233	80
_D57012	171	117
_D60019	267	96
_D60021	256	106
_L31041	125	213
_L60028	247	95
_L81061	161	50
_R41011	41	21
_R53074	260	174
_R60033	315	35
_R61305	316	10
_R61307	328	21
_R61308	327	6
_ST-KA	97	125
_ST-MP	102	15

Circuit principal / Chassis Board

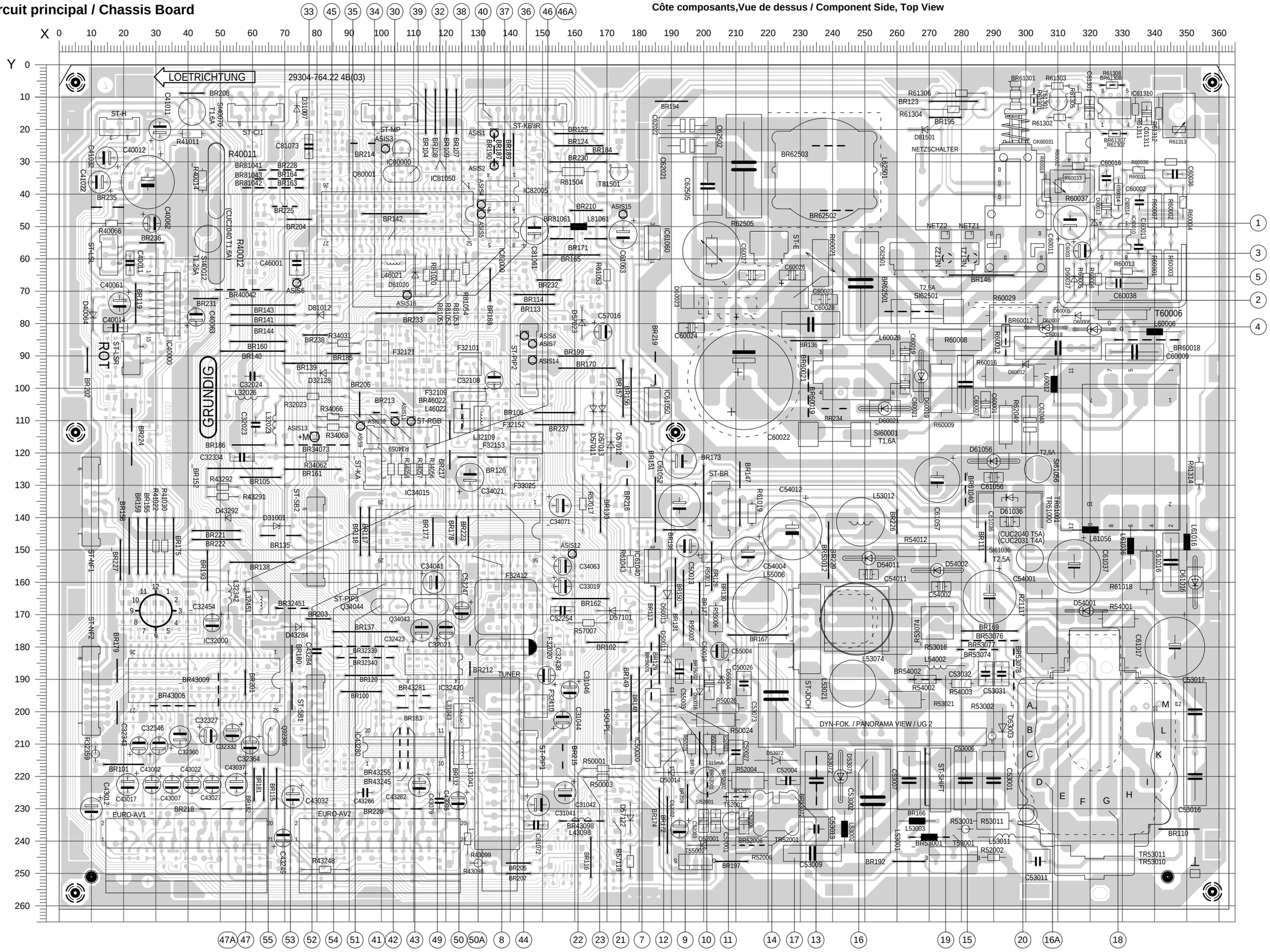

Côte composants,Vue de dessus / Component Side, Top View

Circuit principal / Chassis Board

Côte soudures,Vue de dessous / Solder Side, Bottom View

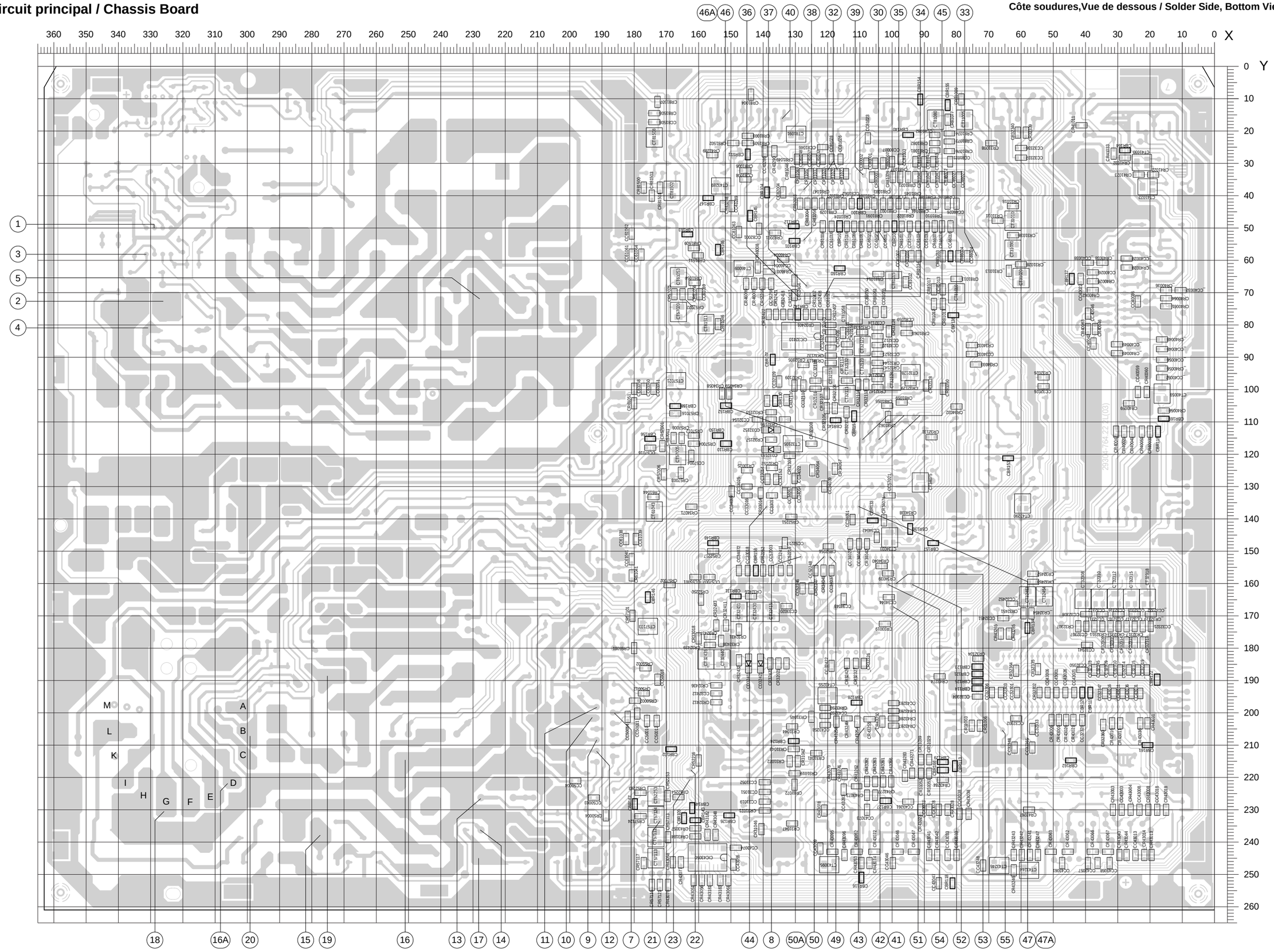

Coordonnées des composants côté soudures (Vue de dessous)

Coordinates of the Components on the Solder Side (Bottom Side)

Pos. N°/ Pos. No.	Coordonnées/ Coordinates X	Y
CBR30	160	177
CBR100	110	43
CBR101	130	54
CBR102	168	211
CBR103	116	49
CBR104	139	39
CBR105	99	49
CBR106	139	103
CBR107	137	91
CBR109	165	233
CBR110	151	117
CBR111	145	27
CBR112	131	49
CBR113	81	217
CBR114	73	192
CBR115	18	113
CBR116	109	251
CBR117	168	246
CBR118	81	253
CBR119	38	193
CBR120	41	193
CBR121	73	188
CBR122	18	190
CBR123	73	186
CBR124	131	209
CBR125	73	190
CBR126	150	232
CBR127	102	227
CBR128	111	197
CBR129	84	215
CBR130	136	103
CBR131	149	164
CBR133	106	141
CBR134	58	174
CBR135	133	185
CBR136	94	143
CBR137	44	66
CBR138	78	74
CBR139	82	59
CBR140	95	21
CBR141	117	109
CBR142	129	77
CBR143	161	233
CBR145	144	46
CBR146	176	164
CBR147	157	41
CBR148	156	148
CBR149	162	229
CBR150	154	114
CBR151	112	108
CBR152	151	105
CBR153	64	122
CBR154	91	10
CBR155	83	12
CBR156	175	115
CBR157	87	148
CBR158	142	156
CBR159	130	66
CBR160	116	63
CBR161	21	210
CBR162	44	215
CBR163	164	52
CBR164	28	26
CBR165	154	57
CBR166	84	218
CBR167	180	228
CBR168	167	105
CBR32111	114	97
CC31019	139	228
CC31051	140	224
CC31052	140	222
CC32026	53	104
CC32109	135	98
CC32110	127	99
CC32118	124	97
CC32121	105	89
CC32122	105	86
CC32123	105	84
CC32124	105	81
CC32152	136	128
CC32154	142	109
CC32301	61	194
CC32302	61	202

Pos. N°/ Pos. No.	Coordonnées/ Coordinates X	Y
CC32303	66	194
CC32304	73	195
CC32306	69	194
CC32307	40	173
CC32308	40	169
CC32309	32	187
CC32310	29	187
CC32311	35	173
CC32312	35	169
CC32313	30	173
CC32314	27	187
CC32315	24	187
CC32316	30	169
CC32317	25	173
CC32318	25	169
CC32328	41	202
CC32333	57	205
CC32336	60	25
CC32337	60	28
CC32341	40	179
CC32345	35	187
CC32347	34	194
CC32348	62	211
CC32350	39	186
CC32365	57	211
CC32401	119	87
CC32412	155	194
CC32422	119	186
CC32451	66	171
CC32452	63	166
CC33014	139	128
CC33016	145	133
CC33017	137	133
CC33018	145	156
CC33020	133	167
CC33025	145	130
CC34022	130	127
CC34027	113	148
CC34037	119	156
CC34039	121	130
CC34041	110	148
CC34042	105	146
CC34043	115	165
CC34044	101	164
CC34061	112	140
CC34064	130	132
CC34067	133	132
CC34069	150	132
CC34072	148	156
CC40022	42	66
CC40026	38	64
CC40042	38	86
CC40046	39	76
CC43001	49	194
CC43003	29	230
CC43006	52	194
CC43008	23	230
CC43011	28	194
CC43013	25	244
CC43016	31	194
CC43018	18	230
CC43021	43	194
CC43023	89	230
CC43026	46	194
CC43028	86	230
CC43031	23	194
CC43033	83	244
CC43036	26	194
CC43038	79	231
CC43046	100	246
CC43047	86	253
CC43055	149	247
CC43057	39	246
CC43058	33	246
CC43061	47	246
CC43073	108	230
CC43074	148	242
CC43099	122	242
CC43248	72	247
CC43258	121	204
CC43259	121	201
CC43261	95	228
CC43281	99	197

Pos. N°/ Pos. No.	Coordonnées/ Coordinates X	Y
CC43283	115	224
CC43286	140	26
CC46004	138	61
CC46010	75	90
CC46016	82	49
CC46017	102	49
CC46021	104	49
CC46022	107	49
CC46023	82	34
CC46024	77	59
CC46026	80	42
CC46027	79	34
CC50003	192	226
CC50004	198	221
CC50011	179	200
CC50014	182	201
CC50017	176	202
CC52216	132	156
CC52246	128	162
CC52248	124	156
CC52266	138	67
CC55001	161	158
CC57004	162	120
CC57016	175	118
CC57021	101	133
CC61038	183	146
CC61039	180	146
CC61041	181	153
CC61051	174	100
CC61058	180	100
CC61059	160	71
CC61060	177	100
CC61061	181	58
CC61062	181	52
CC61064	178	58
CC80001	105	30
CC80002	108	30
CC80007	100	30
CC81007	97	59
CC81008	145	35
CC81012	96	67
CC81013	89	70
CC81016	119	49
CC81020	120	77
CC81021	82	30
CC81023	108	22
CC81026	116	29
CC81028	119	29
CC81032	122	29
CC81033	89	49
CC81034	92	49
CC81036	94	49
CC81038	98	43
CC81041	93	30
CC81042	90	30
CC81043	87	30
CC81046	122	25
CC81048	127	29
CC81057	124	29
CC81062	113	43
CC81082	87	21
CC81508	174	17
CC82001	141	50
CC82004	134	39
CD32152	138	113
CD32153	138	118
CD32411	144	185
CD32421	141	185
CIC32410	128	84
CIC43050	157	245
CR31003	75	204
CR31006	73	204
CR31008	69	24
CR31009	78	10
CR31011	67	48
CR31019	130	219
CR31029	89	215
CR31039	91	215
CR31041	124	213
CR31042	129	215
CR31043	131	211

Pos. N°/ Pos. No.	Coordonnées/ Coordinates X	Y
CR31044	131	204
CR31045	125	201
CR31046	141	236
CR31047	131	234
CR31051	89	219
CR31052	91	219
CR32021	136	185
CR32101	124	100
CR32102	104	103
CR32103	132	120
CR32104	118	106
CR32105	127	92
CR32107	120	101
CR32108	125	117
CR32109	130	99
CR32110	133	103
CR32112	114	89
CR32113	108	98
CR32114	110	98
CR32119	119	92
CR32124	101	82
CR32128	90	99
CR32129	94	98
CR32131	93	86
CR32132	119	90
CR32133	109	82
CR32141	105	97
CR32142	105	99
CR32143	105	94
CR32144	105	92
CR32150	114	86
CR32151	133	109
CR32152	137	124
CR32153	138	107
CR32156	138	109
CR32157	138	116
CR32302	54	194
CR32307	42	173
CR32309	33	178
CR32310	30	178
CR32311	37	173
CR32313	32	173
CR32314	27	178
CR32315	25	178
CR32317	27	173
CR32326	109	185
CR32327	111	185
CR32334	73	183
CR32335	55	186
CR32339	58	20
CR32340	61	20
CR32360	34	204
CR32364	62	187
CR32401	127	77
CR32402	125	77
CR32403	119	82
CR32404	130	71
CR32406	119	84
CR32407	119	80
CR32408	122	77
CR32411	151	173
CR32412	155	197
CR32416	144	164
CR32417	132	77
CR32418	134	77
CR32420	139	185
CR32426	114	185
CR32431	148	174
CR32432	148	184
CR32433	155	173
CR32436	155	192
CR32437	157	176
CR32438	153	178
CR32439	157	179
CR32451	59	169
CR32452	56	157
CR32453	56	159
CR32454	57	169
CR33014	141	132
CR33019	102	173
CR33025	145	125
CR34038	95	140
CR34039	101	157

Pos. N°/ Pos. No.	Coordonnées/ Coordinates X	Y
CR34040	103	155
CR34041	121	156
CR34042	108	148
CR34058	153	101
CR34059	150	101
CR34064	125	125
CR34067	118	125
CR34071	162	136
CR34076	102	141
CR40021	28	113
CR40026	38	67
CR40031	20	113
CR40041	25	113
CR40046	37	81
CR40051	23	113
CR40058	14	107
CR40059	27	104
CR40060	21	101
CR40061	15	74
CR40062	38	69
CR40063	39	81
CR40064	15	72
CR41011	41	21
CR41022	19	33
CR41023	23	33
CR41032	28	28
CR41033	31	27
CR43001	48	202
CR43003	32	230
CR43004	26	230
CR43006	51	202
CR43008	20	230
CR43011	29	203
CR43013	20	244
CR43014	22	244
CR43016	31	203
CR43018	15	230
CR43021	44	202
CR43023	91	230
CR43026	46	202
CR43028	83	230
CR43031	21	203
CR43033	80	244
CR43036	23	203
CR43038	76	231
CR43041	89	244
CR43042	86	244
CR43043	30	244
CR43044	27	244
CR43046	98	243
CR43047	93	243
CR43048	155	238
CR43051	161	252
CR43052	111	243
CR43053	109	247
CR43056	159	252
CR43057	161	236
CR43058	166	242
CR43061	151	252
CR43062	46	243
CR43063	51	243
CR43066	38	243
CR43067	33	243
CR43072	106	243
CR43073	108	226
CR43074	107	247
CR43076	169	253
CR43077	166	246
CR43078	121	230
CR43079	118	219
CR43095	118	243
CR43096	115	244
CR43181	157	252
CR43182	157	238
CR43183	153	252
CR43184	161	238
CR43241	57	244
CR43242	60	244
CR43243	62	244
CR43246	62	249
CR43247	55	244
CR43249	114	202

Pos. N°/ Pos. No.	Coordonnées/ Coordinates X	Y
CR43250	103	203
CR43254	111	203
CR43255	107	202
CR43258	117	203
CR43259	121	199
CR43261	103	221
CR43262	111	223
CR43263	105	221
CR43265	66	175
CR43266	100	221
CR43267	58	230
CR43271	94	219
CR43274	85	189
CR43276	115	219
CR43277	105	226
CR43281	99	200
CR43282	108	221
CR43283	96	219
CR43284	84	221
CR43285	64	175
CR43286	99	202
CR43287	99	204
CR43288	152	43
CR43289	156	28
CR43290	136	26
CR46001	87	49
CR46003	143	67
CR46004	134	60
CR46007	138	63
CR46008	142	62
CR46009	145	67
CR46010	75	87
CR46016	84	49
CR46022	84	34
CR46024	79	59
CR46026	83	43
CR50002	180	196
CR50004	189	232
CR50012	177	194
CR52216	160	215
CR52217	156	150
CR52247	125	161
CR52250	159	165
CR52251	131	139
CR52252	140	156
CR52253	170	226
CR52254	166	226
CR52256	120	149
CR52263	178	225
CR52266	140	67
CR55001	180	180
CR55002	176	186
CR57001	171	117
CR57002	169	160
CR57003	166	126
CR57004	161	117
CR57006	171	126
CR57008	165	115
CR57011	168	115
CR57012	161	114
CR57016	167	107
CR57021	167	71
CR57022	165	71
CR57102	181	175
CR57113	169	238
CR57116	175	253
CR57117	177	247
CR57121	172	253
CR57124	178	232
CR61041	181	158
CR61044	174	133
CR61046	154	80
CR61051	180	104
CR61054	161	67
CR61056	163	71
CR80001	106	34
CR80007	103	30
CR81001	145	22
CR81004	144	9
CR81006	145	32
CR81007	97	49
CR81008	122	49
CR81010	86	43

Coordonnées des composants côté soudures (Vue de dessous)

Coordinates of the Components on the Solder Side (Bottom Side)

Pos. N°/ Pos. No.	Coordonnées/ Coordinates X	Y
CR81011	81	69
CR81012	79	69
CR81013	89	75
CR81014	104	64
CR81016	114	49
CR81017	92	70
CR81021	95	34
CR81022	96	43
CR81023	114	33
CR81024	115	43
CR81026	117	33
CR81027	117	43
CR81028	120	33
CR81029	119	43
CR81032	123	33
CR81033	84	59
CR81034	92	59
CR81036	94	59
CR81037	98	34
CR81040	89	43
CR81041	93	34
CR81042	90	34
CR81043	87	34
CR81044	91	43
CR81045	93	43
CR81046	131	33
CR81047	122	43
CR81048	128	33
CR81049	130	29
CR81056	124	43
CR81057	125	33
CR81058	126	72
CR81059	86	99
CR81072	130	222
CR81073	82	23
CR81074	82	21
CR81076	82	26

Pos. N°/ Pos. No.	Coordonnées/ Coordinates X	Y
CR81077	83	16
CR81081	87	26
CR81082	87	24
CR81083	103	43
CR81084	108	43
CR81086	112	49
CR81087	109	49
CR81091	106	43
CR81500	177	38
CR81501	172	38
CR81502	149	24
CR81503	175	40
CR81505	145	24
CR81507	173	11
CR81508	174	15
CR81509	161	56
CR81511	160	58
CR82001	136	52
CR82003	128	43
CR82004	126	43
CT31005	78	16
CT31010	63	48
CT31020	63	65
CT31030	63	57
CT32105	131	117
CT32111	114	102
CT32119	119	96
CT32122	109	86
CT32123	109	93
CT32124	100	97
CT32128	94	95
CT32132	114	93
CT32308	41	165
CT32310	36	165
CT32312	31	165
CT32315	26	165
CT32415	138	169

Pos. N°/ Pos. No.	Coordonnées/ Coordinates X	Y
CT32430	142	169
CT32431	148	169
CT32435	158	183
CT32440	153	183
CT32453	58	164
CT32454	53	164
CT34031	101	146
CT34075	91	129
CT40059	16	101
CT41022	21	37
CT41030	23	30
CT43095	119	247
CT43244	58	249
CT43246	67	247
CT43255	120	195
CT43289	153	37
CT43290	59	135
CT46009	146	63
CT52253	173	226
CT57005	167	120
CT57020	166	76
CT57021	167	97
CT57112	173	238
CT57113	173	245
CT57124	173	232
CT61043	174	138
CT61053	166	65
CT81010	85	70
CT81015	99	67
CT81058	111	77
CT81080	86	16
CT81091	130	21
CT81502	168	38
CT81508	174	22
CT81511	158	80
OM01	338	9
OM02	28	253

Pos. N°/ Pos. No.	Coordonnées/ Coordinates X	Y
OM30	345	242
OM31	20	251
OM32	300	4
OM40	88	57
CC32111	115	82
CC32319	21	187
CC32321	20	173
CC32322	20	169
CC32411	134	156
CC40028	27	59
CC40032	11	69
CC40036	24	73
CC40038	39	61
CC40048	16	88
CC40049	30	86
CC40052	16	96
CC40056	16	91
CC40059	24	101
CC43289	150	43
CC50012	173	203
CC57003	138	156
CC81003	97	29
CC81063	148	51
CR31013	59	65
CR31018	63	43
CR31021	140	230
CR31022	132	215
CR31028	63	61
CR31038	63	52
CR31048	142	203
CR32106	120	106
CR32318	22	178
CR32319	22	173
CR32421	136	77
CR32422	138	77
CR34032	80	105
CR40028	27	62

Pos. N°/ Pos. No.	Coordonnées/ Coordinates X	Y
CR40036	15	69
CR40038	35	61
CR40048	16	84
CR40049	30	89
CR40056	16	94
CR57101	181	170
CR81003	100	43
CR81009	100	34
CT32318	21	165
CT57103	176	173

C.I. Tube / CRT Panel 29305-122.16/.18

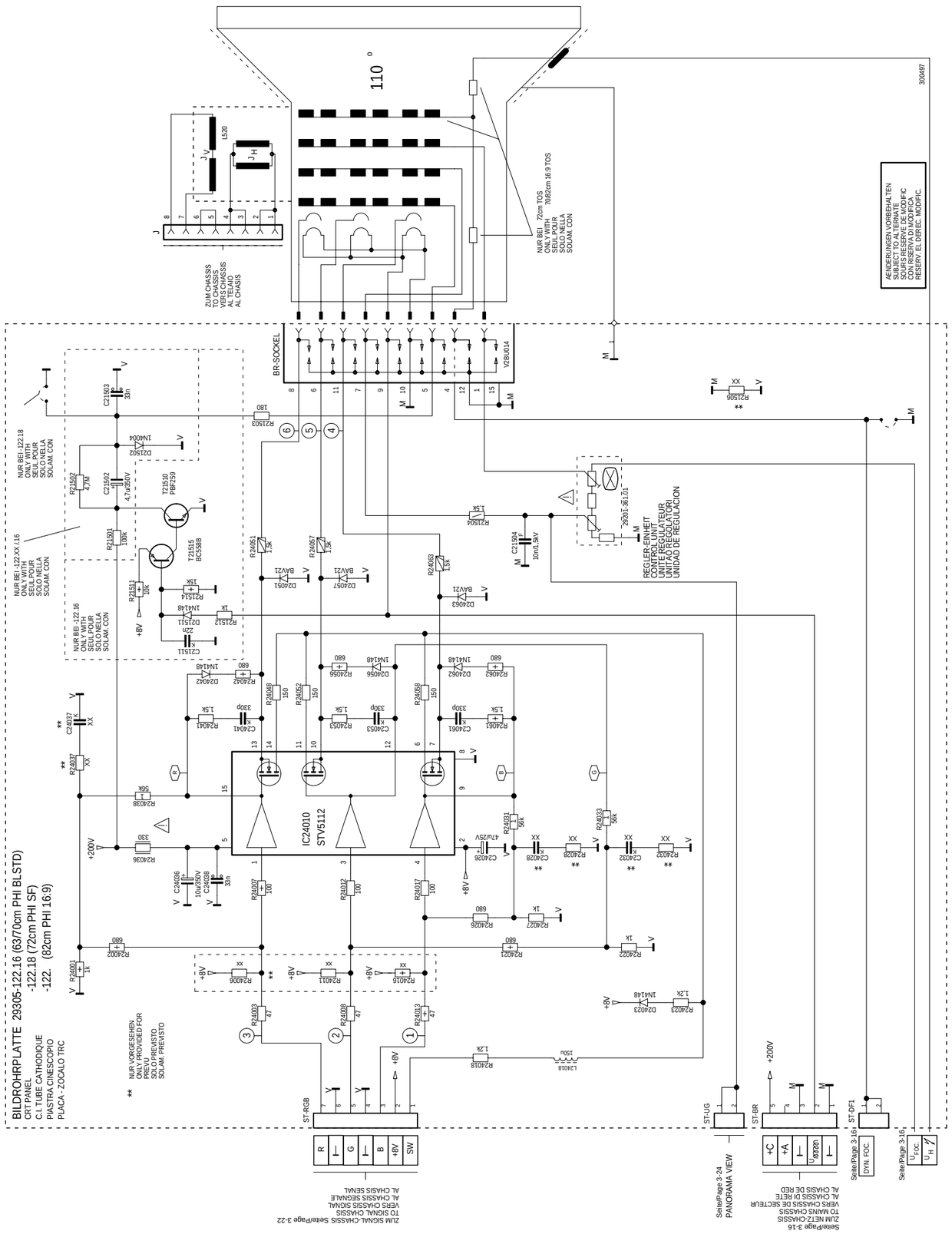

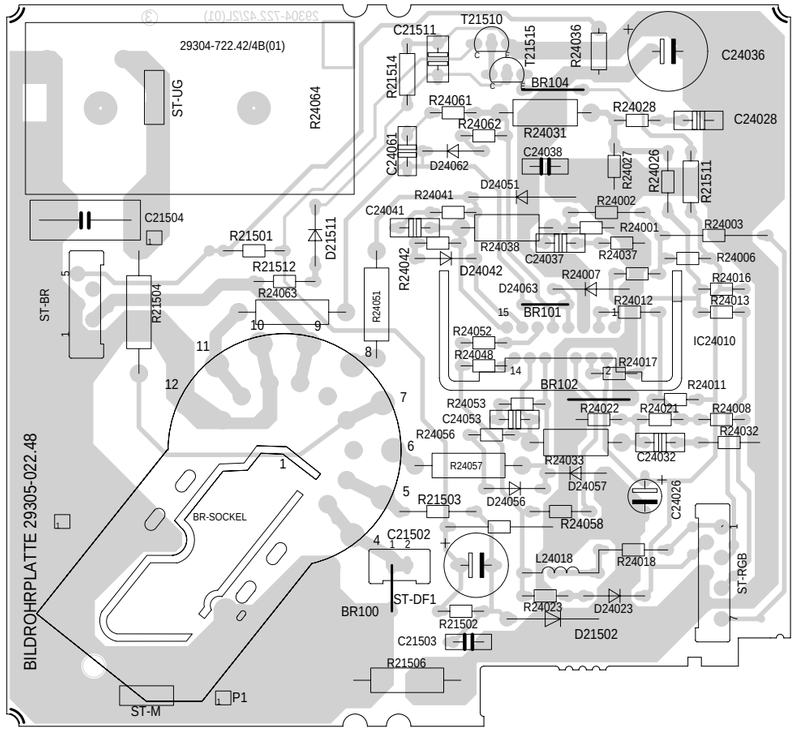

Côte composants,Vue de dessus / Component Side, Top View

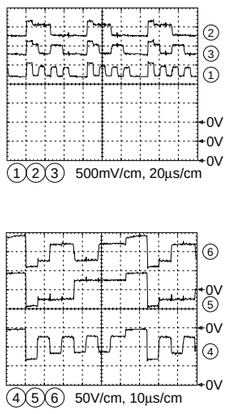

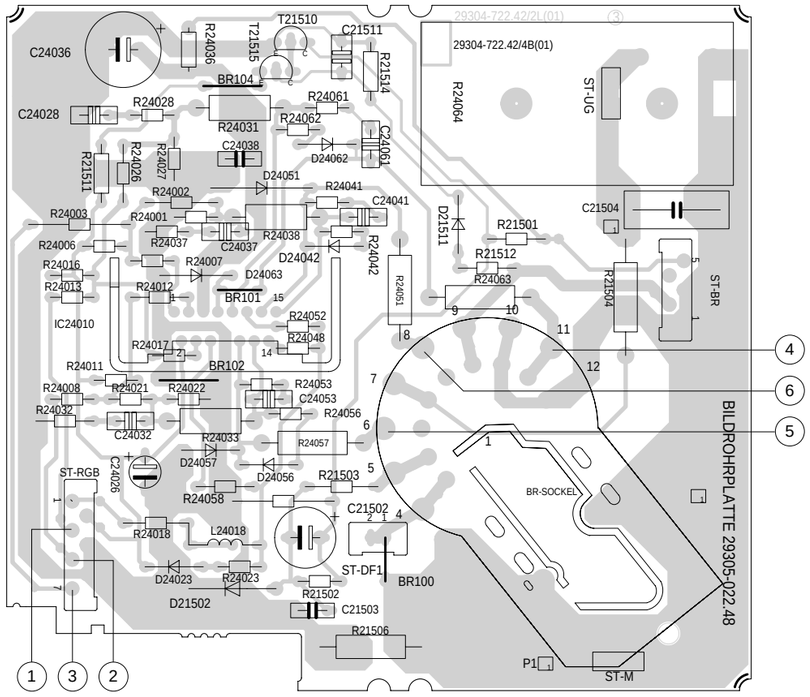

Côte soudures,Vue de dessous / Solder Side, Bottom View

C.I. alimentation / Mains Chassis

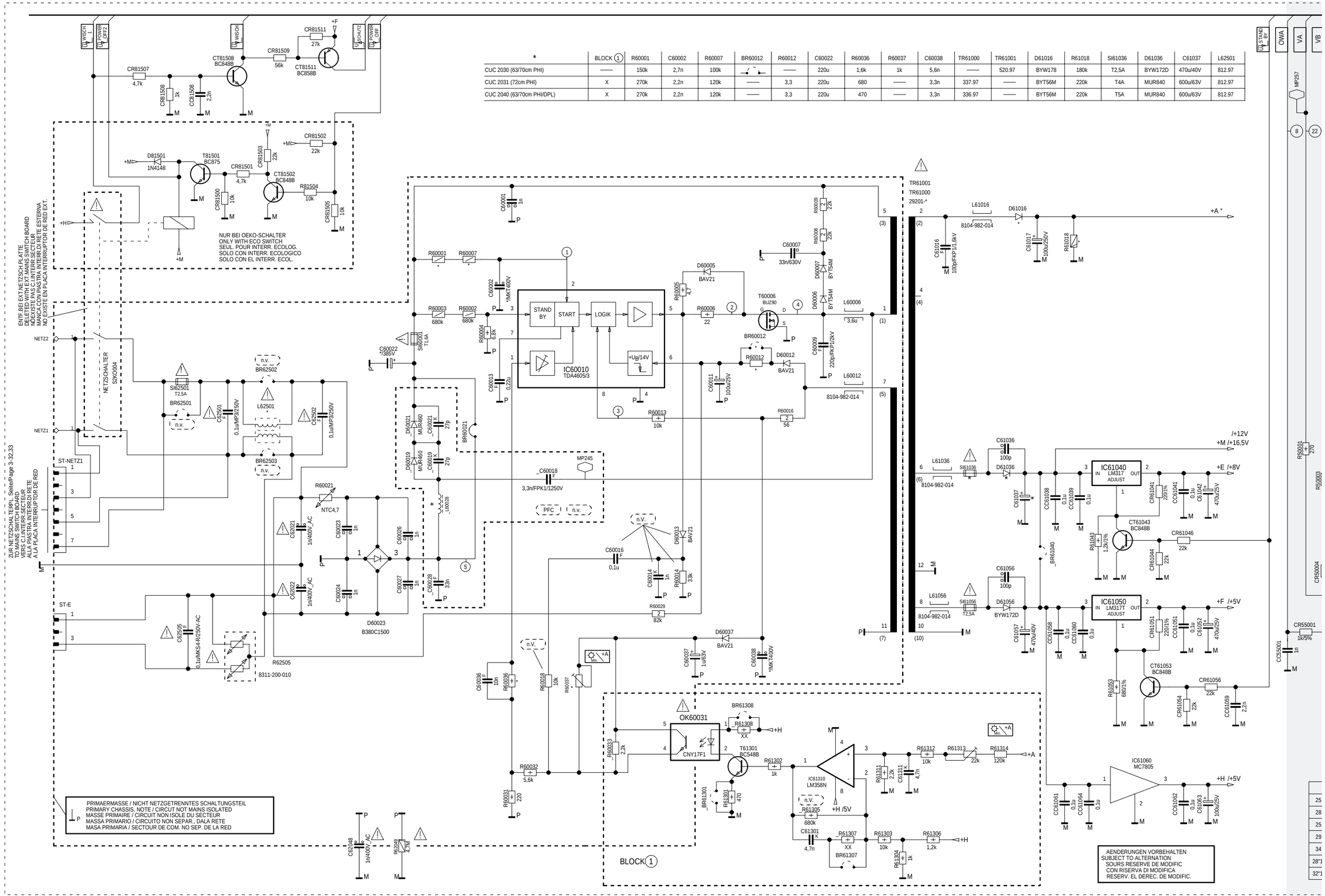

*	BLOCK 1	R60001	C60002	R60007	BR60012	R60012	C60022	R60036	R60037	C60038	TR61000	TR61001	D61016	R61018	SI61036	D61036	C61037	L62501
CUC 2030 (63/70cm PHI)	—	150k	2,7n	100k	—	—	220u	1,6k	1k	5,6n	—	520.97	BYW178	180k	T2,5A	BYW172D	470u/40V	812.97
CUC 2031 (72cm PHI)	X	270k	2,2n	120k	—	3,3	220u	680	—	3,3n	337.97	—	BYT56M	220k	T4A	MUR840	600u/63V	812.97
CUC 2040 (63/70cm PHI/DPL)	X	270k	2,2n	120k	—	3,3	220u	470	—	3,3n	336.97	—	BYT56M	220k	T5A	MUR840	600u/63V	812.97

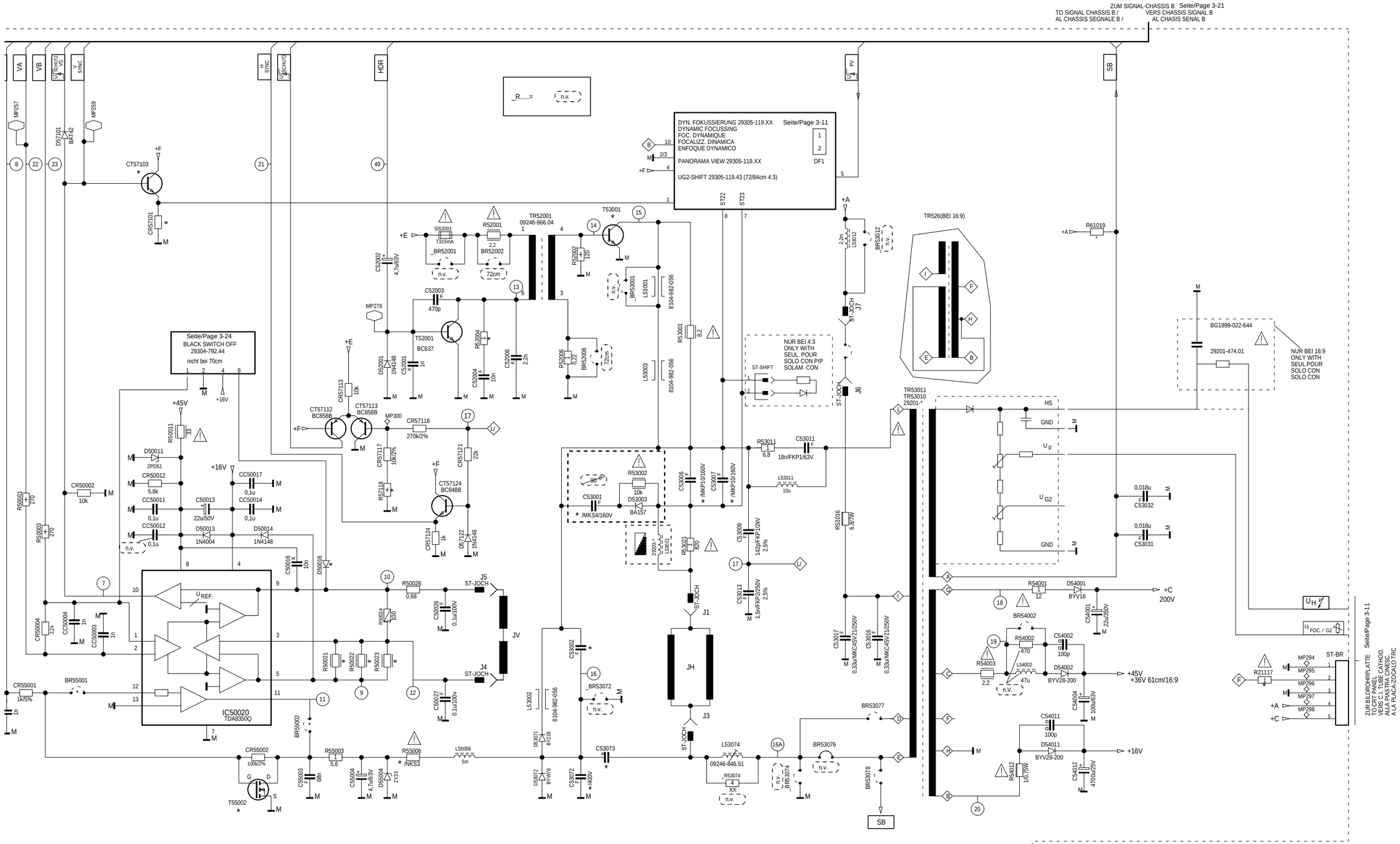

*	+A	R21117	D50016	R50021	R50022	R50023	R52004	C53001	C53002	T53001	C53006	C53007	TR53010	TR53011	L53021	C53072	C53073	L53074	BR55001	BR55002	T55002	R55006	R57118	R61019	CR57101	CT57103
25"BM	152V	6,2/1W	——	1,8	1,8	1,8	27	0,68u/	9n/FKP1	BU508AF	0,21u	0,26u	-029.52		110.95	24n	u36/MKP10	846.51			——	5,6/NKS3	3,3k/2%	330k	——	——
28"BM	152V	6,2/1W	——	1,6	1,6	1,6	27	0,68u/	9n/FKP1	BU508AF	0,21u	0,33u	-029.52		110.95	24n	u36/MKP10	846.51			——	5,6/NKS3	3,3k/2%	330k	——	——
25"PH SF	142V	6,8/1W	BAV21	1,3	1,3	1,3	27	0,68u/	14n/FKP1	S2000N	0,21u	0,33u	-029.59		124.95	20n	u68/MKP10	846.21			——	5,6/NKS3	3,9k/2%	?	——	——
29"PH SF	142V	6,8/1W	BAV21	1,3	1,3	1,3	27	0,68u/	14n/FKP1	S2000N	0,27u	0,33u	-029.59		124.95	20n	u68/MKP10	846.21			——	5,6/NKS3	3,9k/2%	?	——	——
34"PH	154V	7,5/1W	?	1,8	1,8	1,6	180	0,68u/	11,5n/FKP1	S2000N	0,21u	0,33u	-029.60		118.95	20n	u68/MKP10	846.56			——	5,6/NKS3		?	10k	BC848B
28"16:9PHI	146V	8,2/4W	?	1,5	1,5	——	27	1,2u/	13,5n/FKP1	S2000N	0,2u	0,22u	-029.63		110.95	16n	1,2u/MKP4	846.56	——	——	STP7N20	4,7/NKS3	3,3k/2%	?	——	——
32"16:9PHI	146V	8,2/4W	?	1,5	1,5	——	27	1,2u/	13,5n/FKP1	S2000N	0,2u	0,26u	-029.65		110.95	16n	1,2u/MKP4	846.56	——	——	STP7N20	4,7/NKS3		?	——	——

260597

Circuits imprimés et schémas électriques / Layout of the PCBs and Circuit Diagrams CUC 2030 F / 2031 F

Châssis Signal A / Signal Chassis A

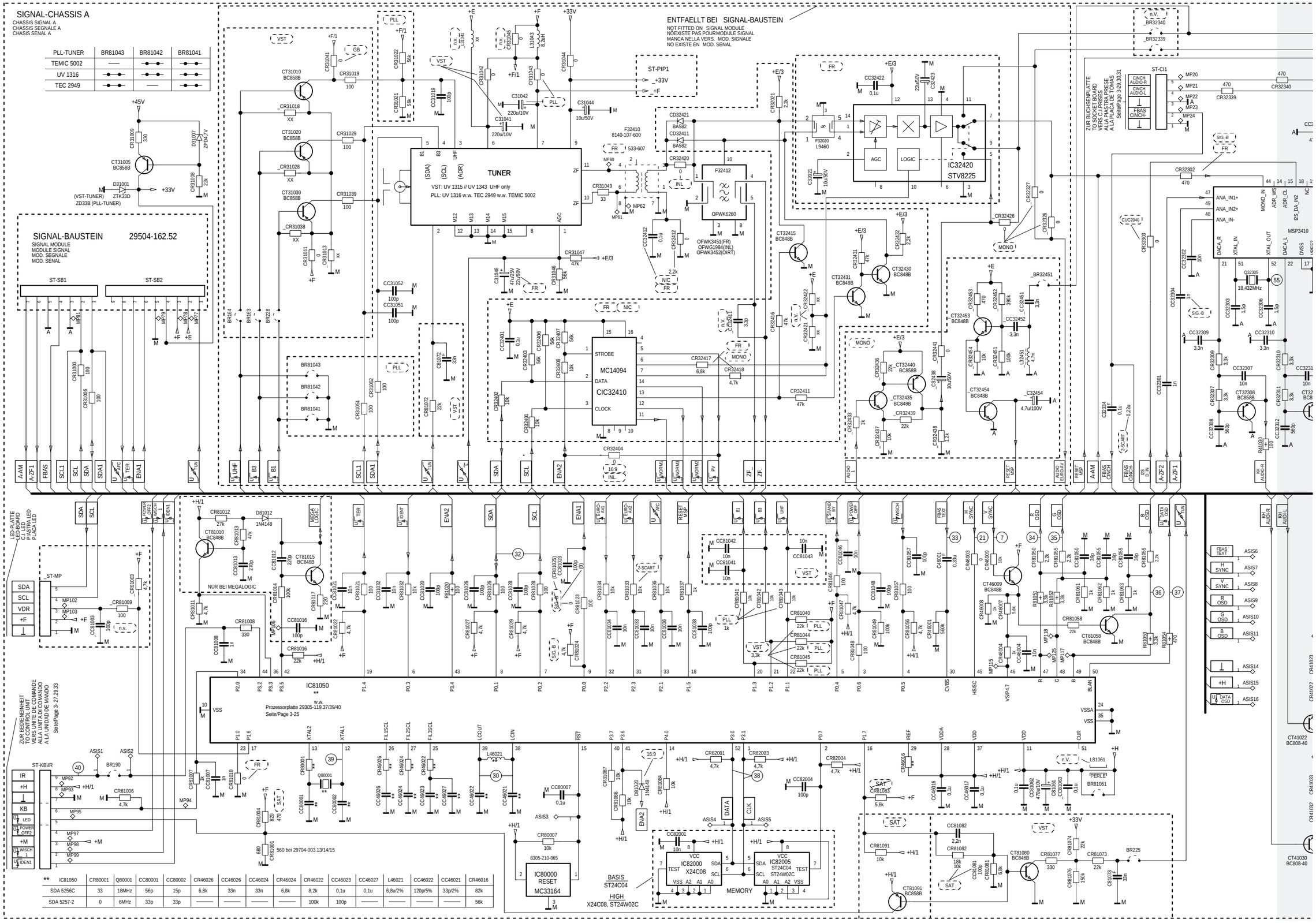

PLL-TUNER	BR81043	BR81042	BR81041
TEMIC 5002	—	●	●
UV 1316	●	●	●
TEC 2949	●	—	●

**	IC81050	CR80001	Q80001	CC80001	CC80002	CR46026	CC46026	CC46024	CR46024	CR46022	CC46023	CC46027	L46021	CC46022	CC46021	CR46016
SDA 5256C	33	18MHz	56p	15p	6,8k	33n	33n	6,8k	8,2k	0,1u	0,1u	6,8u/2%	120p/5%	33p/2%	82k	
SDA 5257-2	0	6MHz	33p	33p	—	—	—	—	100k	100p	—	—	—	—	56k	

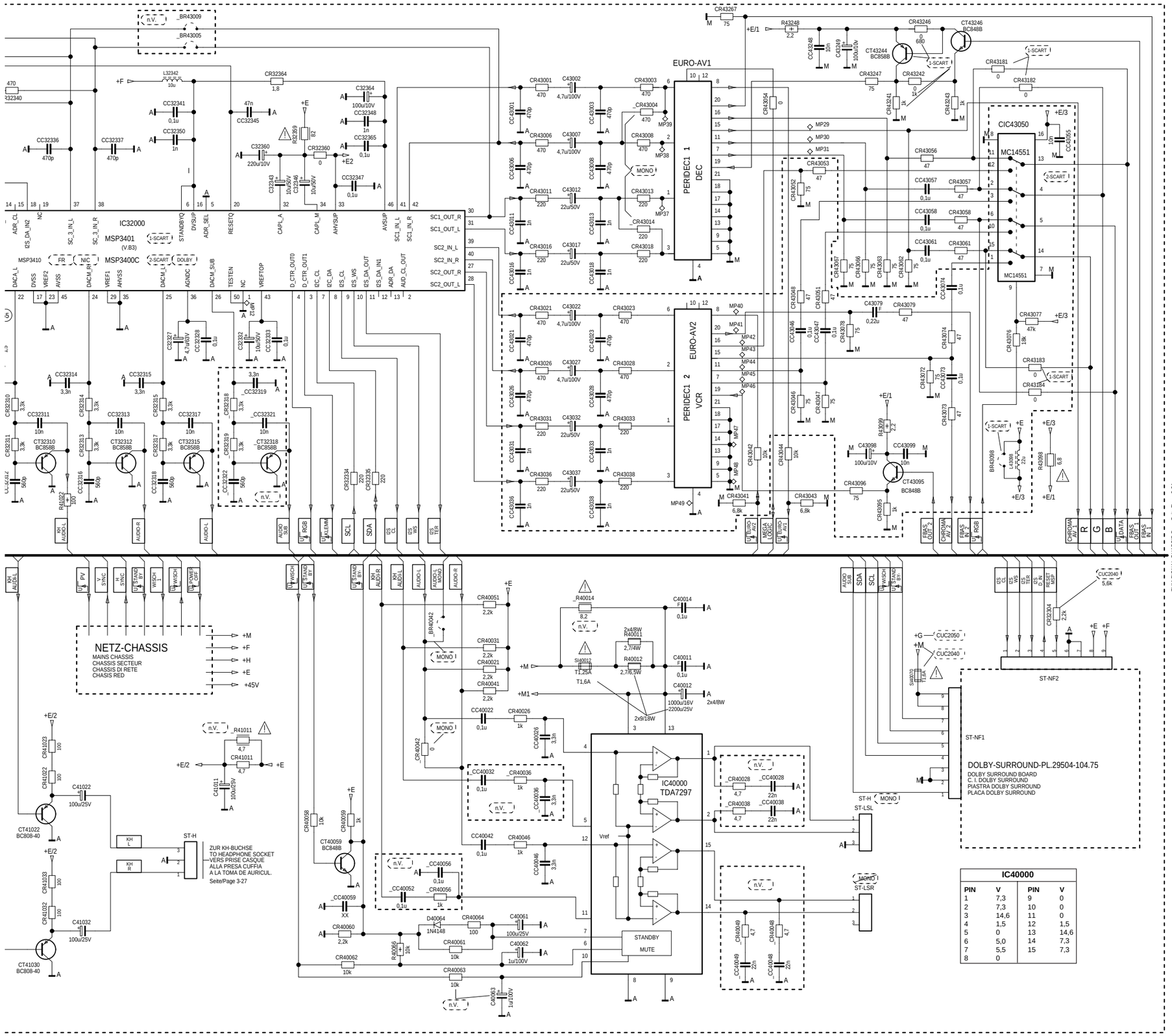

IC32000			
PIN	V	PIN	V
1	0	27	3,6
2	2,2	28	3,6
3	0	29	0
4	0	30	3,6
5	0	31	3,6
6	5,0	32	5,4
7	5,0	33	7,0
8	4,8	34	6,0
9	2,5	35	0
10	2,5	36	3,6
11	2,5	37	3,6
12	1,5	38	3,6
13	1,1	39	3,6
14	1,1	40	3,6
15	1,1	41	3,6
16	5,0	42	3,6
17	0	43	2,5
18	1,5	44	3,6
19	0	45	0
20	5,0	46	4,9
21	1,5	47	1,4
22	1,5	48	1,4
23	0	49	1,8
24	0	50	0
25	0	51	2,3
26	0	52	2,0

IC40000			
PIN	V	PIN	V
1	7,3	9	0
2	7,3	10	0
3	14,6	11	0
4	1,5	12	1,5
5	0	13	14,6
6	5,0	14	7,3
7	5,5	15	7,3
8	0		

Châssis Signal B / Signal Chassis B

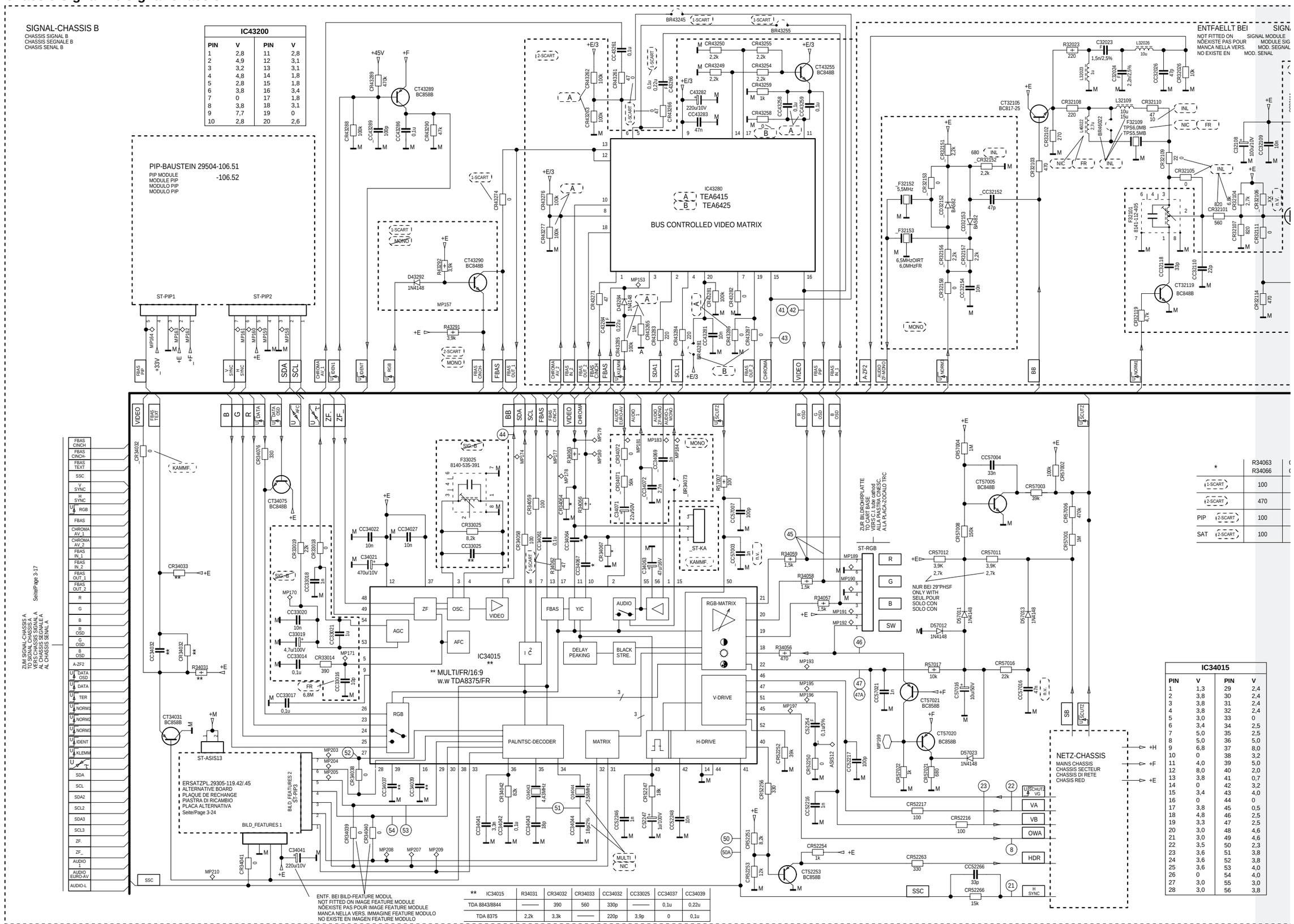

*	R34063 R34066
1-SCART	100
2-SCART	470
PIP 2-SCART	100
SAT 2-SCART	100

IC34015			
PIN	V	PIN	V
1	1,3	29	2,4
2	3,8	30	2,4
3	3,8	31	2,4
4	3,8	32	2,4
5	3,0	33	0
6	3,4	34	2,5
7	5,0	35	2,5
8	5,0	36	5,0
9	6,8	37	8,0
10	0	38	3,2
11	4,0	39	5,0
12	8,0	40	2,0
13	3,8	41	0,7
14	0	42	3,2
15	3,4	43	4,0
16	0	44	0
17	3,8	45	0,5
18	4,8	46	2,5
19	3,3	47	2,5
20	3,0	48	4,6
21	3,0	49	4,6
22	3,5	50	2,3
23	3,6	51	3,8
24	3,6	52	3,8
25	3,6	53	4,0
26	0	54	4,0
27	3,0	55	3,0
28	3,0	56	3,8

** IC34015	R34031	CR34032	CR34033	CC34032	CC33025	CC34037	CC34039
TDA 8843/8844	——	390	560	330p	——	0,1u	0,22u
TDA 8375	2,2k	3,3k	——	220p	3,9p	0	0,1u

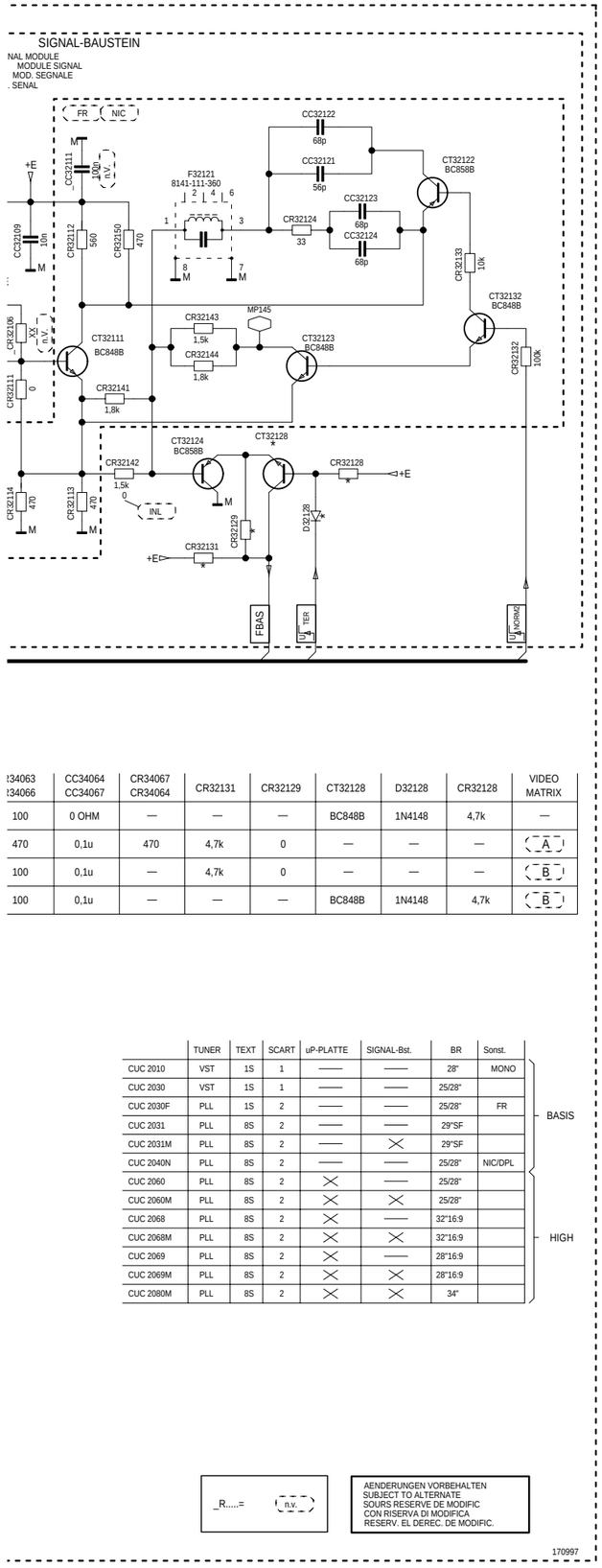

34063 34066	CC34064 CC34067	CR34067 CR34064	CR32131	CR32129	CT32128	D32128	CR32128	VIDEO MATRIX
100	0 OHM	—	—	—	BC848B	1N4148	4,7k	—
470	0,1u	470	4,7k	0	—	—	—	A
100	0,1u	—	4,7k	0	—	—	—	B
100	0,1u	—	—	—	BC848B	1N4148	4,7k	B

	TUNER	TEXT	SCART	uP-PLATTE	SIGNAL-Bst.	BR	Sonst.	
CUC 2010	VST	1S	1	——	——	28"	MONO	BASIS
CUC 2030	VST	1S	1	——	——	25/28"		BASIS
CUC 2030F	PLL	1S	2	——	——	25/28"	FR	BASIS
CUC 2031	PLL	8S	2	——	——	29"SF		BASIS
CUC 2031M	PLL	8S	2	——	×	29"SF		BASIS
CUC 2040N	PLL	8S	2	——	——	25/28"	NIC/DPL	BASIS
CUC 2060	PLL	8S	2	×	——	25/28"		HIGH
CUC 2060M	PLL	8S	2	×	×	25/28"		HIGH
CUC 2068	PLL	8S	2	×	——	32"16:9		HIGH
CUC 2068M	PLL	8S	2	×	×	32"16:9		HIGH
CUC 2069	PLL	8S	2	×	——	28"16:9		HIGH
CUC 2069M	PLL	8S	2	×	×	28"16:9		HIGH
CUC 2080M	PLL	8S	2	×	×	34"		HIGH

_R.....= n.v.

AENDERUNGEN VORBEHALTEN
SUBJECT TO ALTERNATE
SOURS RESERVE DE MODIFIC
CON RISERVA DI MODIFICA
RESERV. EL DEREC. DE MODIFIC.

170997

C.I. de remplacement / Alternative Board 29305-119.42/.45

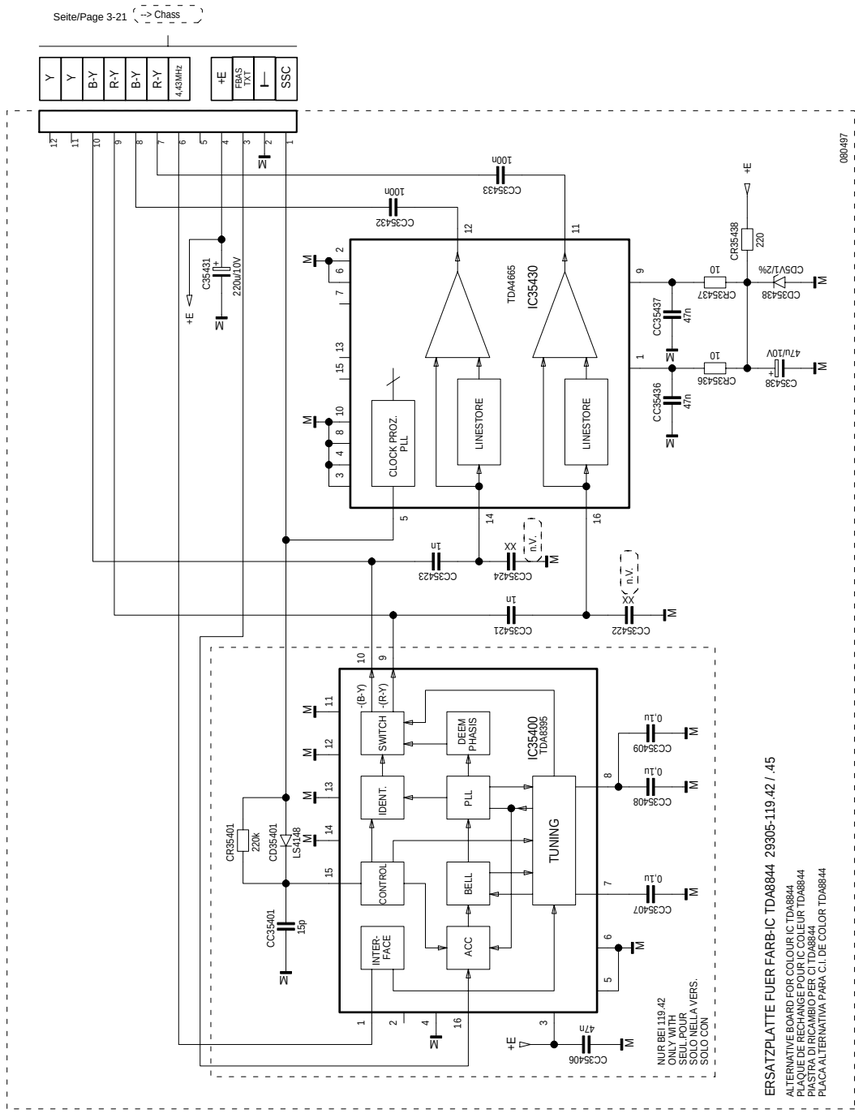

Côte composants,Vue de dessus / Component Side, Top View

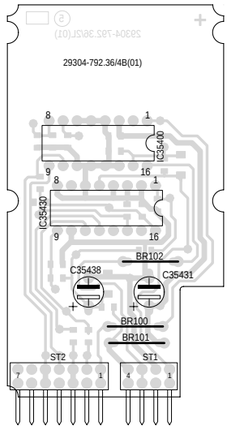

Côte soudures,Vue de dessous / Solder Side, Bottom View

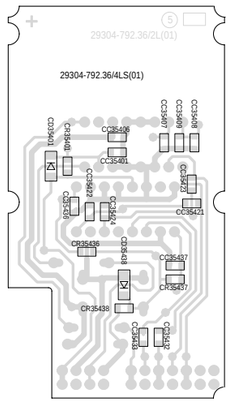

C.I. du processeur / Processor Board 29305-119.37/.39/.40/.46

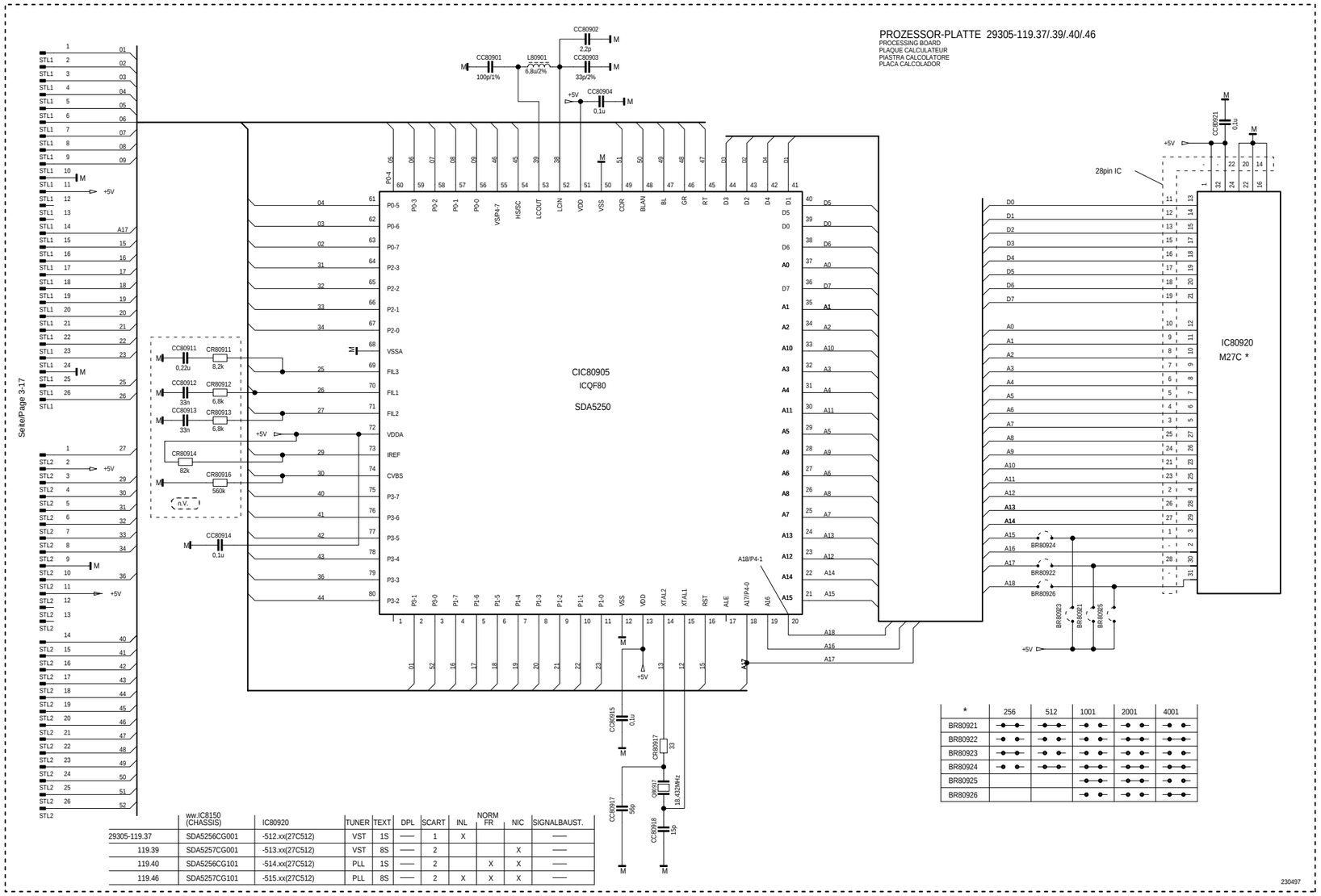

	ww.IC8150 (CHASSIS)	IC80920	TUNER	TEXT	DPL	SCART	INL	NORM FR	NIC	SIGNALBAUST.
29305-119.37	SDA5256CG001	-512.xx(27C512)	VST	1S	—	1	X			—
119.39	SDA5257CG001	-513.xx(27C512)	VST	8S	—	2			X	—
119.40	SDA5256CG101	-514.xx(27C512)	PLL	1S	—	2		X	X	—
119.46	SDA5257CG101	-515.xx(27C512)	PLL	8S	—	2	X	X	X	—

*	256	512	1001	2001	4001
BR80921					
BR80922					
BR80923					
BR80924					
BR80925					
BR80926					

Côte composants,Vue de dessus / Component Side, Top View

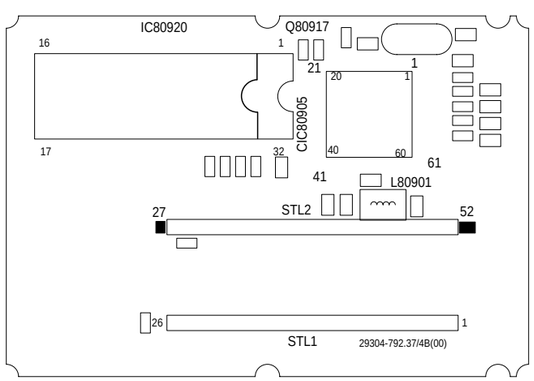

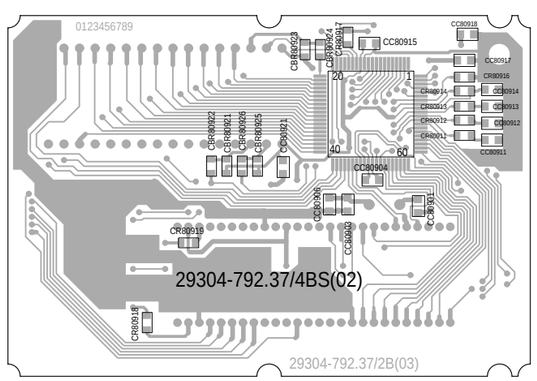

Côte soudures,Vue de dessous / Solder Side, Bottom View

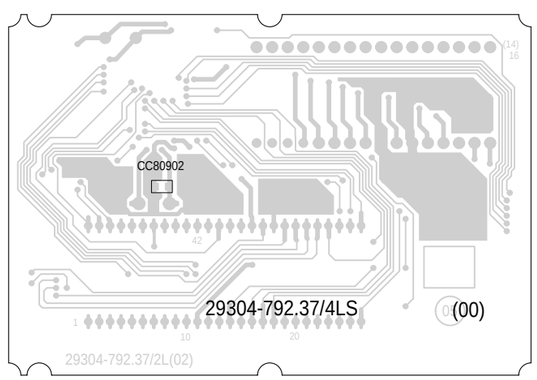

Module de commmande / Control Unit 29501-082.59

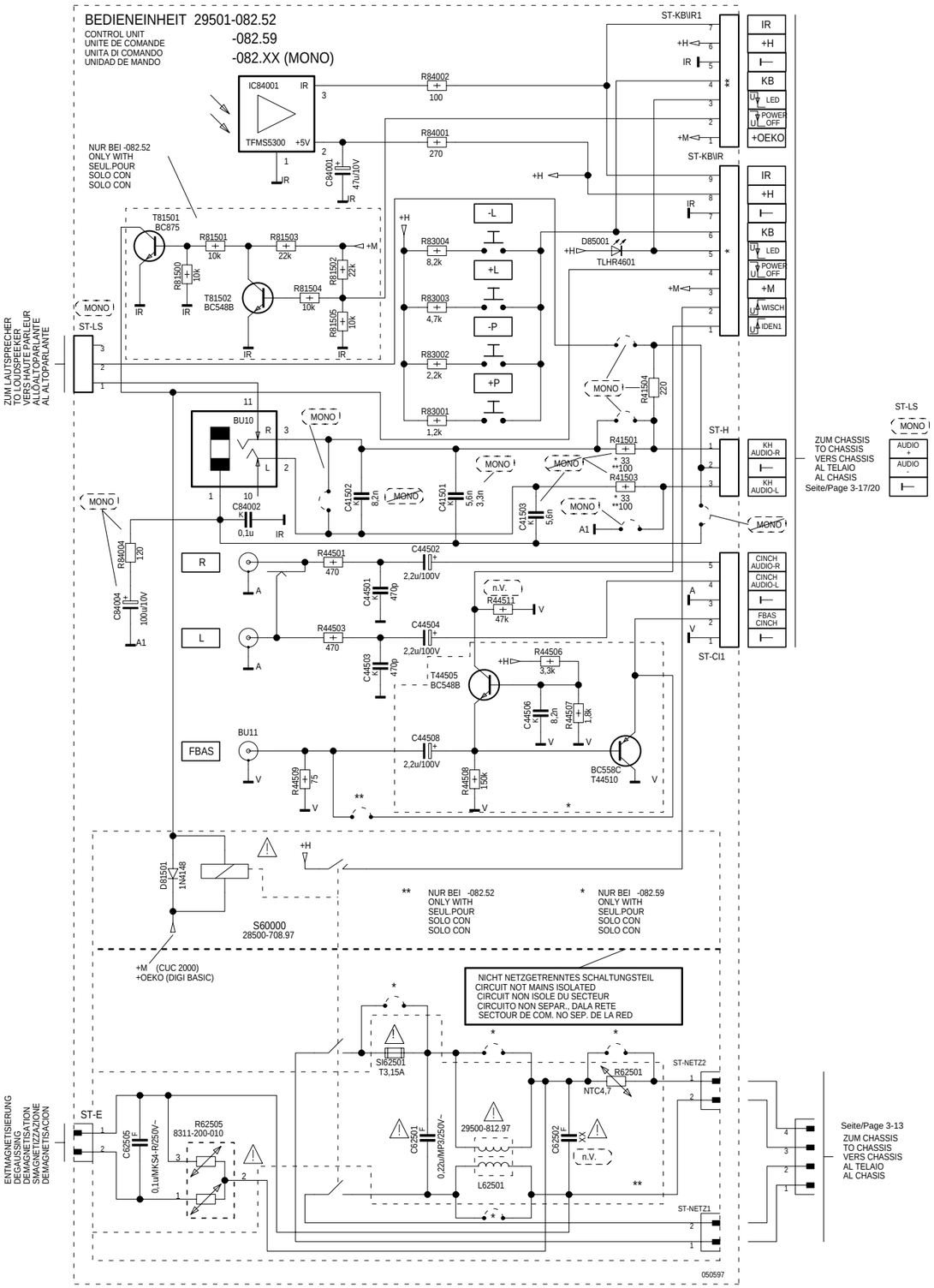

Côte composants,Vue de dessus / Component Side, Top View

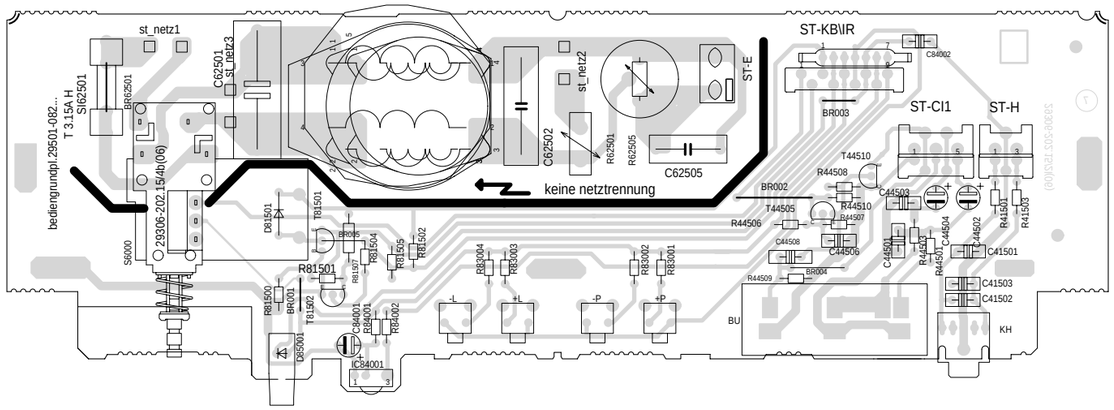

Côte soudures,Vue de dessous / Solder Side, Bottom View

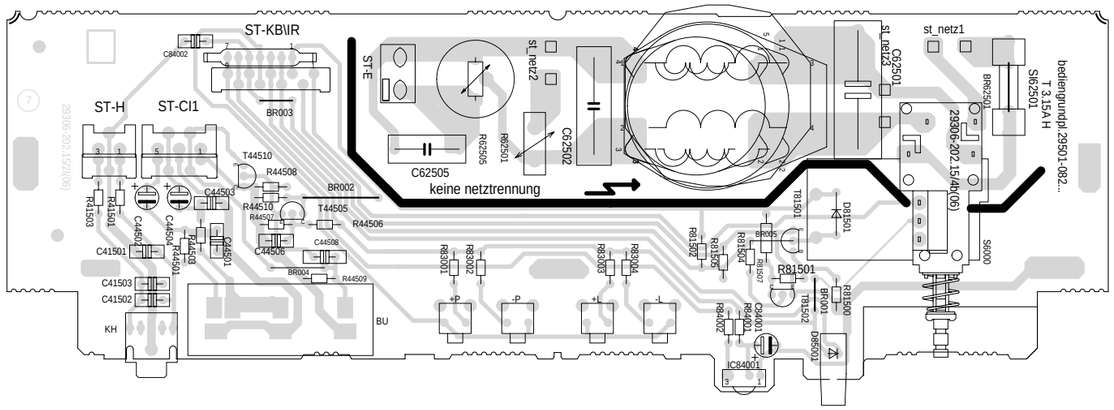

Clavier / Keyboard 29501-083.44 / .25

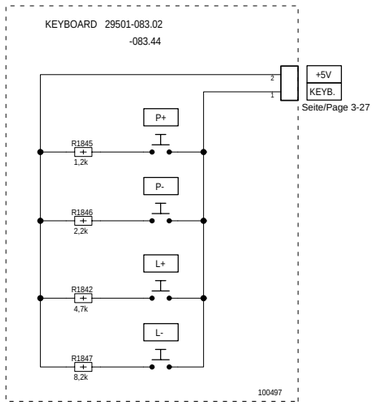

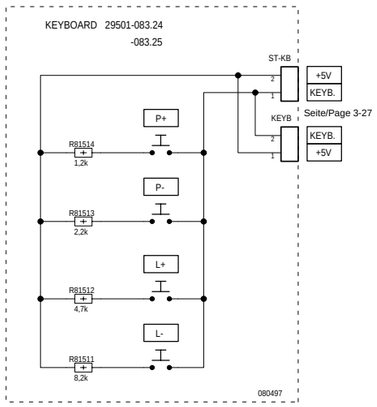

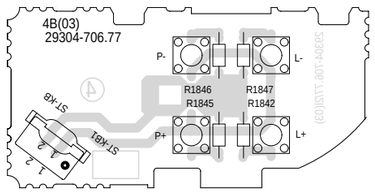

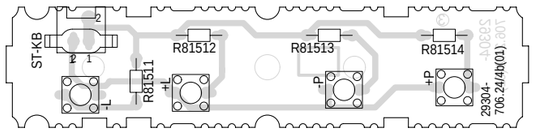

Module de commmande / Control Unit 29501-082.61

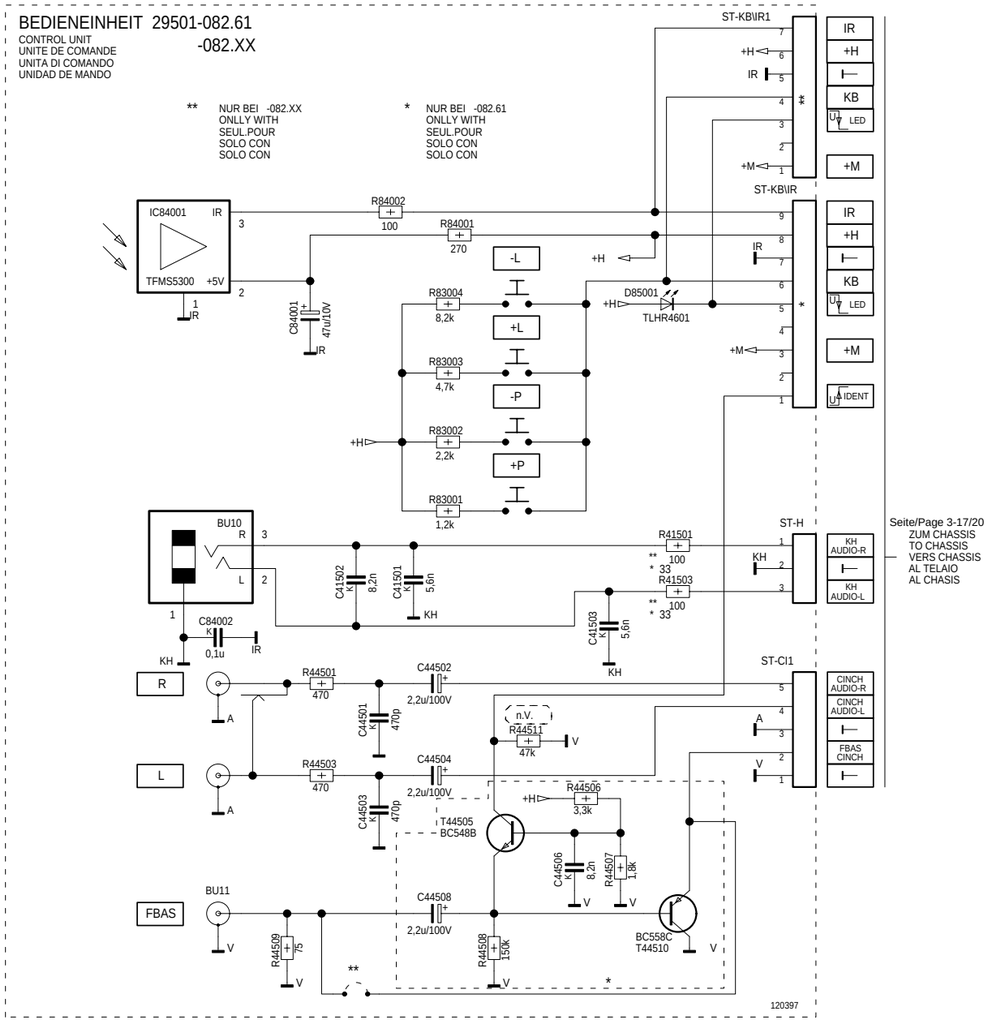

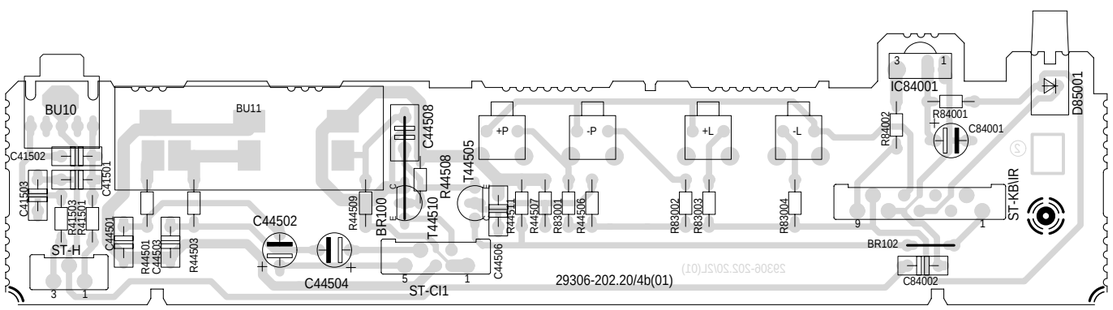

Circuit péritélévion / Socket Board 29305-008.37

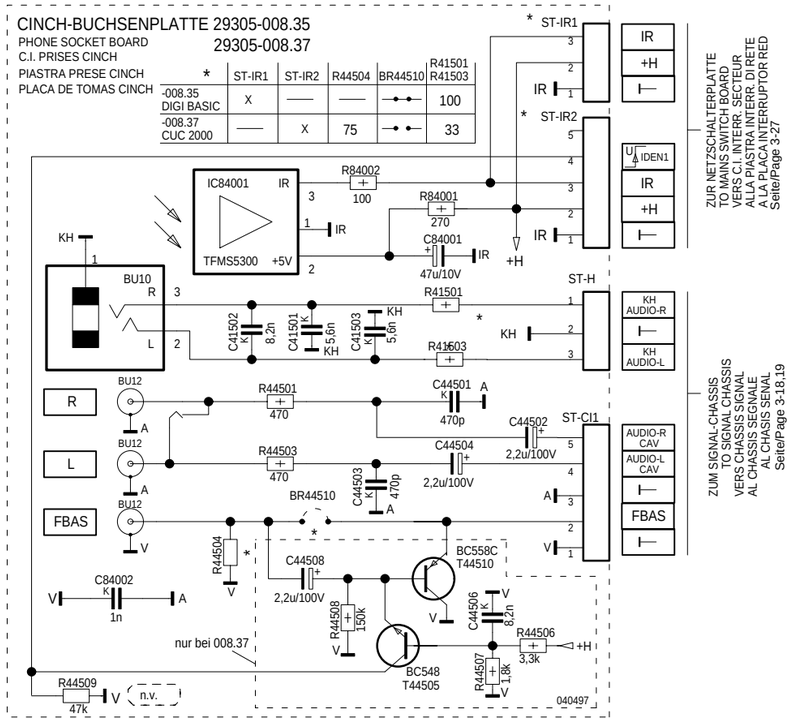

Côte composants,Vue de dessus / Component Side, Top View

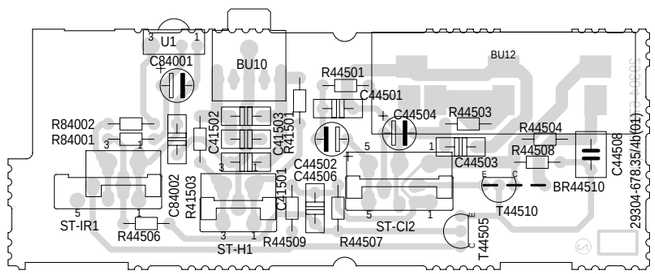

Côte soudures,Vue de dessous / Solder Side, Bottom View

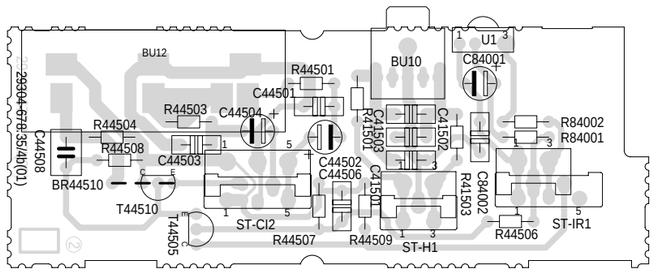

Circuit péritélévion / Socket Board 29305-008.38

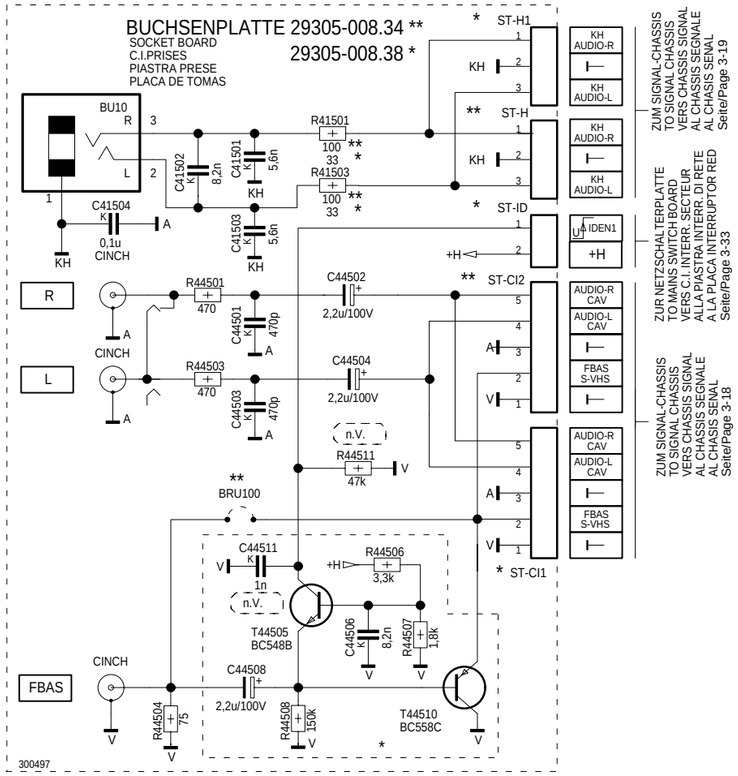

Côte composants,Vue de dessus / Component Side, Top View

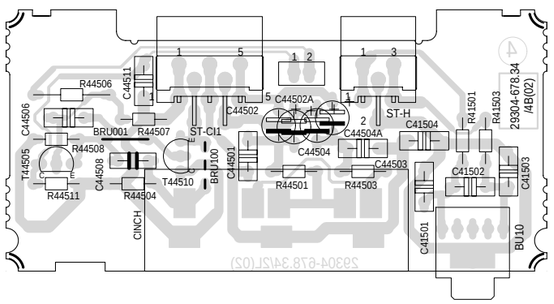

Côte soudures,Vue de dessous / Solder Side, Bottom View

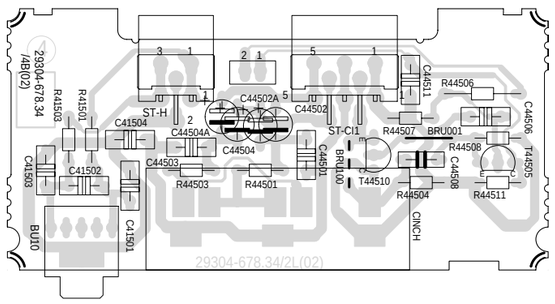

C.I. interrupteur secteur / Mains Switch Board 29305-165.71

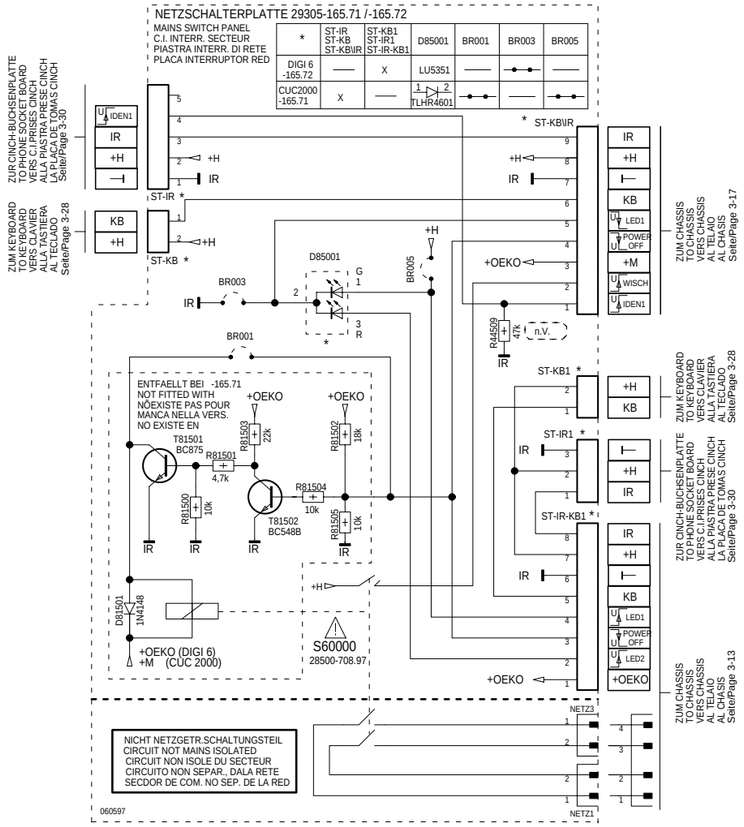

Côte composants,Vue de dessus / Component Side, Top View

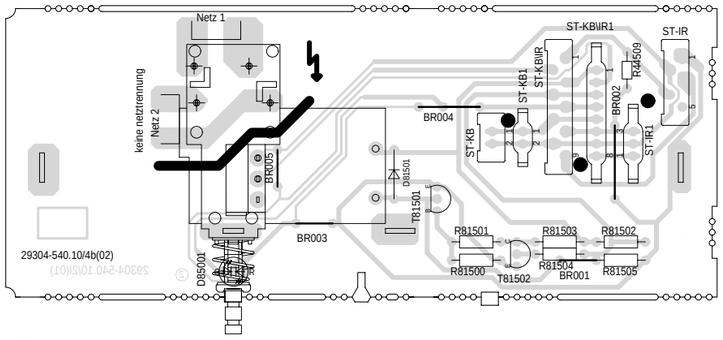

Côte soudures,Vue de dessous / Solder Side, Bottom View

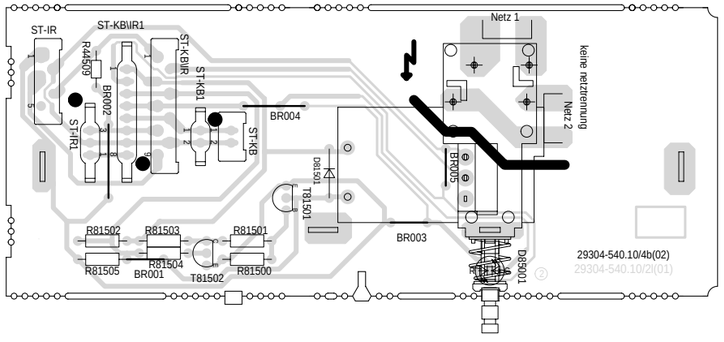

C.I. interrupteur secteur / Mains Switch Board 29305-165.73

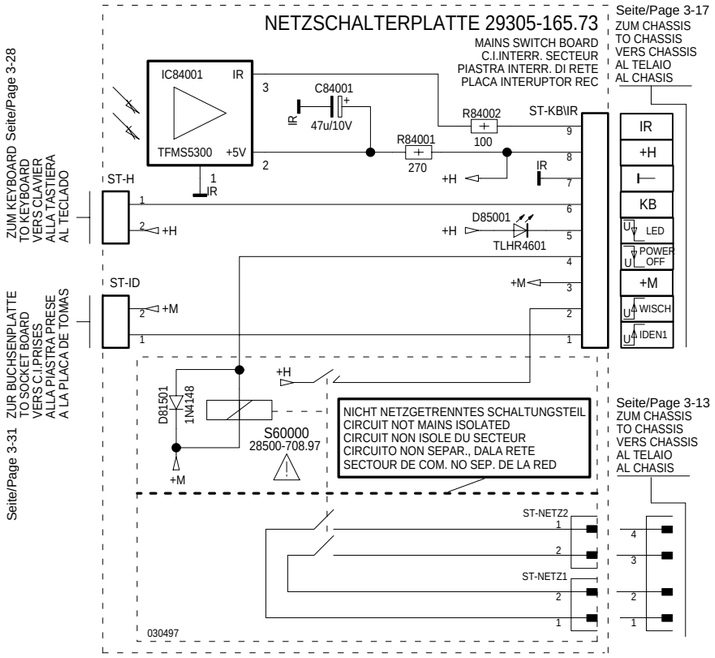

Côte composants,Vue de dessus / Component Side, Top View

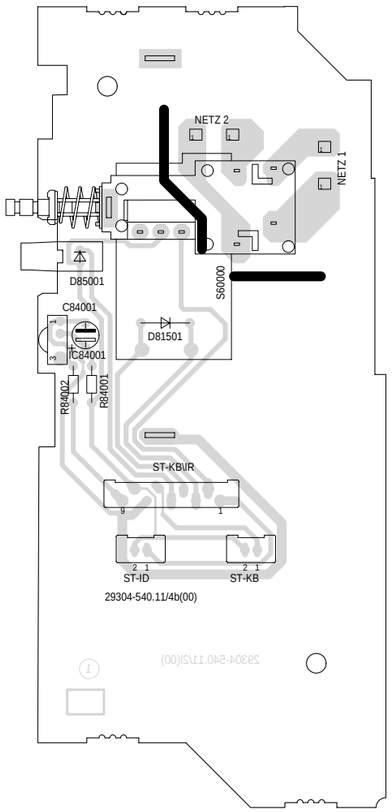

Côte soudures,Vue de dessous / Solder Side, Bottom View

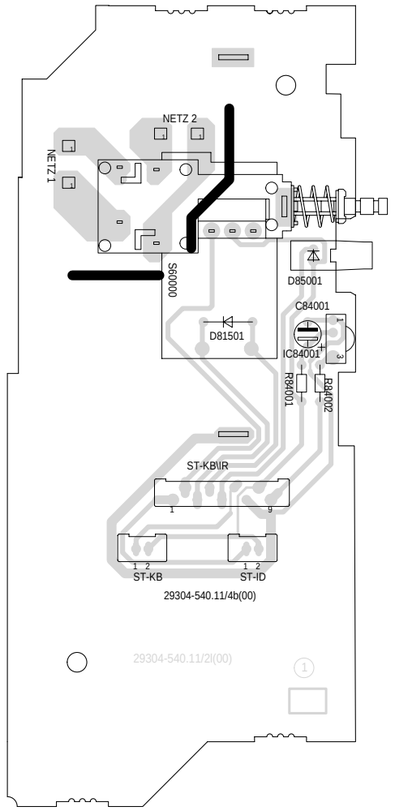

Mode Panorama / Panorama View 29305-119.43

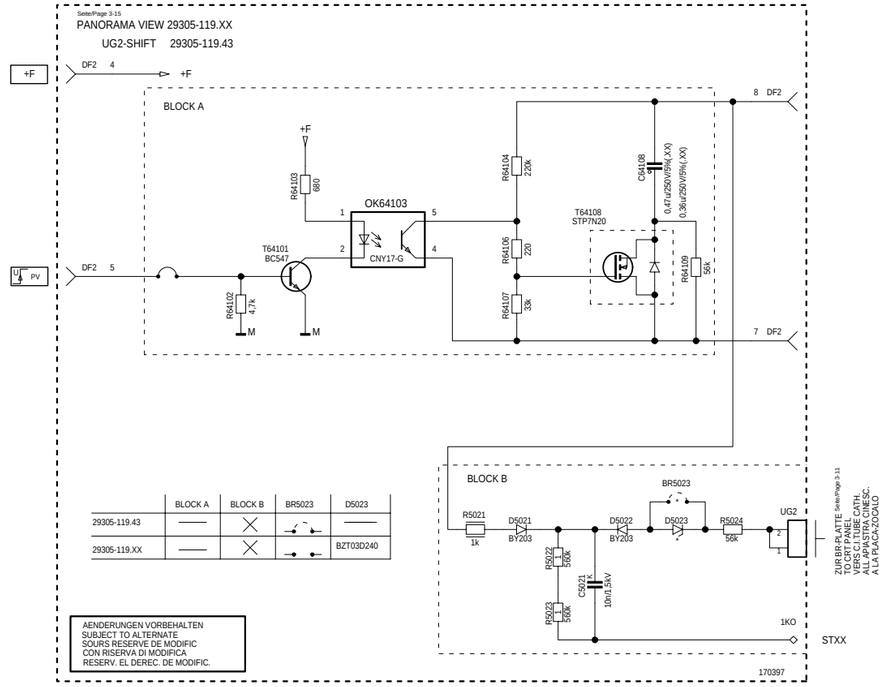

Côte composants,Vue de dessus / Component Side, Top View

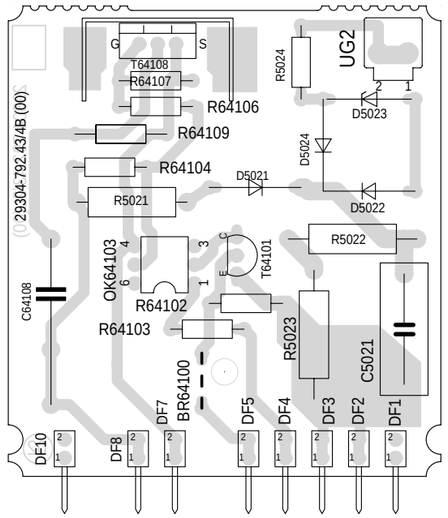

Côte soudures,Vue de dessous / Solder Side, Bottom View

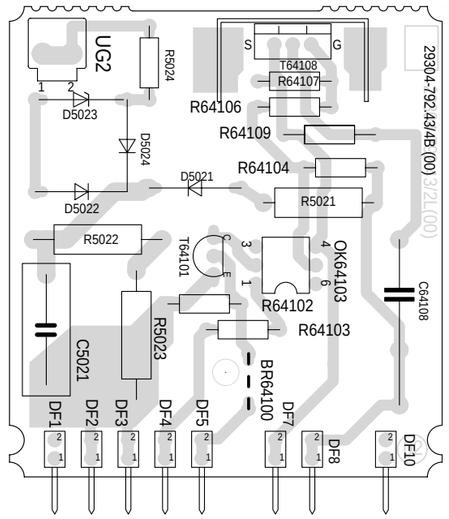

GRUNDIG

Ersatzteilliste
Pièces détachées

TV

05 / 97

ST 63-700 FR/TOP

SACH-NR. / N° REFERENCE.: 9.21661-1181
BESTELL-NR. / NO. COMMANDE.: G.CF 3581 FB SCHWARZ/NOIR

POS. NR. N°POS.	ABB. FIG.	SACHNUMMER REFERENCE	ANZ. NB	BEZEICHNUNG (D)	DESCRIPTION (F)
0001.000		29625-780.01		GEHAEUSE-VORDERTEIL OFB	BOITIER, PARTIVE AVANT
0001.100		29632-114.01		EMBLEM GRUNDIG	EMBLEME GRUNDIG
0001.200		29633-431.01		INFRA-FENSTER	FENETRE INFRAROUGE
0001.300		29501-688.01		TASTE NETZ	TOUCHE
0001.400		29628-417.01		DRUCKFEDER	RESSORT A COMPRESSION
0006.000		19126-037.97	2	LAUTSPRECHER	HAUT PARLEUR
0007.000		29501-671.06		TASTEN-SATZ	JEU DE TOUCHES
0008.000		29636-032.01		ABDECKUNG BUCHSEN	RECOUVREMENT
0010.000		29636-175.80		GEHAEUSE-RUECKTEIL	BOITIER ARRIERE
		29618-345.99		TYPENAUFKLEBER DRUCK	ETIQUETTE
				KEIN E-TEIL	AUCUNE PIECE DE RECHANGE
		29656-004.14		MONTAGEZUBEHOER F.BILDROHR	AUXIL. MONTAGE TUBE
				KEIN E-TEIL	AUCUNE PIECE DE RECHANGE
0021.000		29607-219.01	8	SPULENHAKEN	FIXATION
0024.000	⚠	09246-130.85		SPULE ENTMAGNETISIERUNG	BOBINE DE DEMAGNETISATION
0025.000	⚠	8300-020-401		BILDR.A59EAK71X01/ A59EAK	TUBE IMAGE A59EAK71X01/ A59EAK
0026.000	⚠	29201-360.02		ANODENKAPPE M.HOCHSPANNUNGSKABEL	CAPOT ANODIQUE AREC CABLE
0030.000		29501-082.59		BEDIENEINHEIT	UNITE DE COMMANDE
0030.100		29303-168.05		CINCHBUCHSE 3-FACH	PRISE CINCH 3-FOIS
0030.200		29303-390.42		KOPFHOERERBUCHSE 3,5 O.SCHALTER	PRISE ECOUTEUR
0030.300	⚠	29703-291.22		NETZSCHALTER	INTERRUPTEUR SECTEUR
WW.	⚠	29703-291.32		NETZSCHALTER	INTERRUPTEUR SECTEUR
0030.500		29703-357.11	4	TASTSCHALTER	CLAVIER
0035.000	⚠	8290-991-316		NETZKABEL KPL	CABLE SECTEUR
0036.000		29642-062.11		TELEPILOT TP 715	TELE COMMANDE TP 715
		29305-122.16	X	BILDROHRPLATTE	PLAQUE DU TUBE IMAGE
		72010-020.80		SERVICE MANUAL	INSTRUCTIONS DE SERVICE
		21661-941.03		BEDIENUNGSANLEITUNG	MODE D'EMPLOI
		72010-350.35		SERVICE TRAINING	SERVICE TRAINING
		29704-003.06	X	CHASSIS-FS-STEREO	CHASSIS C.I. STEREO
				CUC 2030 FR	CUC 2030 FR
				KEIN E-TEIL	AUCUNE PIECE DE RECHANGE
				X = SIEHE GESONDERTE E-LISTE	X = VOIR LISTE DE PIECES A PART
				WW. = WAHLWEISE	WW. = AUSSI:

ÄNDERUNGEN VORBEHALTEN
SOUS RESERVE DE MODIFICATIONS

POS. NR. N°POS.	SACHNUMMER REFERENCE	BEZEICHNUNG DESIGNATION
	29501-082.59	**BEDIENEINHEIT/ UNITE DE COMMANDE**
D 805	8309-944-601	LE DIODE TLHR 4601 TFK
IC 84001	8305-367-530	IC TFMS5300 STEHEND TFK/
T 44505	8303-205-548	TRANS BC548B
T 44510	8303-207-558	TRANS.BC 558 C

POS. NR. N°POS.	SACHNUMMER REFERENCE	BEZEICHNUNG DESIGNATION

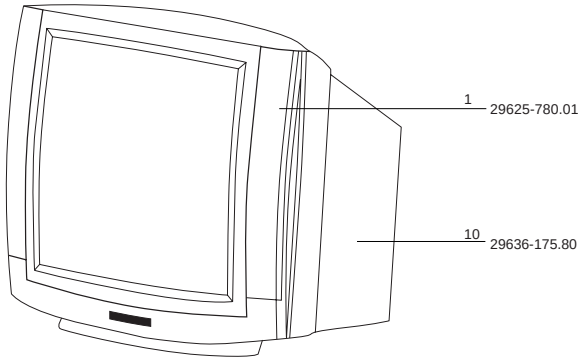

Es gelten die Vorschriften und Sicherheitshinweise gemäß dem Service Manual "Sicherheit", Sach-Nummer 72010-800.00, sowie zusätzlich die eventuell abweichenden, landesspezifischen Vorschriften!

⚠ (!) Il y a lieu d'observer les recommandations et les prescriptions de sécurité de l'Instruction de Service "Sécurité" Réf. N° 72010-800.00 ainsi que les prescriptions spécifiques à chaque pays!

ÄNDERUNGEN VORBEHALTEN / SOUS RESERVE DE MODIFICATIONS

GRUNDIG

Ersatzteilliste
Pièces détachées

TV

03 / 97

ST 70-700 FR/TOP

SACH-NR. / N° REFERENCE.: 9.21641-1181
BESTELL-NR. / NO. COMMANDE.: G.CF 2281 FB SCHWARZ/NOIR

POS. NR. N°POS.	ABB. FIG.	SACHNUMMER REFERENCE	ANZ. NB	BEZEICHNUNG (D)	DESCRIPTION (F)
0001.000		29625-767.01		GEHAEUSEVORDERTEIL OFB	BOITIER, PARTIVE AVANT
0001.100		29632-114.01		EMBLEM GRUNDIG	EMBLEME GRUNDIG
0001.200		29633-431.01		INFRA-FENSTER	FENETRE INFRAROUGE
0001.300		29501-688.01		TASTE NETZ	TOUCHE
0001.400		29628-417.01		DRUCKFEDER	RESSORT A COMPRESSION
0006.000		19126-037.97	2	LAUTSPRECHER	HAUT PARLEUR
0007.000		29501-671.06		TASTEN-SATZ	JEU DE TOUCHES
0008.000		29636-032.01		ABDECKUNG BUCHSEN	RECOUVREMENT
0010.000		29636-117.80		GEHAEUSERUECKTEIL	BOITIER ARRIERE
		29618-343.99		TYPENAUFKLEBER	ETIQUETTE
				KEIN E-TEIL	AUCUNE PIECE DE RECHANGE
		29656-004.15		MONTAGEZUBEHOER F.BILDROHR	AUXIL MONTAGE TUBE
				KEIN E-TEIL	AUCUNE PIECE DE RECHANGE
0021.000		29607-219.01	8	SPULENHAKEN	FIXATION
0024.000	⚠	09246-131.85		SPULE ENTMAGNETISIERUNG	BOBINE DE DEMAGNETISATION
0025.000	⚠	8300-030-435		BILDR.A66EAK71X01/ A66EAK	TUBE IMAGE A66EAK71X01/ A66EAK
0026.000	⚠	29201-360.02		ANODENKAPPE M.HOCHSPG.-KABEL	CAPOT ANODIQUE AREC CABLE
0030.000		29501-082.59		BEDIENEINHEIT	UNITE DE COMMANDE
0030.100		29303-168.05		CINCHBUCHSE 3-FACH	PRISE CINCH 3-FOIS
0030.200		29303-390.42		KOPFHOERERBUCHSE 3,5 O.SCHALTER	PRISE ECOUTEUR
0030.300	⚠	29703-291.22		NETZSCHALTER	INTERRUPTEUR SECTEUR
WW.	⚠	29703-291.32		NETZSCHALTER	INTERRUPTEUR SECTEUR
0030.500		29703-357.11	4	TASTSCHALTER	CLAVIER
0035.000	⚠	8290-991-316		NETZKABEL KPL.	CABLE SECTEUR
0036.000		29642-062.11		TELEPILOT TP 715	TELE COMMANDE TP 715
		29305-122.16	X	BILDROHRPLATTE	PLAQUE DU TUBE IMAGE
		21641-941.03		BEDIENUNGSANLEITUNG	MODE D'EMPLOI
		72010-020.80		SERVICE MANUAL	INSTRUCTION DE SERVICE
		72010-350.35		SERVICE TRAINING	SERVICE TRAINING
		29704-003.03	X	CHASSIS-FS-STEREO	CHASSIS C.I. STEREO
				CUC 2030 F	CUC 2030 F
				KEIN E-TEIL	AUCUNE PIECE DE RECHANGE

X = SIEHE GESONDERTE E-LISTE
WW. = WAHLWEISE

X = VOIR LISTE DE PIECES A PART
WW. = AUSSI:

Btx *32700#

ÄNDERUNGEN VORBEHALTEN
SOUS RESERVE DE MODIFICATIONS

POS. NR. N°POS.	SACHNUMMER REFERENCE	BEZEICHNUNG DESIGNATION
D 805	8309-944-601	LE DIODE TLHR 4601 TFK
IC 84001	8305-367-530	IC TFMS5300 STEHEND TFK/
T 44505	8303-205-548	TRANS BC548B
T 44510	8303-207-558	TRANS.BC 558 C

POS. NR. N°POS.	SACHNUMMER REFERENCE	BEZEICHNUNG DESIGNATION

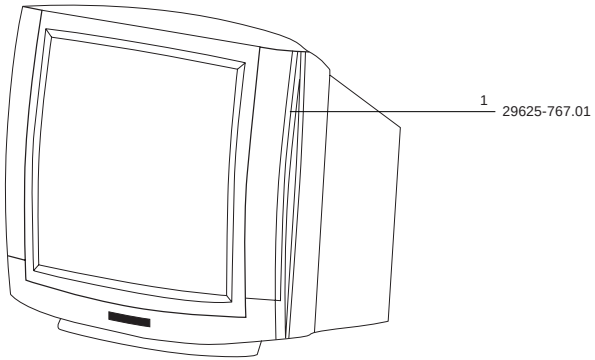

Es gelten die Vorschriften und Sicherheitshinweise gemäß dem Service Manual "Sicherheit", Sach-Nummer 72010-800.00, sowie zusätzlich die eventuell abweichenden, landesspezifischen Vorschriften!

⚠ (!)

Il y a lieu d'observer les recommandations et les prescriptions de sécurité de l'Instruction de Service "Sécurité" Réf. N° 72010-800.00 ainsi que les prescriptions spécifiques à chaque pays!

Btx *32700#

ÄNDERUNGEN VORBEHALTEN / SOUS RESERVE DE MODIFICATIONS

GRUNDIG

Ersatzteilliste
Pièces détachées

TV

04 / 97

ST 70-780 FR/TOP

SACH-NR. / N° REFERENCE.: 9.21672-1175
BESTELL-NR. / NO. COMMANDE.: G.CF 5975 FB COSMOS-SCHWARZ/COSMOS BLACK

POS. NR. N°POS.	ABB. FIG.	SACHNUMMER REFERENCE	ANZ. NB	BEZEICHNUNG (D)	DESCRIPTION (F)
0001.000		29625-709.01		GEHAEUSEVORDERTEIL OFB	BOITIER, PARTIVE AVANT
0001.100		29602-603.51		EMBLEM GRUNDIG	EMBLEME GRUNDIG
0001.200		29633-513.61		ABDECKUNG KPL	RECOUVREMENT
0001.300		29608-864.01	4	SOCKELEINLAGE	INSERT DU SOCLE
0006.000		19126-025.97	2	LAUTSPRECHER	HAUT PARLEUR
0007.000		29633-558.01		BUCHSENABDECKUNG	MASQUE D'EMBASE
0009.000		29631-888.80		GEHAEUSERUECKTEIL	BOITIER ARRIERE
0010.000		29618-348.14		TYPENAUFKLEBER	ETIQUETTE
		29656-004.15		MONTAGEZUBEHOER F.BILDROHR KEIN E-TEIL	AUXIL.MONTAGE TUBE AUCUNE PIECE DE RECHANGE
0021.000		29607-219.01	8	SPULENHAKEN	FIXATION
0024.000	⚠	09246-131.85		SPULE ENTMAGNETISIERUNG	BOBINE DE DEMAGNETISATION
0025.000	⚠	8300-030-435		BILDR.A66EAK71X01/ A66EAK	TUBE IMAGE A66EAK71X01/ A66EAK
0026.000	⚠	29201-360.02		ANODENKAPPE M.HOCHSPANNUNGSKABEL	CAPOT ANODIQUE AREC CABLE
0030.000		29501-082.61		BEDIENEINHEIT	UNITE DE COMMANDE
0030.100		29303-168.04		CINCHBUCHSE 3-FACH	C.I. EMBASES CINCH 3-FOIS
0030.200		29303-390.43		KOPFHOERERBUCHSE 3,5 M.SCHALTER	PRISE ECOUTEUR
0030.300		29703-357.11	4	TASTSCHALTER	CLAVIER
0030.400		29501-622.01		TASTENSATZ	JEU DE TOUCHES
0031.000		29636-200.01		VERLAENGERUNG NETZTASTE	PROLONGATEUR TOUCHE SECTEUR
0032.000	⚠	8290-991-316		NETZKABEL KPL	CABLE SECTEUR
0034.000		29642-062.11		TELEPILOT TP 715	TELE COMMANDE TP 715
		29305-122.16	X	BILDROHRPLATTE	PLAQUE DU TUBE IMAGE
		72010-020.80		SERVICE MANUAL	INSTUCTIONS DE SERVICE
		21672-941.03		BEDIENUNGSANLEITUNG	MODE D'EMPLOI
		72010-350.35		SERVICE TRAINING	SERVICE TRAINING
		29704-003.09	X	CHASSIS-FS-STEREO CUC 2030 F KEIN E-TEIL	CHASSIS C.I. STEREO CUC 2030 F AUCUNE PIECE DE RECHANGE
				X = SIEHE GESONDERTE E-LISTE	X = VOIR LISTE DE PIECES A PART

ÄNDERUNGEN VORBEHALTEN
SOUS RESERVE DE MODIFICATIONS

POS. NR. N°POS.	SACHNUMMER REFERENCE	BEZEICHNUNG DESIGNATION
	29501-082.61	**BEDIENEINHEIT/ UNITE DE COMMANDE**
D 805	8309-944-601	LE DIODE TLHR 4601 TFK
IC 84001	8305-367-530	IC TFMS5300 STEHEND TFK/
T 44505	8303-205-548	TRANS BC548B
T 44510	8303-207-558	TRANS.BC 558 C

POS. NR. N°POS.	SACHNUMMER REFERENCE	BEZEICHNUNG DESIGNATION

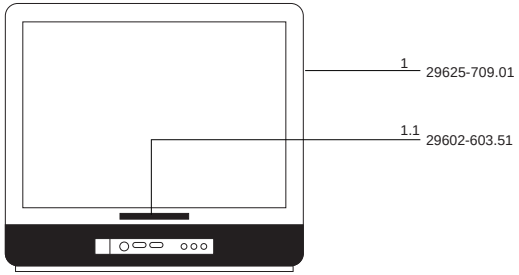

Es gelten die Vorschriften und Sicherheitshinweise gemäß dem Service Manual "Sicherheit", Sach-Nummer 72010-800.00, sowie zusätzlich die eventuell abweichenden, landesspezifischen Vorschriften!

Il y a lieu d'observer les recommandations et les prescriptions de sécurité de l'Instruction de Service "Sécurité" Réf. N° 72010-800.00 ainsi que les prescriptions spécifiques à chaque pays!

ÄNDERUNGEN VORBEHALTEN / SOUS RESERVE DE MODIFICATIONS

GRUNDIG

Ersatzteilliste
Pièces détachées

TV

09 / 97

GREENVILLE 7003 FR TOP

SACH-NR. / N° REFERENCE.: 9.21647-1181
BESTELL-NR. / NO. COMMANDE.: G.CF 9581 FB SCHWARZ/NOIR

POS. NR. N°POS.	ABB. FIG.	SACHNUMMER REFERENCE	ANZ. NB	BEZEICHNUNG (D)	DESIGNATION (F)
		9.21647-1181		GREENVILLE 7003 FR/TOP SCHWARZ	GREENVILLE 7003 FR/TOP NOIR
0001.000		29625-773.01		GEHAEUSE-VORDERTEIL OFB	BOITIER, PARTIE AVANT
0001.100		29602-603.51		EMBLEM GRUNDIG	EMBLEME GRUNDIG
0001.200		29608-864.01	4	SOCKELEINLAGE	INSERT SOCLE
0001.300		27041-217.01		DRUCKSCHNAEPPER	CLIQUET
0001.400		29636-125.01		FENSTER DRUCK KPL	FENETRE
0008.000		19126-037.97	2	LAUTSPRECHER	HAUT PARLEUR
0009.000		29636-035.03		GEHAEUSE-RUECKTEIL OFB	BOITIER ARRIERE
0010.000		29618-354.04		TYPENAUFKLEBER	ETIQUETTE CPL.
0010.100		29618-355.61		TYPENAUFKLEBER	ETIQUETTE CPL.
		29656-004.15		MONTAGEZUBEHOER F.BILDROHR KEIN E-TEIL	AUXIL. MONTAGE TUBE VOIR LISTE SEPAREE
0021.000		29607-219.01	8	SPULENHAKEN	FIXATION
0024.000	⚠	09246-131.85		SPULE ENTMAGNETISIERUNG	BOBINE DE DEMAGNETISATON
0025.000	⚠	8300-030-435		BILDR.A66EAK71X01/ A66EAK	TUBE IMAGE A66EAK71X01/ A66EAK
0026.000	⚠	29201-360.02		ANODENKAPPE M.HOCHSPANNUNGSKABEL	ENSEMBLE TETINE AVEC CABLE THT
0028.000		29700-638.03		ABDECKUNG F. CHASSIS	RECOUVREMENT
		29305-008.38		BUCHSENPLATTE KEIN E-TEIL	EMBASE PLAQUE VOIR LISTE SEPAREE
0030.100		29303-168.57		CINCH-BUCHSE 3-FACH	PRISE CINCH 3-VOIES
0030.200		29303-390.42		KOPFHOERERBUCHSE 3,5 O.SCHALTER	PRISE ECOUTEUR
0030.300		29501-599.01		ABDECKUNG S-BUCHSEN	RECOUVREMENT PRISE S
0030.400		29703-357.01		TASTSCHALTER PROGRAMM +	TOUCHE PROGRAMME +
0030.500		29703-357.01		TASTSCHALTER PROGRAMM -	TOUCHE PROGRAMME -
0030.600		29703-357.01		TASTSCHALTER LAUTSTAERKE +	TOUCHE VOLUME +
0030.700		29703-357.01		TASTSCHALTER LAUTSTAERKE -	TOUCHE VOLUME -
0031.000		29305-165.73		NETZSCHALTERPLATTE	INTERRUPTEUR SECTEUR PLAQUE
0031.100	⚠	29703-291.72		NETZSCHALTER ECO M.WISCHER	INTERRUPTEUR SECTEUR
		29501-083.44		KEYBOARD KEIN E-TEIL	CLAVIER VOIR LISTE SEPAREE
0034.000		29501-685.01		TASTENSATZ	JEU DE TOUCHES
0047.000		29501-686.01		TASTENKNOPF M.LICHTLEITER	TOUCHE AVEC FIBRE OPTIQUE
0048.000	⚠	8290-991-316		NETZKABEL KPL	CABLE SECTEUR
0049.000		29642-061.11		TELEPILOT TP 900	TELECOMMANDE TP 900
		29305-122.16	X	BILDROHRPLATTE	C.I. TUBE
		72010-020.80		SERVICE MANUAL FR	INSTRUCTIONS DE SERVICE
		21647-941.03		BEDIENUNGSANLEITUNG	MODE D'EMPLOI
		72010-350.35		SERVICE TRAINING	SERVICE TRAINING
		29704-003.22	X	CHASSIS-FS-STEREO CUC 2030 F KEIN E-TEIL	C.I. CHASSIS STEREO CUC 2030 F VOIR LISTE SEPAREE
				X = SIEHE GESONDERTE E-LISTE	X = VOIR LISTE DE PIECES A PART

ÄNDERUNGEN VORBEHALTEN / SOUS RESERVE DE MODIFICATIONS

POS. NR. N°POS.	SACHNUMMER REFERENCE	BEZEICHNUNG DESIGNATION
	29305-008.38	**BUCHSENPLATTE/ EMBASE PLAQUE**
D 81501	8309-215-045	DIODE 1N4148
IC 84001	8305-367-530	IC TFMS5300 (STEHEND) TE
T 44505	8303-205-548	TRANS BC548B
T 44510	8303-207-558	TRANS.BC 558 C

POS. NR. N°POS.	SACHNUMMER REFERENCE	BEZEICHNUNG DESIGNATION

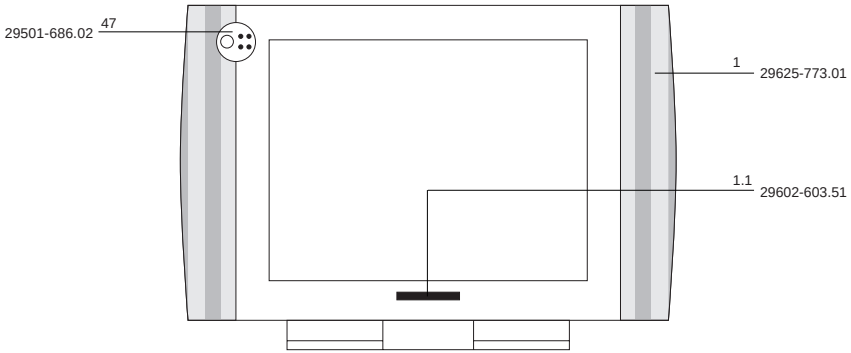

Es gelten die Vorschriften und Sicherheitshinweise gemäß dem Service Manual "Sicherheit", Sach-Nummer 72010-800.00, sowie zusätzlich die eventuell abweichenden, landesspezifischen Vorschriften!

⚠ (!) Il y a lieu d'observer les recommandations et les prescriptions de sécurité de l'Instruction de Service "Sécurité" Réf. N° 72010-800.00 ainsi que les prescriptions spécifiques à chaque pays!

ÄNDERUNGEN VORBEHALTEN / SOUS RESERVE DE MODIFICATIONS

GRUNDIG

Ersatzteilliste
Pièces détachées

TV

06 / 97

ST 72-860 FR/TOP

SACH-NR. / N° REFERENCE.: 9.21686-1181
BESTELL-NR. / NO. COMMANDE.: G.CG 0881 FB SCHWARZ/NOIR

POS. NR. N°POS.	ABB. FIG.	SACHNUMMER REFERENCE	ANZ. NB	BEZEICHNUNG (D)	DESCRIPTION (F)
0001.000		29625-778.01		GEHAEUSE-VORDERTEIL OFB COSMOS SCHWARZ	BOITIER,PARTIE AVANT NOIR COSMOS
0001.100		29602-603.51		EMBLEM GRUNDIG	EMBLEME GRUNDIG
0005.000		29636-171.01		KLAPPE	CLAPET
0007.000		19126-037.97	2	LAUTSPRECHER	HAUT PARLEUR
0009.000		29631-979.87		GEHAEUSE-RUECKWAND	BOITIER ARRIERE
0010.000		29618-350.62		TYPENAUFKLEBER KPL.	ETIQUETTE CPL.
		29656-004.17		MONTAGE ZUBEHOER F. BILDROHR KEIN E-TEIL	AUXIL. MONTAGE TUBE VOIR LISTE SEPAREE
0021.000	⚠	29607-307.01	2	SCHLAUFE	BOUCLE
0024.000	⚠	09246-134.85		SPULE ENTMAGNETISIERUNG	BOBINE DE DEMAGNETISATON
0025.000	⚠	8300-068-202		BILDR.A68ESF202X11/ A68ES	TUBE IMAGE A68ESF202X11/ A68ES
0026.000	⚠	29201-360.11		ANODENKAPPE M.HOCHSPANNUNGSKABEL	ENSEMBLE TETINE AVEC CABLE THT
		29501-083.25		KEYBOARD KEIN E-TEIL	CLAVIER VOIR LISTE SEPAREE
		29305-008.37		BUCHSENPLATTE KEIN E-TEIL	CIRCUIT PERITELEVISION VOIR LISTE SEPAREE
0030.100		29303-168.05		CINCHBUCHSE 3-FACH	PRISE CINCH 3-VOIES
0030.200		29303-390.42		KOPFHOERERBUCHSE 3,5 O.SCHALTER	PRISE ECOUTEUR
		29305-165.71		NETZSCHALTERPLATTE KEIN E-TEIL	C.I. INTERRUPTEUR SECTEUR VOIR LISTE SEPAREE
0031.100	⚠	29703-291.22		NETZSCHALTER	INTERRUPTEUR SECTEUR
WW.	⚠	29703-291.32		NETZSCHALTER	INTERRUPTEUR SECTEUR
0033.000		29703-357.01	4	TASTSCHALTER	CLAVIER
0035.000		29501-696.01		TASTENKNOPF MIT LICHTLEITER	TOUCHE AVEC FIBRE OPTIQUE
0036.000		29501-698.01		TASTENSATZ	JEU DE TOUCHES
0039.000	⚠	8290-991-316		NETZKABEL KPL.	CABLE SECTEUR
0040.000		29642-061.01		TELEPILOT TP 800	TELE COMMANDE TP 800
		29305-122.18	X	BILDROHRPLATTE	C.I. TUBE
		72010-020.70		SERVICE MANUAL	INSTRUCTIONS DE SERVICE
		21686-941.03		BEDIENUNGSANLEITUNG	MODE D'EMPLOI
		72010-350.35		SERVICE TRAINING	SERVICE TRAINING
		29704-003.15	X	CHASSIS-FS-STEREO CUC 2031 F KEIN E-TEIL	C.I. CHASSIS STEREO CUC 2031 F VOIR LISTE SEPAREE

X = SIEHE GESONDERTE E-LISTE
WW. = WAHLWEISE

X = VOIR LISTE DE PIECES A PART
WW. = VARIANTE

ÄNDERUNGEN VORBEHALTEN / SOUS RESERVE DE MODIFICATIONS

POS. NR. N°POS.	SACHNUMMER REFERENCE	BEZEICHNUNG DESIGNATION
	29305-008.37	**BUCHSENPLATTE/ CIRCUIT PERITELEVISION**
IC 84001	8305-367-530	IC TFMS5300 STEHEND TFK/
T 44505	8303-207-548	TRANS BC548C
T 44510	8303-207-558	TRANS.BC 558 C

POS. NR. N°POS.	SACHNUMMER REFERENCE	BEZEICHNUNG DESIGNATION

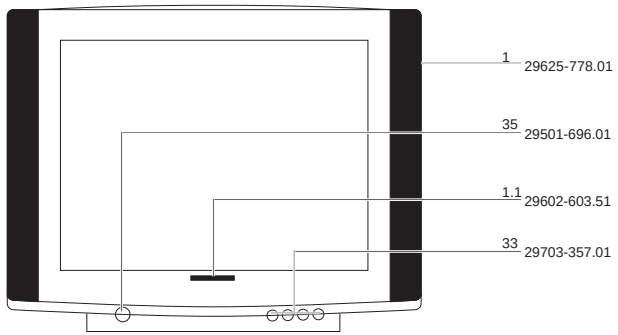

Es gelten die Vorschriften und Sicherheitshinweise gemäß dem Service Manual "Sicherheit", Sach-Nummer 72010-800.00, sowie zusätzlich die eventuell abweichenden, landesspezifischen Vorschriften!

Il y a lieu d'observer les recommandations et les prescriptions de sécurité de l'Instruction de Service "Sécurité" Réf. N° 72010-800.00 ainsi que les prescriptions spécifiques à chaque pays!

ÄNDERUNGEN VORBEHALTEN / SOUS RESERVE DE MODIFICATIONS

GRUNDIG

Ersatzteilliste
Pièces détachées

TV

06 / 97

CUC 2030 F

SACH-NR. / N° REFERENCE.: 29704-003.03/.06/.09

POS. NR. N°POS.	ABB. FIG.	SACHNUMMER REFERENCE	ANZ. NB	BEZEICHNUNG (D)	DESCRIPTION (F)
0001.000		8140-601-612		TUNER PLL 5002PH53X0003	TUNER PLL 5002PH53X0003
0002.000		29303-119.66	2	EURO-AV BUCHSENLEISTE 21-P.SCHWARZ	CONNECTEUR D'EMBASE EURO-AV 21 VOIES, NOIR
0003.000	⚠	29303-399.54		NETZ EINBAUGERAETESTECKER .03	PRISE SECTEUR ENCASTRABLE .03
0003.000	⚠	29303-399.51		NETZ EINBAUGERAETESTECKER .06/.09	PRISE SECTEUR ENCASTRABLE .06/.09
0004.000		29700-638.01	2	ABDECKUNG EURO-AV+TUNER	RECOUVREMENT
0005.000		29303-153.02		MONTAGECLIP IC40000/50020	ETRIER DE MONTAGE IC40000/50020
0006.000		29303-153.16		MONTAGECLIP IC61050/61060/61040	ETRIER DE MONTAGE IC61050/61060/61040
0007.000		29303-153.01		MONTAGECLIP T53001	ETRIER DE MONTAGE T53001
0008.000		29303-156.20		FOLIE WAERMELEITEND IC61040/61050/61060	FEUILLE DE CONDUCTIBILTE IC61040/61050/61060
0010.000		29305-119.40		PROZESSORPLATTE IC80920 .03/.09	C.I. DU PROCESSEUR IC80920 .03/.09
0010.000		29305-119.46		PROZESSORPLATTE IC80920 .06	C.I. DU PROCESSEUR IC80920 .06
0011.000		29305-119.42		ERSATZPLATTE F.FARB ICTDA (WIRD ERSETZT DURCH IC 34015)	C.I. DE REMPLACEMENT P. IC VIDEO TD (SERA REPLACE PAR IC 34015)

POS. NR. N°POS.	SACHNUMMER REFERENCE	BEZEICHNUNG DESIGNATION
C 40012	8415-166-106	ELKO 1000UF 20% 16V
C 53002	8515-911-114	KF 35 9000PF 3,5% 1500V
C 53009	8515-911-602	FKP1 142PF 2,5% 2000V
C 54002	8650-067-046	HV-KERKO 100PF 20% 1KV
C 54011	8650-067-046	HV-KERKO 100PF 20% 1KV
C 54012	8452-996-155	ELKO 4700UF 20% 25V
C 60001	8650-081-125	HV-KERKO 1000PF 20% 1KV
C 60009	8515-911-605	FKP1 220PF 5% 2000V
C 60023	8650-081-125	HV-KERKO 1000PF 20% 1KV
C 60024	8650-081-125	HV-KERKO 1000PF 20% 1KV
C 60026	8650-081-125	HV-KERKO 1000PF 20% 1KV
C 60027	8650-081-125	HV-KERKO 1000PF 20% 1KV
C 61016	8515-911-038	FKP1 100PF 10% 1600V
C 61036	8650-067-046	HV-KERKO 100PF 20% 1KV
C 61056	8650-067-046	HV-KERKO 100PF 20% 1KV
C 62021 ⚠	8660-098-234	SI-KERKO B-SS 1000PF 20%
C 62022 ⚠	8660-098-234	SI-KERKO B-SS 1000PF 20%
C 62048 ⚠	8660-098-234	SI-KERKO B-SS 1000PF 20%
C 62501 ⚠	8511-793-018	MP3 0,1UF 20% 250VW WIM/P
C 62502 ⚠	8511-793-018	MP3 0,1UF 20% 250VW WIM/P
CD 32411	8309-401-582	SMD DIODE BA582 SIE
CD 32421	8309-401-582	SMD DIODE BA582 SIE
CIC 32410	8305-814-094	SMD IC MC14094BD
CIC 43050	8305-814-551	SMD IC MC14551BD/R2 MOT
CT 31005	8301-003-858	SMD-TRANS.BC 858 B
CT 32105	8301-005-817	SMD-TRANS.BC 817-25
CT 32111	8301-004-848	SMD-TRANS.BC 848 B
CT 32119	8301-004-848	SMD-TRANS.BC 848 B
CT 32122	8301-003-858	SMD-TRANS.BC 858 B
CT 32123	8301-004-848	SMD-TRANS.BC 848 B
CT 32124	8301-003-858	SMD-TRANS.BC 858 B
CT 32132	8301-004-848	SMD-TRANS.BC 848 B

POS. NR. N°POS.	SACHNUMMER REFERENCE	BEZEICHNUNG DESIGNATION
CT 32308	8301-003-858	SMD-TRANS.BC 858 B
CT 32310	8301-003-858	SMD-TRANS.BC 858 B
CT 32312	8301-003-858	SMD-TRANS.BC 858 B
CT 32315	8301-003-858	SMD-TRANS.BC 858 B
CT 32415	8301-004-848	SMD-TRANS.BC 848 B
CT 32430	8301-004-848	SMD-TRANS.BC 848 B
CT 32431	8301-004-848	SMD-TRANS.BC 848 B
CT 34031	8301-003-858	SMD-TRANS.BC 858 B
CT 34075	8301-004-848	SMD-TRANS.BC 848 B
CT 40059	8301-004-848	SMD-TRANS.BC 848 B
CT 41022	8301-006-808	SMD-TRANS.BC 808-40
CT 41030	8301-006-808	SMD-TRANS.BC 808-40
CT 43095	8301-004-848	SMD-TRANS.BC 848 B
CT 43246	8301-004-848	SMD-TRANS.BC 848 B
CT 43255	8301-004-848	SMD-TRANS.BC 848 B
CT 43289	8301-003-858	SMD-TRANS.BC 858 B
CT 46002	8301-003-858	SMD-TRANS.BC 858 B
CT 57005	8301-004-848	SMD-TRANS.BC 848 B
CT 57020	8301-003-858	SMD-TRANS.BC 858 B
CT 57112	8301-003-858	SMD-TRANS.BC 858 B
CT 57113	8301-003-858	SMD-TRANS.BC 858 B
CT 57124	8301-004-848	SMD-TRANS.BC 848 B
CT 61043	8301-004-848	SMD-TRANS.BC 848 B
CT 61053	8301-004-848	SMD-TRANS.BC 848 B
CT 81508	8301-004-848	SMD-TRANS.BC 848 B
CT 81511	8301-003-858	SMD-TRANS.BC 858 B
D 31001	8305-306-001	IC ZTK 33 B DPD ITT
D 31007	8309-720-048	Z DIODE 4,7 C 0,5W
D 43284	8309-215-045	DIODE 1N4148
D 50011	8309-720-510	Z DIODE 51 C 0,5W
D 50013	8309-215-020	DIODE 1 N 4004 -GA
D 50014	8309-215-045	DIODE 1N4148
D 52001	8309-215-045	DIODE 1N4148
D 53003	8309-201-005	DIODE BA157

ÄNDERUNGEN VORBEHALTEN / SOUS RESERVE DE MODIFICATIONS

POS. NR. N°POS.	SACHNUMMER REFERENCE	BEZEICHNUNG DESIGNATION
D 53071 ⚠	8309-204-228	DIODE BY 228 PHI/GI/TFK
D 53072 ⚠	8309-210-144	DIODE BYW76 TEMIC/BY399C
D 54001 ⚠	8309-204-268	DIODE BYV16 TEMIC/ BYV96
D 54002	8309-516-283	DIODE BYV 28-200 RA 12,5/
D 54011	8309-516-283	DIODE BYV 28-200 RA 12,5/
D 55004	8309-709-033	Z DIODE ZY 33 ITT
D 57011	8309-215-045	DIODE 1N4148
D 57013	8309-215-045	DIODE 1N4148
D 57021	8309-215-045	DIODE 1N4148
D 57022	8309-215-045	DIODE 1N4148
D 57023	8309-215-045	DIODE 1N4148
D 57101	8309-215-045	DIODE 1N4148
D 57122	8309-215-045	DIODE 1N4148
D 60005	8309-200-021	DIODE BAV21 ITT/ TFK
D 60006	8309-516-854	DIODE BYT 54 M
D 60007	8309-516-854	DIODE BYT 54 M
D 60012	8309-200-021	DIODE BAV21 ITT/ TFK
D 60023	8308-560-384	GLR.SKB380C1500 L5B SEM/C
D 60037	8309-200-021	DIODE BAV21 ITT/ TFK
D 61016 ⚠	8309-517-178	DIODE BYW178 TEMIC/ FUF5
D 61036 ⚠	8309-820-420	DIODE MUR420
D 61056 ⚠	8309-820-420	DIODE MUR420
F 32020	8319-009-460	OFW L 9460
F 32101	8141-112-405	FILTER 7X7 405
F 32109	8602-755-042	CER.TRAP 42
F 32121	8141-111-360	FILTER 7X7 360
F 32410	8140-533-605	SPULE 7X7 605
F 32412	8319-003-451	OFWFIL K3451K SIE
F 33025	8140-535-391	SPULE 7X7 #391 SIGN535391
IC 32000	8305-433-411	IC MSP3410D-PO-B3
IC 32420	8305-125-825	IC STV8225 SGS
IC 34015	8305-338-844	IC TDA8844
IC 40000	8305-367-297	IC TDA7297
IC 43280	8305-366-415	IC TEA6415B/ TEA6415C
IC 50020	8305-338-350	IC TDA8350 Q/N5
IC 60010	8305-354-605	IC TDA 4605/3
IC 61040	8305-204-317	IC LM 317 T NSC/MOT/
IC 61050	8305-204-317	IC LM 317 T NSC/MOT/
IC 61060	8305-205-703	IC MC 7805 CT
IC 80000	8305-210-065	IC MC 33164 P-5RP
IC 80920	19798-514.01	IC 27C512-200 NS PROGR. KPL..03/.09
IC 80920	19798-515.01	IC 27C512-200 NS PROGR. KPL..06
IC 81050	8305-158-554	IC SDA5256C-G001 SIE
IC 82005	8305-124-204	IC ST24W04CB1 SGS
L 31043	8140-526-440	DR ST 0411-GRP 8,2UH
L 32023	8140-526-419	DR AX 0411-GA 1UH
L 32026	8140-526-034	DR 0309 10UH 5%
L 32109	8140-526-444	DR ST 0309-GRP 10UH
L 32342	8140-526-361	DR 0411 10UH 5%
L 46021	8140-522-922	DR ST 0411 6,8UH 2% SIE
L 46022	8140-526-012	DR ST 0309 2,7UH
L 53001	8104-982-056	FERRITPERLE HF70 BTL 3,5X
L 53002	8104-982-056	FERRITPERLE HF70 BTL 3,5X
L 53003	8104-982-056	FERRITPERLE HF70 BTL 3,5X/ PERLE FERRITE
L 53012	09240-110.51	DROSSEL 2,2 MH/BOBINE
L 53011	8140-505-249	DR A AX-GA 10UH
L 53021	29203-110.95	LINEARITAETSREGLER (110)/ REGLEUR DE LINEARITE
L 53074	09246-846.51	BRUECKENSPULE 110" 1,5 MH/ BOBINE D'ACCORD
L 55006	09245-816.01	O/W AUSKOPPELSPULE/ BOBINE DE DECOULAGE EST/QUEST

POS. NR. N°POS.	SACHNUMMER REFERENCE	BEZEICHNUNG DESIGNATION
L 60006	8104-982-057	FERRITPERLE 3,6UH 5720500/ PERLE FERRITE
L 60012	8104-982-014	DAEMPFUNGSPERLE 4330 030
L 61016	8104-982-014	DAEMPFUNGSPERLE 4330 030
L 61036	8104-982-014	DAEMPFUNGSPERLE 4330 030
L 61056	8104-982-014	DAEMPFUNGSPERLE 4330 030/ FERRITE D'ATTENUATION
L 62501 ⚠	29500-812.97	FUNKENTSTOERDROSSEL/ BOBINE ANTIPARASITE
Q 32305	8382-439-186	QUARZ #439-9 18,432MHZ 12
Q 34043	8382-136-004	QUARZ #136 2A 4,433619MHZ
Q 80001	8602-331-155	KERRES #155 18MHZ
R 21117 ⚠	8705-321-020	MOW 0411 6,2 OHM 5% SXS
R 32359 ⚠	8700-329-047	KSW NB 0207 82 OHM 5%
R 40011 ⚠	8732-292-411	DRW 4 2,7 OHM 10% KP292-0
R 43098 ⚠	8700-329-021	KSW NB 0207 6,8 OHM 5%
R 50011 ⚠	8701-121-037	KSW SI B 33 OHM 5%
R 50021 ⚠	8766-327-206	MSW 0207 1,6 OHM 2% TK100
R 50022 ⚠	8766-327-206	MSW 0207 1,6 OHM 2% TK100
R 50023 ⚠	8766-327-206	MSW 0207 1,6 OHM 2% TK100
R 50024 ⚠	8766-357-049	MSW 0414 100 OHM 5% TK100
R 52001 ⚠	8700-329-009	KSW NE 0207 2,2 OHM LCS
R 52004 ⚠	8705-329-033	MOW 0411 27 OHM 5%
R 52006 ⚠	8705-328-984	MOW 0411 0,22 OHM 10%
R 53001 ⚠	8700-329-023	KSW NB 0207 8,2 OHM 5%
R 53002 ⚠	8700-329-097	KSW NB 0207 10 KOHM 5%
R 53011 ⚠	8705-329-221	MOW 0411 6,8 OHM 10%
R 53016 ⚠	8730-179-221	DRW 7 6,8 OHM 10%
R 53021 ⚠	8705-329-071	MOW 0411 820 OHM 5% DRA
R 54001 ⚠	8705-329-025	MOW 0411 10 OHM 5% DRA
R 54003 ⚠	8700-329-009	KSW NE 0207 2,2 OHM LCS
R 54012 ⚠	8735-003-201	DRW 0,75W 1 OHM 10% BWF23
R 55003 ⚠	8705-329-019	MOW 0411 5,6 OHM 5% DRA
R 55006 ⚠	8701-230-019	NKS 3 5,6 OHM 5% ROE
R 60008 ⚠	8705-369-105	MOW 0617 22 KOHM 5%
R 60009 ⚠	8705-369-105	MOW 0617 22 KOHM 5%
R 60016 ⚠	8705-369-043	MOW 0617 56 OHM 5%
R 60021	8311-005-017	NTC 4,7 OHM 30% S237/S234
R 60029 ⚠	8705-369-319	MOW 0617 82 KOHM 10%
R 60037	8790-050-035	ESTR.SK10-A 1 KOHM LIN
R 62049 ⚠	8766-349-161	MSW SI 0414 4,7 MOHM 5%
R 62505	8311-200-010	PTC #1 DUO
SI 40012 ⚠	8315-619-028	LOET-SI.-GR 1,6 A/T
SI 52001 ⚠	8315-612-027	LOET-SI.-GR 315 MA/T
SI 60001 ⚠	8315-619-003	SI 5X20 T1,6A L 250V
SI 61036 ⚠	8315-620-225	LOET-SI.-GR 2 A/T
SI 61056 ⚠	8315-620-225	LOET-SI.-GR 2 A/T
SI 62501 ⚠	8315-617-006	SI 5X20 T2,5A L 250V
T 52001	8303-285-637	TRANS.BC 637
T 53001	8302-900-018	TRANS S2000N TOS/ BU508A
TR 52001	09246-866.97	TRAFO TREIBER/ TRANSFORMATEUR
TR 53010 ⚠	29221-029.52	TRAFO DIODEN-SPLIT KPL./ TRANSFORMATEUR LIGNE CPL.
TR 61001 ⚠	29201-520.97	TRAFO SPERRWANDLER/ TRANSFO D'ALIM.A DECOUPAGE CPL.

Es gelten die Vorschriften und Sicherheitshinweise gemäß dem Service Manual "Sicherheit", Sach-Nummer 72010-800.00, sowie zusätzlich die eventuell abweichenden, landesspezifischen Vorschriften!

⚠ (!) Il y a lieu d'observer les recommandations et les prescriptions de sécurité de l'Instruction de Service "Sécurité" Réf. N° 72010-800.00 ainsi que les prescriptions spécifiques à chaque pays!

ÄNDERUNGEN VORBEHALTEN / SOUS RESERVE DE MODIFICATIONS

GRUNDIG

Ersatzteilliste
Pièces détachées

TV

06 / 97

CUC 2031 F

SACH-NR. / N° REFERENCE.: 29704-003.15

POS. NR. N°POS.	ABB. FIG.	SACHNUMMER REFERENCE	ANZ. NB	BEZEICHNUNG (D)	DESCRIPTION (F)
0001.000		8140-601-612		TUNER PLL 5002PH53X0003	TUNER PLL 5002PH53X0003
WW.		8140-601-613		TUNER UV1316SI/2 PHI	TUNER UV1316SI/2 PHI
0002.000		29303-119.66		EURO-AV BUCHSENLEISTE 21-P SCHWARZ	CONNECTEUR D'EMBASE EURO-AV 21 VOIES, NOIR
0003.000	⚠	29303-399.51		NETZ EINBAUGERAETESTECKER	PRISE SECTEUR ENCASTRABLE
0004.000		29305-119.43		UG2/PANORAMA VIEW	MODE PANORAMA / UG2
0005.000		29305-119.44		BSO PLATTE	MODULE BSO
0006.000		29700-638.01		ABDECKUNG EURO-AV+TUNER	RECOUVREMENT
0007.000		29303-153.02		MONTAGECLIP IC40000/50020/T53001	ETRIER DE MONTAGE IC40000/50020/T53001
0008.000		29303-153.16		MONTAGECLIP T60020/IC61060/61050/61040	ETRIER DE MONTAGE T60020/IC61060/61050/61040
0009.000		29303-156.20		FOLIE WAERMELEITEND T60020/61050/61040	FEUILLE DE CONDUCTIBILTE T60020/61050/61040
0010.000	⚠	09621-113.02	4	SICHERUNGSHALTER	CONTACT DE FUSIBLE
0011.000		29305-119.42		ERSATZPLATTE F.FARB-IC TD (WIRD ERSETZT DRUCH IC 34015)	C.I. DE REMPLACEMENT P. IC VIDEO TD (SERA REMPLACE PAR IC 34015)
0012.000		29305-119.46		PROZESSORPLATTE IC 80920	C.I. DU PROCESSEUR IC 80920
				WW. = WAHLWEISE	WW. = VARIANTE

POS. NR. N°POS.	SACHNUMMER REFERENCE	BEZEICHNUNG DESIGNATION
C 40012	8452-996-150	ELKO 2200UF 20% 25V
C 53002	8515-911-534	FOKO FKP1/4 0,014UF 3,5%
C 53009	8515-911-602	FKP1 142PF 2,5% 2000V
C 54002	8650-067-046	HV-KERKO 100PF 20% 1KV
C 54011	8650-067-046	HV-KERKO 100PF 20% 1KV
C 54012	8452-996-155	ELKO 4700UF 20% 25V
C 60001	8650-081-125	HV-KERKO 1000PF 20% 1KV
C 60009	8515-911-605	FKP1 220PF 5% 2000V
C 60023	8650-081-125	HV-KERKO 1000PF 20% 1KV
C 60024	8650-081-125	HV-KERKO 1000PF 20% 1KV
C 60026	8650-081-125	HV-KERKO 1000PF 20% 1KV
C 60027	8650-081-125	HV-KERKO 1000PF 20% 1KV
C 61016	8515-911-038	FKP1 100PF 10% 1600V
C 61036	8650-067-046	HV-KERKO 100PF 20% 1KV
C 61056	8650-067-046	HV-KERKO 100PF 20% 1KV
C 62021 ⚠	8660-098-234	SI-KERKO B-SS 1000PF 20%
C 62022 ⚠	8660-098-234	SI-KERKO B-SS 1000PF 20%
C 62048 ⚠	8660-098-234	SI-KERKO B-SS 1000PF 20%
C 62501 ⚠	8511-793-018	MP3 0,1UF 20% 250VW WIM/P
C 62502 ⚠	8511-793-018	MP3 0,1UF 20% 250VW WIM/P
C 62505 ⚠	8563-732-425	KF 25 0,1 UF 20% 250VW
CD 32411	8309-401-582	SMD DIODE BA582 SIE
CD 32421	8309-401-582	SMD DIODE BA582 SIE
CIC 32410	8305-814-094	SMD IC MC14094BD
CIC 43050	8305-814-551	SMD IC MC14551BD/R2 MOT
CR 43047	8706-100-046	SMD R 0805 75 OHM 5%
CR 43052	8706-100-046	SMD R 0805 75 OHM 5%
CR 43062	8706-100-046	SMD R 0805 75 OHM 5%
CR 43063	8706-100-046	SMD R 0805 75 OHM 5%
CR 43066	8706-100-046	SMD R 0805 75 OHM 5%
CT 31005	8301-003-858	SMD-TRANS.BC 858 B
CT 32105	8301-005-817	SMD-TRANS.BC 817-25

POS. NR. N°POS.	SACHNUMMER REFERENCE	BEZEICHNUNG DESIGNATION
CT 32111	8301-004-848	SMD-TRANS.BC 848 B
CT 32119	8301-004-848	SMD-TRANS.BC 848 B
CT 32122	8301-003-858	SMD-TRANS.BC 858 B
CT 32123	8301-004-848	SMD-TRANS.BC 848 B
CT 32124	8301-003-858	SMD-TRANS.BC 858 B
CT 32132	8301-004-848	SMD-TRANS.BC 848 B
CT 32308	8301-003-858	SMD-TRANS.BC 858 B
CT 32310	8301-003-858	SMD-TRANS.BC 858 B
CT 32312	8301-003-858	SMD-TRANS.BC 858 B
CT 32315	8301-003-858	SMD-TRANS.BC 858 B
CT 32415	8301-004-848	SMD-TRANS.BC 848 B
CT 32430	8301-004-848	SMD-TRANS.BC 848 B
CT 32431	8301-004-848	SMD-TRANS.BC 848 B
CT 34031	8301-003-858	SMD-TRANS.BC 858 B
CT 34075	8301-004-848	SMD-TRANS.BC 848 B
CT 40059	8301-004-848	SMD-TRANS.BC 848 B
CT 41022	8301-006-808	SMD-TRANS.BC 808-40
CT 41030	8301-006-808	SMD-TRANS.BC 808-40
CT 43095	8301-004-848	SMD-TRANS.BC 848 B
CT 43246	8301-004-848	SMD-TRANS.BC 848 B
CT 43255	8301-004-848	SMD-TRANS.BC 848 B
CT 43289	8301-003-858	SMD-TRANS.BC 858 B
CT 46009	8301-004-848	SMD-TRANS.BC 848 B
CT 52253	8301-003-858	SMD-TRANS.BC 858 B
CT 57005	8301-004-848	SMD-TRANS.BC 848 B
CT 57020	8301-003-858	SMD-TRANS.BC 858 B
CT 57021	8301-003-858	SMD-TRANS.BC 858 B
CT 57112	8301-003-858	SMD-TRANS.BC 858 B
CT 57113	8301-003-858	SMD-TRANS.BC 858 B
CT 57124	8301-004-848	SMD-TRANS.BC 848 B
CT 61043	8301-004-848	SMD-TRANS.BC 848 B
CT 61053	8301-004-848	SMD-TRANS.BC 848 B
CT 81058	8301-004-848	SMD-TRANS.BC 848 B
CT 81508	8301-004-848	SMD-TRANS.BC 848 B
CT 81511	8301-003-858	SMD-TRANS.BC 858 B

ÄNDERUNGEN VORBEHALTEN / SOUS RESERVE DE MODIFICATIONS

POS. NR. N°POS.	SACHNUMMER REFERENCE	BEZEICHNUNG DESIGNATION
D 31001	8309-720-333	Z DIODE 33 C 0,5W
D 31007	8309-720-048	Z DIODE 4,7 C 0,5W
D 40064	8309-215-045	DIODE 1N4148
D 43284	8309-215-045	DIODE 1N4148
D 50011	8309-720-510	Z DIODE 51 C 0,5W
D 50013	8309-215-020	DIODE 1 N 4004 -GA
D 50014	8309-215-045	DIODE 1N4148
D 50016	8309-200-021	DIODE BAV21 ITT/ TFK
D 50030	8309-198-040	DIODE TYP4 BAT41
D 52001	8309-215-045	DIODE 1N4148
D 53003	8309-201-005	DIODE BA157
D 53071 ⚠	8309-204-228	DIODE BY 228 PHI/GI/TFK
D 53072 ⚠	8309-210-144	DIODE BYW76 TEMIC/BY399C
D 54001 ⚠	8309-204-268	DIODE BYV16 TEMIC/ BYV96
D 54002	8309-516-283	DIODE BYV 28-200 RA 12,5/
D 54011	8309-516-283	DIODE BYV 28-200 RA 12,5/
D 55004	8309-709-033	Z DIODE ZY 33 ITT
D 57011	8309-215-045	DIODE 1N4148
D 57012	8309-215-045	DIODE 1N4148
D 57013	8309-215-045	DIODE 1N4148
D 57023	8309-215-045	DIODE 1N4148
D 57101	8309-198-542	DIODE BAT42/43/BAT85/86
D 57122	8309-215-045	DIODE 1N4148
D 60005	8309-200-021	DIODE BAV21 ITT/ TFK
D 60006	8309-516-854	DIODE BYT 54 M
D 60007	8309-516-854	DIODE BYT 54 M
D 60012	8309-200-021	DIODE BAV21 ITT/ TFK
D 60023	8308-560-384	GLR.SKB380C1500 L5B SEM/C
D 60037	8309-200-021	DIODE BAV21 ITT/ TFK
D 61016 ⚠	8309-516-856	DIODE BYT 56 M TFK
D 61036	8309-820-840	DIODE MUR 840/BYV 29-400/
D 61056 ⚠	8309-517-172	DIODE BYW 172 D/SK 3 G F0
F 32020	8319-009-460	OFW L 9460
F 32101	8141-112-405	FILTER 7X7 405
F 32109	8602-755-042	CER.TRAP 42
F 32121	8141-111-360	FILTER 7X7 360
F 32410	8140-533-607	SPULE 7X7 #607 SIGN533607
F 32412	8319-003-451	OFWFIL K3451K SIE
F 33025	8140-535-391	SPULE 7X7 #391 SIGN535391/ BOBINE
IC 32000	8305-433-411	IC MSP3410D-PO-B3
IC 32420	8305-125-825	IC STV8225 SGS
IC 34015	8305-338-844	IC TDA8844
IC 40000	8305-367-297	IC TDA7297
IC 43280	8305-366-415	IC TEA6415B/ TEA6415C
IC 50020	8305-338-350	IC TDA8350 Q/N5
IC 60010	8305-354-605	IC TDA 4605/3
IC 61040	8305-204-317	IC LM 317 T NSC/MOT/
IC 61050	8305-204-317	IC LM 317 T NSC/MOT/
IC 61060	8305-205-703	IC MC 7805 CT
IC 61310	8305-204-357	IC LM 358 N NSC/TID/MOT/
IC 80000	8305-210-065	IC MC 33164 P-5RP
IC 80920	19798-515.01	IC 27C512-200NS PROG.KPL
IC 81050	8305-158-561	IC SDA5257/2-G101
IC 82005	8305-602-405	IC X 24 C 04 XICOR
L 31043	8140-526-440	DR ST 0411-GRP 8,2UH
L 32023	8140-526-419	DR AX 0411-GA 1UH
L 32026	8140-526-034	DR 0309 10UH 5%
L 32109	8140-526-444	DR ST 0309-GRP 10UH
L 32342	8140-526-361	DR 0411 10UH 5%
L 46021	8140-522-922	DR ST 0411 6,8UH 2% SIE
L 46022	8140-526-458	DR 0309 2,7UH 5%
L 53001	8104-982-056	FERRITPERLE HF70 BTL 3,5X
L 53002	8104-982-056	FERRITPERLE HF70 BTL 3,5X
L 53003	8104-982-056	FERRITPERLE HF70 BTL 3,5X/ PERLE FERRITE
L 53012	09240-110.51	DROSSEL 2,2 MH
L 53011	8140-505-249	DR A AX-GA 10UH

POS. NR. N°POS.	SACHNUMMER REFERENCE	BEZEICHNUNG DESIGNATION
L 53021	29203-124.95	LINEARITAETSREGLER/ REGLEUR DE LINEARITE
L 53074	09246-846.51	BRUECKENSPULE 110" 1,5 MH/ BOBINE D'ACCORD
L 55006	09245-816.01	O/W AUSKOPPELSPULE BOBINE DE DECOUPLAGE EST/QUEST
L 60006	8104-982-057	FERRITPERLE 3,6UH 5720500 PERLE FERRITE
L 60012	8104-982-014	DAEMPFUNGSPERLE 4330 030
L 61016	8104-982-014	DAEMPFUNGSPERLE 4330 030
L 61036	8104-982-014	DAEMPFUNGSPERLE 4330 030
L 61056	8104-982-014	DAEMPFUNGSPERLE 4330 030/ FERRITE D'ATTENUATION
L 62501 ⚠	29500-812.97	FUNKENTSTOERDROSSEL/ BOBINE ANTIPARASITE
OK 60031 ⚠	8306-000-012	OPTOKOPPLER CNY17F1/ CNY1 OPTECOUPLEUR
Q 32305	8382-439-186	QUARZ #439-9 18,432MHZ 12
Q 34043	8382-136-004	QUARZ #136 2A 4,433619MHZ
Q 80001	8602-331-155	KERRES #155 18MHZ
R 21117 ⚠	8705-321-221	MOW 0411 6,8 OHM 5% SXS
R 32359 ⚠	8700-329-047	KSW NB 0207 82 OHM 5%
R 40012 ⚠	8732-296-011	DRW 6,5 2,7 OHM 10% KP296
R 43098 ⚠	8700-329-021	KSW NB 0207 6,8 OHM 5%
R 50011 ⚠	8701-121-037	KSW SI B 33 OHM 5%
R 50021 ⚠	8766-327-204	MSW 0207 1,3 OHM 2% TK100
R 50022 ⚠	8766-327-204	MSW 0207 1,3 OHM 2% TK100
R 50023 ⚠	8766-327-204	MSW 0207 1,3 OHM 2% TK100
R 50024 ⚠	8766-357-049	MSW 0414 100 OHM 5% TK100
R 52004 ⚠	8705-329-033	MOW 0411 27 OHM 5%
R 53001 ⚠	8700-329-023	KSW NB 0207 8,2 OHM 5%
R 53002 ⚠	8700-329-097	KSW NB 0207 10 KOHM 5%
R 53011 ⚠	8705-329-221	MOW 0411 6,8 OHM 10%
R 53016 ⚠	8730-179-221	DRW 7 6,8 OHM 10%
R 53021 ⚠	8705-329-071	MOW 0411 820 OHM 5% DRA
R 54001 ⚠	8705-329-027	MOW 0411 12 OHM 5%
R 54003 ⚠	8700-329-009	KSW NE 0207 2,2 OHM LCS
R 54012 ⚠	8735-003-201	DRW 0,75W 1 OHM 10% BWF23
R 55003 ⚠	8705-329-019	MOW 0411 5,6 OHM 5% DRA
R 55006 ⚠	8701-230-019	NKS 3 5,6 OHM 5% ROE
R 60008 ⚠	8705-369-105	MOW 0617 22 KOHM 5%
R 60009 ⚠	8705-369-105	MOW 0617 22 KOHM 5%
R 60016 ⚠	8705-369-043	MOW 0617 56 OHM 5%
R 60021	8311-005-017	NTC 4,7 OHM 30% S237/S234
R 60029 ⚠	8705-369-319	MOW 0617 82 KOHM 10%
R 61313	8790-050-054	ESTR.SK10-A 22 KOHM LIN
R 62049 ⚠	8766-349-161	MSW SI 0414 4,7 MOHM 5%
R 62505 ⚠	8311-200-010	PTC #1 DUO
SI 40012 ⚠	8315-618-225	LOET-SI.-GR 1,25 A/T
SI 52001 ⚠	8315-612-027	LOET-SI.-GR 315 MA/T
SI 60001 ⚠	8315-619-003	SI 5X20 T1,6A L 250V
SI 61036 ⚠	8315-623-008	LOET-SI.-GR 4 A/T
SI 61056 ⚠	8315-621-027	LOET-SI.-GR 2,5 A/T
SI 62501 ⚠	8315-617-006	SI 5X20 T2,5A L 250V
T 50030	8303-205-558	TRANS BC558B
T 52001	8303-285-637	TRANS.BC 637
T 60020	8302-269-089	TRANS.BUZ 90
T 61301	8303-205-548	TRANS BC548B
TR 52001	09246-866.97	TRAFO TREIBER TRANSFORMATEUR
TR 53010 ⚠	29221-029.59	TRAFO DIODEN-SPLIT KPL./ TRANSFORMATEUR LIGNE CPL.
TR 61001 ⚠	29201-337.97	TRAFO SPERRWANDLER/ TRANSFO D'ALIM.A DECOUPAGE CPL.

ÄNDERUNGEN VORBEHALTEN / SOUS RESERVE DE MODIFICATIONS

GRUNDIG

Ersatzteilliste
Pièces détachées

TV

06 / 97

CUC 2030 FR

SACH-NR. / N° REFERENCE.: 29704-003.22

POS. NR. N°POS.	ABB. FIG.	SACHNUMMER REFERENCE	ANZ. NB	BEZEICHNUNG (D)	DESCRIPTION (F)
0001.000		8140-601-612		TUNER PLL 5002PH53X0003	TUNER PLL 5002PH53X0003
WW.		8140-601-613		TUNER UV1316SI/2 PHI	TUNER UV1316SI/2 PHI
0002.000		29303-119.66	2	EURO-AV BUCHSENLEISTE 21-POL. SCHWARZ	CONNECTEUR D'EMBASE EURO-AV 21 VOIES, NOIR
0003.000	⚠	29303-399.51		NETZ EINBAUGERAETESTECKER	PRISE SECTEUR ENCASTRABLE
0004.000	⚠	09621-113.02	4	SICHERUNGSHALTER SI60001/62501	CONTACT DE FUSIBLE SI60001/62501
0005.000		29700-638.01	2	ABDECKUNG 2XEURO-AV/TUNER	RECOUVREMENT 2XEURO-AV/TUNER
0006.000		29305-119.42		ERSATZPLATTE F.FARB-IC (WIRD ERSETZT DURCH IC 34015)	C.I. DE REMPLACEMENT P. IC VIDEO (SERA REMPLACE PAR IC 34015)
0007.000		29305-119.46		PROZESSORPLATTE IC80920	C.I. DU PROCESSEUR IC80920
0010.000		29303-153.02	3	MONTAGECLIP T53001/IC40000/50020	ETRIER DE MONTAGE T53001/IC40000/50020
0011.000		29303-153.16	4	MONTAGECLIP T60020/IC61040961050/61060	ETRIER DE MONTAGE T60020/IC61040961050/61060
0012.000		29303-156.20	3	FOLIE WAERMELEITEND IC61040/61050/61060	FEUILLE DE CONDUCTIBILTE IC61040/61050/61060

WW. = WAHLWEISE

WW. = VARIANTE

POS. NR. N°POS.	SACHNUMMER REFERENCE	BEZEICHNUNG DESIGNATION
C 40012	8452-995-104	ELKO 1000UF 20% 16V
C 53002	8515-911-114	KF 35 9000PF 3,5% 1500V
C 53009	8515-911-602	FKP1 142PF 2,5% 2000V
C 54002	8650-067-046	HV-KERKO 100PF 20% 1KV
C 54011	8650-067-046	HV-KERKO 100PF 20% 1KV
C 54012	8452-996-155	ELKO 4700UF 20% 25V
C 60001	8650-081-125	HV-KERKO 1000PF 20% 1KV
C 60009	8515-911-605	FKP1 220PF 5% 2000V
C 60023	8650-081-125	HV-KERKO 1000PF 20% 1KV
WW.	8650-090-510	HV-KERKO 1000PF 20% 1KV
C 60024	8650-081-125	HV-KERKO 1000PF 20% 1KV
WW.	8650-090-510	HV-KERKO 1000PF 20% 1KV
C 60026	8650-081-125	HV-KERKO 1000PF 20% 1KV
WW.	8650-090-510	HV-KERKO 1000PF 20% 1KV
C 60027	8650-081-125	HV-KERKO 1000PF 20% 1KV
WW.	8650-090-510	HV-KERKO 1000PF 20% 1KV
C 61016	8515-911-038	FKP1 100PF 10% 1600V
C 61036	8650-067-046	HV-KERKO 100PF 20% 1KV
C 61056	8650-067-046	HV-KERKO 100PF 20% 1KV
C 62021 ⚠	8660-098-234	SI-KERKO B-SS 1000PF 20% 400V
C 62022 ⚠	8660-098-234	SI-KERKO B-SS 1000PF 20% 400V
C 62048 ⚠	8660-098-234	SI-KERKO B-SS 1000PF 20% 400V
C 62501 ⚠	8511-793-018	MP3 0,1UF 20% 250VW WIM/P
C 62502 ⚠	8511-793-018	MP3 0,1UF 20% 250VW WIM/P
C 62505 ⚠	8563-732-425	KF 25 0,1 UF 20% 250VW
CD 35438	8309-455-052	MELF-Z DIODE 5,1 B 0,5W
CIC 32410	8305-814-094	SMD IC MC14094BD
CIC 43050	8305-814-551	SMD IC MC14551BD/R2 MOT
CIC 80905	8305-158-551	SMD IC SDA5250MMQFP80
CT 31005	8301-006-857	SMD-TRANS.BC 857 C
CT 32105	8301-005-817	SMD-TRANS.BC 817-25
CT 32111	8301-004-848	SMD-TRANS.BC 848 B
CT 32119	8301-004-848	SMD-TRANS.BC 848 B
CT 32122	8301-006-857	SMD-TRANS.BC 857 C
CT 32123	8301-004-848	SMD-TRANS.BC 848 B

POS. NR. N°POS.	SACHNUMMER REFERENCE	BEZEICHNUNG DESIGNATION
CT 32124	8301-006-857	SMD-TRANS.BC 857 C
CT 32132	8301-004-848	SMD-TRANS.BC 848 B
CT 32308	8301-006-857	SMD-TRANS.BC 857 C
CT 32310	8301-006-857	SMD-TRANS.BC 857 C
CT 32312	8301-006-857	SMD-TRANS.BC 857 C
CT 32315	8301-006-857	SMD-TRANS.BC 857 C
CT 32415	8301-004-848	SMD-TRANS.BC 848 B
CT 32430	8301-004-848	SMD-TRANS.BC 848 B
CT 32431	8301-004-848	SMD-TRANS.BC 848 B
CT 34031	8301-006-857	SMD-TRANS.BC 857 C
CT 34075	8301-004-848	SMD-TRANS.BC 848 B
CT 40059	8301-004-848	SMD-TRANS.BC 848 B
CT 41022	8301-006-808	SMD-TRANS.BC 808-40
CT 41030	8301-006-808	SMD-TRANS.BC 808-40
CT 43095	8301-004-848	SMD-TRANS.BC 848 B
CT 43246	8301-004-848	SMD-TRANS.BC 848 B
CT 43255	8301-004-848	SMD-TRANS.BC 848 B
CT 43289	8301-006-857	SMD-TRANS.BC 857 C
CT 46009	8301-004-848	SMD-TRANS.BC 848 B
CT 81502	8301-004-848	SMD-TRANS.BC 848 B
CT 52253	8301-006-857	SMD-TRANS.BC 857 C
CT 57005	8301-004-848	SMD-TRANS.BC 848 B
CT 57020	8301-006-857	SMD-TRANS.BC 857 C
CT 57021	8301-006-857	SMD-TRANS.BC 857 C
CT 57112	8301-006-857	SMD-TRANS.BC 857 C
CT 57113	8301-006-857	SMD-TRANS.BC 857 C
CT 57124	8301-004-848	SMD-TRANS.BC 848 B
CT 61043	8301-004-848	SMD-TRANS.BC 848 B
CT 61053	8301-004-848	SMD-TRANS.BC 848 B
CT 81058	8301-004-848	SMD-TRANS.BC 848 B
CT 81508	8301-004-848	SMD-TRANS.BC 848 B
CT 81511	8301-006-857	SMD-TRANS.BC 857 C
D 31001	8309-720-333	Z DIODE 33 C 0,5W
D 31007	8309-720-046	Z DIODE 4,7 B 0,5W
D 40064	8309-215-045	DIODE 1N4148
D 43284	8309-215-045	DIODE 1N4148
D 50011	8309-720-510	Z DIODE 51 C 0,5W

ÄNDERUNGEN VORBEHALTEN / SOUS RESERVE DE MODIFICATIONS

POS. NR. N°POS.	SACHNUMMER REFERENCE	BEZEICHNUNG DESIGNATION
D 50013	8309-215-020	DIODE 1 N 4004 -GA
D 50014	8309-215-045	DIODE 1N4148
D 52001	8309-215-045	DIODE 1N4148
D 53003	8309-201-005	DIODE BA157
D 53071 ⚠	8309-204-228	DIODE BY 228 PHI/GI/TFK
D 53072	8309-517-076	DIODE BYW 76 TFK/GI
D 54001 ⚠	8309-204-268	DIODE BYV16 TEMIC/ BYV96
D 54002	8309-516-283	DIODE BYV 28-200 RA 12,5/
D 54011	8309-516-283	DIODE BYV 28-200 RA 12,5/
D 55004	8309-709-033	Z DIODE ZY 33 ITT
D 57011	8309-215-045	DIODE 1N4148
D 57012	8309-215-045	DIODE 1N4148
D 57013	8309-215-045	DIODE 1N4148
D 57023	8309-215-045	DIODE 1N4148
D 57101	8309-198-542	DIODE BAT42/43/BAT85/86
D 57122	8309-215-045	DIODE 1N4148
D 60005	8309-200-021	DIODE BAV21 ITT/ TFK
D 60006	8309-516-854	DIODE BYT 54 M
D 60007	8309-516-854	DIODE BYT 54 M
D 60012	8309-200-021	DIODE BAV21 ITT/ TFK
D 60023	8308-560-384	GLR.SKB380C1500 L5B SEM/C
D 60037	8309-200-021	DIODE BAV21 ITT/ TFK
D 61016 ⚠	8309-517-178	DIODE BYW178 TEMIC/ FUF5
D 61036 ⚠	8309-517-172	DIODE BYW 172 D/SK 3 G F0
D 61056 ⚠	8309-517-172	DIODE BYW 172 D/SK 3 G F0
F 32020	8319-009-460	OFW L 9460
F 32101	8141-112-405	FILTER 7X7 405
F 32109	8602-755-042	CER.TRAP 42
WW.	8602-755-542	KERTRAP #42 6MHZ
F 32121	8141-111-360	FILTER 7X7 360
F 32410	8140-533-607	SPULE 7X7 #607 SIGN533607
F 32412	8319-003-451	OFWFIL K3451K SIE
F 33025	8140-535-390	SPULE 7X7 390 FARBE 307/BOBINE
IC 34015	8305-338-375	IC TDA8375/N3
IC 32000	8305-433-411	IC MSP3410D-PO-B3
IC 32420	8305-125-825	IC STV8225 SGS
IC 34015	8305-338-844	IC TDA8844
IC 35400	8305-338-396	IC TDA8395P/N3
IC 35430	8305-334-665	IC TDA4665/V4/ U3665M-M
IC 40000	8305-367-297	IC TDA7297
IC 43280	8305-366-415	IC TEA6415B/ TEA6415C
IC 50020	8305-338-350	IC TDA8350 Q/N5
IC 60010	8305-354-605	IC TDA 4605/3
IC 61040	8305-204-317	IC LM 317 T NSC/MOT/
IC 61050	8305-204-317	IC LM 317 T NSC/MOT/
IC 61060	8305-205-706	IC MC 7805 CT MOT
IC 80000	8305-210-065	IC MC 33164 P-5RP
IC 80920	19798-515.01	IC 27C512-200NS PROG.KPL
IC 81050	8305-158-561	IC SDA5257/2-G101
IC 82005	8305-602-405	IC X 24 C 04 XICOR
L 31043	8140-526-440	DR ST 0411-GRP 8,2UH
L 32023	8140-526-419	DR AX 0411-GA 1UH
L 32026	8140-526-034	DR 0309 10UH 5%
L 32109	8140-526-444	DR ST 0309-GRP 10UH
L 32342	8140-526-361	DR 0411 10UH 5%
L 46022	8140-526-458	DR 0309 2,7UH 5%
L 53001	8104-982-056	FERRITPERLE HF70 BTL 3,5X
L 53002	8104-982-056	FERRITPERLE HF70 BTL 3,5X
L 53003	8104-982-056	FERRITPERLE HF70 BTL 3,5X/ PERLE FERRITE
L 53011	8140-505-249	DR A AX-GA 10UH
L 53012	09240-110.51	DROSSEL 2,2 MH/BOBINE
L 53021	29203-110.95	LINEARITAETSREGLER (110)/ REGLEUR DE LINEARITE
L 53074	09246-846.51	BRUECKENSPULE 110" 1,5 MH/ BOBINE D'ACCORD

POS. NR. N°POS.	SACHNUMMER REFERENCE	BEZEICHNUNG DESIGNATION
L 55006	09245-816.01	O/W AUSKOPPELSPULE/ BOBINE DE DECOUPLAGE EST/QUEST
L 60006	8104-982-057	FERRITPERLE 3,6UH 5720500/ PERLE FERRITE
L 60012	8104-982-014	DAEMPFUNGSPERLE 4330 030
L 61016	8104-982-014	DAEMPFUNGSPERLE 4330 030
L 61036	8104-982-014	DAEMPFUNGSPERLE 4330 030
L 61056	8104-982-014	DAEMPFUNGSPERLE 4330 030/ FERRITE D'ATTENUATION
L 62501 ⚠	29500-812.97	FUNKENTSTOERDROSSEL/ BOBINE ANTIPARASITE
L 80901	8140-522-922	DR ST 0411 6,8UH 2% SIE
Q 32305	8382-439-186	QUARZ #439-9 18,432MHZ 12
Q 34043	8382-135-004	QUARZ 4,433619 MHZ
Q 80001	8382-246-096	QUARZ 6,0 MHZ
Q 80917	8602-331-155	KERRES #155 18MHZ
R 21117 ⚠	8705-321-020	MOW 0411 6,2 OHM 5% SXS
R 32359 ⚠	8700-329-047	KSW NB 0207 82 OHM 5%
R 40011 ⚠	8732-292-411	DRW 4 2,7 OHM 10% KP292-0
R 43098 ⚠	8700-329-021	KSW NB 0207 6,8 OHM 5%
R 50011 ⚠	8701-121-037	KSW SI B 33 OHM 5%
R 50021 ⚠	8766-327-206	MSW 0207 1,6 OHM 2% TK100
R 50022 ⚠	8766-327-206	MSW 0207 1,6 OHM 2% TK100
R 50023 ⚠	8766-327-206	MSW 0207 1,6 OHM 2% TK100
R 50024 ⚠	8766-357-049	MSW 0414 100 OHM 5% TK100
R 50026	8700-007-397	KSW 0207 0,68 OHM 5%
R 52001 ⚠	8700-217-009	KSW NB 0207 2,2 OHM
R 52004 ⚠	8705-329-033	MOW 0411 27 OHM 5%
R 52006 ⚠	8705-328-984	MOW 0411 0,22 OHM 10%
R 53001 ⚠	8700-329-023	KSW NB 0207 8,2 OHM 5%
R 53002 ⚠	8700-329-097	KSW NB 0207 10 KOHM 5%
R 53011 ⚠	8705-329-221	MOW 0411 6,8 OHM 10%
R 53016 ⚠	8730-179-221	DRW 7 6,8 OHM 10%
R 53021 ⚠	8705-329-071	MOW 0411 820 OHM 5% DRA
R 54001 ⚠	8705-329-027	MOW 0411 12 OHM 5%
R 54003 ⚠	8700-217-009	KSW NB 0207 2,2 OHM
R 54012 ⚠	8735-003-201	DRW 0,75W 1 OHM 10% BWF23
R 55003 ⚠	8705-329-019	MOW 0411 5,6 OHM 5% DRA
R 55006 ⚠	8701-230-019	NKS 3 5,6 OHM 5% ROE
R 60008 ⚠	8705-360-105	MOW 0617 22 KOHM 5% SXS
R 60009 ⚠	8705-360-105	MOW 0617 22 KOHM 5% SXS
R 60016 ⚠	8705-369-043	MOW 0617 56 OHM 5%
R 60021	8311-005-017	NTC 4,7 OHM 30% S237/S234
R 60029 ⚠	8705-369-319	MOW 0617 82 KOHM 10%
R 60036	8700-011-278	KSW 0204 1,6 KOHM 5%
R 60037	8790-050-035	ESTR.SK10-A 1 KOHM LIN
R 61018 ⚠	8700-141-127	KSW LI 0411 180 KOHM
R 62049 ⚠	8766-349-161	MSW SI 0414 4,7 MOHM 5%
R 62505 ⚠	8311-200-010	PTC #1 DUO
SI 40012 ⚠	8315-618-225	LOET-SI.-GR 1,25 A/T
SI 52001 ⚠	8315-612-027	LOET-SI.-GR 315 MA/T
SI 60001 ⚠	8315-619-003	SI 5X20 T1,6A L 250V
SI 61036 ⚠	8315-621-027	LOET-SI.-GR 2,5 A/T
SI 61056 ⚠	8315-621-027	LOET-SI.-GR 2,5 A/T
SI 62501 ⚠	8315-617-006	SI 5X20 T2,5A L 250V
T 52001	8303-285-637	TRANS.BC 637
T 53001	8302-900-018	TRANS S2000N TOS/ BU508A
T 60020	8302-269-089	TRANS.BUZ 90
T 81501	8302-200-875	TRANS.BC 875/877/879 SIE
TR 52001	09246-866.97	TRAFO TREIBER/ TRANSFORMATEUR
TR 53010 ⚠	29221-029.52	TRAFO DIODEN-SPLIT KPL./ TRANSFORMATEUR LIGNE CPL.
TR 61001 ⚠	29201-520.97	TRAFO SPERRWANDLER/ TRANSFO D'ALIM.A DECOUPAGE CPL.

ÄNDERUNGEN VORBEHALTEN / SOUS RESERVE DE MODIFICATIONS

GRUNDIG

Ersatzteilliste
Pièces détachées

TV

06 / 97

BILDROHRPLATTE
PLAQUE DE TUBE IMAGE

SACH-NR. / N° REFERENCE.: 29305-122.16

POS. NR. N°POS.	ABB. FIG.	SACHNUMMER REFERENCE	ANZ. NB	BEZEICHNUNG (D)	DESCRIPTION (F)
0001.000	⚠	29303-752.95		BILDROHRFASSUNG	SOCLE DU TUBE IMAGE
0002.000		29303-153.01		MONTAGECLIP IC 24010	ETRIER DE MONTAGE IC24010
0003.000	⚠	29201-361.01		FOKUS U.UG2-REGLER	REGLEUR DE FOCUS

POS. NR. N°POS.	SACHNUMMER REFERENCE	BEZEICHNUNG DESIGNATION
C 21504	8563-731-612	KF 21 0,01 UF 20% 1500V
D 21502	8309-215-020	DIODE 1 N 4004 -GA
D 21506	8309-200-021	DIODE BAV21 ITT/ TFK
D 21511	8309-215-045	DIODE 1N4148
D 24023	8309-215-045	DIODE 1N4148
D 24042	8309-215-045	DIODE 1N4148
D 24051	8309-200-021	DIODE BAV21 ITT/ TFK
D 24056	8309-215-045	DIODE 1N4148
D 24057	8309-200-021	DIODE BAV21 ITT/ TFK
D 24062	8309-215-045	DIODE 1N4148
D 24063	8309-200-021	DIODE BAV21 ITT/ TFK
IC 24010	8305-365-112	IC STV5112 SGS
L 24018	8140-526-071	DR AX 0309-GA 150UH
R 24031 ⚠	8705-227-115	MOW 0411 56 KOHM 5%
R 24033 ⚠	8705-227-115	MOW 0411 56 KOHM 5%
R 24036 ⚠	8700-329-061	KSW NB 0207 330 OHM 5%
R 24038 ⚠	8705-227-115	MOW 0411 56 KOHM 5%
T 21510	8303-401-299	TRANS.BF299 G ITT/PBF259
T 21515	8303-205-558	TRANS BC558B

POS. NR. N°POS.	SACHNUMMER REFERENCE	BEZEICHNUNG DESIGNATION

Es gelten die Vorschriften und Sicherheitshinweise gemäß dem Service Manual "Sicherheit", Sach-Nummer 72010-800.00, sowie zusätzlich die eventuell abweichenden, landesspezifischen Vorschriften!

⚠ (!) Il y a lieu d'observer les recommandations et les prescriptions de sécurité de l'Instruction de Service "Sécurité" Réf. N° 72010-800.00 ainsi que les prescriptions spécifiques à chaque pays!

ÄNDERUNGEN VORBEHALTEN / SOUS RESERVE DE MODIFICATIONS

GRUNDIG

Ersatzteilliste
Pièces détachées

TV

06 / 97

BILDROHRPLATTE
PLAQUE DE TUBE IMAGE

SACH-NR. / N° REFERENCE.: 29305-122.18

POS. NR. N°POS.	ABB. FIG.	SACHNUMMER REFERENCE	ANZ. NB	BEZEICHNUNG (D)	DESCRIPTION (F)
0001.000	⚠	29303-752.95		BILDROHRFASSUNG	SOCLE DU TUBE IMAGE
0002.000		29303-153.01		MONTAGECLIP IC24010	ETRIER DE MONTAGE IC24010
0003.000	⚠	29201-361.18		FOKUS U.UG2-REGLER	REGLEUR DE FOCUS

POS. NR. N°POS.	SACHNUMMER REFERENCE	BEZEICHNUNG DESIGNATION
C 21504	8563-731-612	KF 21 0,01 UF 20% 1500V
D 24023	8309-215-045	DIODE 1N4148
D 24042	8309-215-045	DIODE 1N4148
D 24051	8309-200-021	DIODE BAV21 ITT/ TFK
D 24056	8309-215-045	DIODE 1N4148
D 24057	8309-200-021	DIODE BAV21 ITT/ TFK
D 24062	8309-215-045	DIODE 1N4148
D 24063	8309-200-021	DIODE BAV21 ITT/ TFK
IC 24010	8305-365-112	IC STV5112 SGS
L 24018	8140-526-071	DR AX 0309-GA 150UH
R 24031 ⚠	8705-227-115	MOW 0411 56 KOHM 5%
R 24033 ⚠	8705-227-115	MOW 0411 56 KOHM 5%
R 24036 ⚠	8700-329-061	KSW NB 0207 330 OHM 5%
R 24038 ⚠	8705-227-115	MOW 0411 56 KOHM 5%

POS. NR. N°POS.	SACHNUMMER REFERENCE	BEZEICHNUNG DESIGNATION

Es gelten die Vorschriften und Sicherheitshinweise gemäß dem Service Manual "Sicherheit", Sach-Nummer 72010-800.00, sowie zusätzlich die eventuell abweichenden, landesspezifischen Vorschriften!

⚠ (!) Il y a lieu d'observer les recommandations et les prescriptions de sécurité de l'Instruction de Service "Sécurité" Réf. N° 72010-800.00 ainsi que les prescriptions spécifiques à chaque pays!

Btx *32700#

ÄNDERUNGEN VORBEHALTEN / SOUS RESERVE DE MODIFICATIONS

GRUNDIG

Marketing und Vertrieb Europa GmbH
Kundendienst
Deutschland

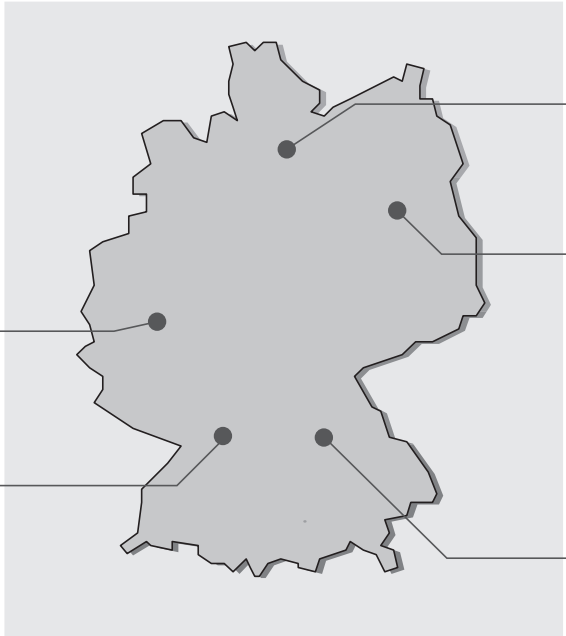

GRUNDIG
Vertriebs-GmbH
Kundendienst Nord
Kolumbusstr. 14
22113 Hamburg
0 40/7 33 31-0

GRUNDIG
Vertriebs-GmbH
Kundendienst Ost
Wittestr. 30e
13509 Berlin
0 30/4 38 03-21

GRUNDIG
Vertriebs-GmbH
Kundendienst West
Horbeller Str. 19
50858 Köln
0 22 34/95 81-251

GRUNDIG
Vertriebs-GmbH
Kundendienst Mitte
Dudenstr. 45-53
68167 Mannheim
06 21/33 76-70

GRUNDIG
Vertriebs-GmbH
Kundendienst Süd
Beuthener Str. 65
90471 Nürnberg
09 11/7 03-0

GRUNDIG

Marketing und Vertrieb Europa GmbH
Kundendienst
Europa

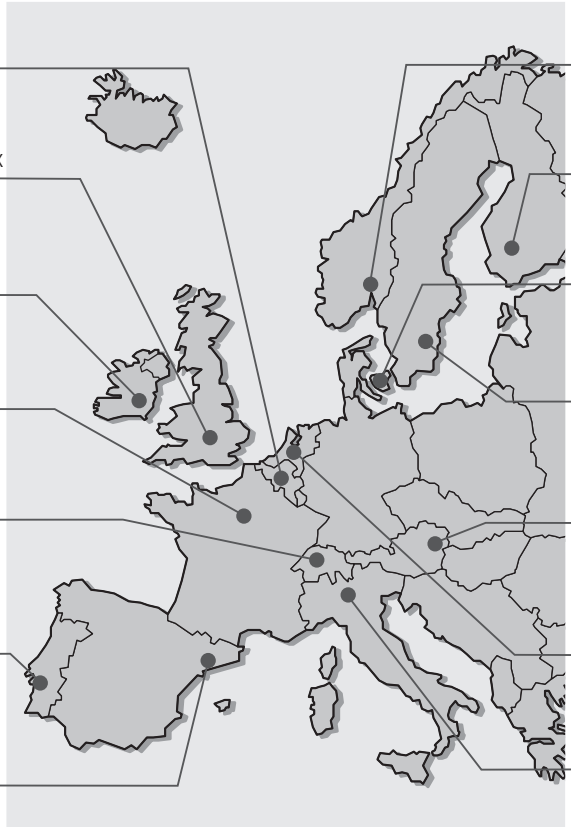

GRUNDIG BELUX N.V.
Deltapark Unit 3, Weihoek 3
B-1930 Zaventem
00 32-2-7 16 04 00

GRUNDIG UK LTD.
Elstree Way, Borehamwood, Herts, WD6 1RX
GB Großbritannien/Great Britain
00 44-1 81-3 24 94 00

GRUNDIG IRELAND LTD.
Unit 9, Western Industrial Estate, Naas Road
EIR Dublin 12
0 03 53-1-4 50 93 66

GRUNDIG FRANCE S.A.
5 Boulevard Marcel Pourtout
F-92563 Rueil Malmaison Cedex
00 33-1-41 39 26 26

GRUNDIG SCHWEIZ AG
Steinacker Str. 28
CH-8302 Kloten
00 41-1-8 15 81 11

GRUNDIG PORTUGUESA
Comércio de Artigos Electrónicos, Lda.
Rua Bento de Jesus Caraça 17
P-1495 1495 Cruz Quebrada, Lisboa
0 03 51-1-4 19 75 70

GRUNDIG ESPAÑA S.A.
Solsonés S/N°, B3
Edificio Muntadas (Mas Blau 1)
E-08820 El Prat De Llobregat (Barcelona)
00 34-3-4 79 92 00

GRUNDIG NORGE A. S.
Glynitveien 25, Postboks 234
N-1401 Ski
00 47-64 87 82 00

GRUNDIG OY
Luoteisrinne 5
SF-02271 Espoo
0 03 58-9-8 04 39 00

GRUNDIG DANMARK A/S
Lejrvej 19
DK-3500 Værløse
00 45-44 48 68 22

GRUNDIG SVENSKA AB
Albygatan 109 d, Box 4050
S-17104 Solna
00 46-8-6 29 85 30

GRUNDIG AUSTRIA Ges.m.b.H.
Breitenfurter Straße 43-45
A-1120 Wien
00 43-1-8 11 17 0

GRUNDIG NEDERLAND B. V.
Gebouw Amstelveste
Joan Muyskenweg 22
NL-1096 CJ Amsterdam
00 31-20-5 68 15 68

GRUNDIG ITALIANA S.P.A.
Via G.B. Trener, 8
I-38100 Trento
00 39-461 89 31 11