ITT 1 SERVICE MANUAL

TIP	Model / Chassis
ITT.	21D61.
ITT.	21D81.
ITT.	251361.
ITT.	25D81.
ITT.	28D81.
ITT.	3725UKFX.
ITT.	5431 87 21.
ITT.	5431 87 30.
ITT.	5431 87 80.
ITT.	5431 88 20.
ITT.	5431 88 22.
ITT.	5431 90 91.
ITT.	5432 62 13.
ITT.	5432 62 61.
ITT.	5432 62 70.
ITT.	5432 62 81.
ITT.	5432 62 90.
ITT.	5432 64 50.
ITT.	5432 65 10.
ITT.	5432 65 20.
ITT.	5432 65 40.
ITT.	5432 66 90.
ITT.	5432 67 90.
ITT.	5432 68 00.
ITT.	5432 68 10.
ITT.	5432 68 20.
ITT.	5432 68 22.
ITT.	5432 75 20.
ITT.	5432 75 60.
ITT.	5432 75 62.
ITT.	5432 78 91.
ITT.	5432 79 20.
ITT.	5432 79 70.
ITT.	5432 80 20.
ITT.	5432 80 21.
ITT.	5432 80 31s
ITT.	5432 80 60.
ITT.	5432 80 80.
ITT.	5432 81 01.
ITT.	5432 81 10.
ITT.	5432 81 40.
ITT.	5432 81 41.
ITT.	5432 81 71.
ITT.	5432 81 80.
ITT.	5433 27 90.
ITT.	5433 27 91.
ITT.	5433 28 20.
ITT.	5433 28 21.
ITT.	5433 51 91.
ITT.	5433 65 50.
ITT.	5433 71 31.
ITT.	5433 73 80.
ITT.	5433 73 90.
ITT.	5433 75 00.
ITT.	5433 79 40.
ITT.	5433 79 60.
ITT.	5433 82 00.
ITT.	5433 82 71.
ITT.	5434 20 40.
ITT.	5434 20 60.
ITT.	5434 20 91.
ITT.	5434 21 40.
ITT.	5434 25 50.
ITT.	5434 25 53.
ITT.	5434 26 10.
ITT.	5434 26 12.
ITT.	5434 40 70.
ITT.	5434 42 50.
ITT.	5434 44 90.
ITT.	5434 89 40.
ITT.	5434 89 50.
ITT.	5434 94 90.
ITT.	5434 95 50.
ITT.	5434 99 70.
ITT.	5435 95 90.
ITT.	5435 96 10.
ITT.	5437 42 30.
ITT.	5437 44 50.
ITT.	5437 54 80.
ITT.	5437 55 00.
ITT.	5827 02 38.
ITT.	5827 02 59.
ITT.	611 78 33.
ITT.	6611 78 97.
ITT.	6611 78 98.
ITT.	6611 78 99.
ITT.	6911 11 67.
ITT.	6911 11 73.
ITT.	6911 30 20.
ITT.	COLSUL COLOR 2161.

ITT.	COMPACT D-E CHASSIS.
ITT.	CREMONA STERE 9870 PS VT.
ITT.	DIGIVISION 6362.
ITT.	DIGIVISION 7161.
ITT.	DIGIVISION 5581.
ITT.	DIGIVISION 7182 VT-TOP.
ITT.	DIGIVISION 3879.
ITT.	DIGIVISION 7162.
ITT.	DIGIVISION 6382 VT-TOP.
ITT.	DIGIVISION 6361.
ITT.	DIGIVISION 6351.
ITT.	DIGIVISION 5551.
ITT.	DIGIVISION 3579.
ITT.	FRIVA STGEREO 9470 PS VT.
ITT.	FX-21D61UK.
ITT.	FX-25D61UK.
ITT.	HERZOG COLOR 2561.
ITT.	MESSINA STGEREO 9570 PS VT.
ITT.	MONO PLUS CHASSIS.
ITT.	PRAFEKT COLOR 2571.
ITT.	REICHSGRAF COLOR 2861.
ITT.	SFN-5581 UK.
ITT.	SFN-6361 UK.
ITT.	SFN-7161 UK.
ITT.	SOLITAR 853.
ITT.	SOLITAR 883.
ITT.	STEREO COLOR 3570.
ITT.	STEREO COLOR 29.
ITT.	STEREO COLOR 6710.
ITT.	TV-044A.

Ersatzteile / Replacement parts list / Elenco delle parti di ricambio

Gegenstand Item Ricambi		Bestell-Nr. Order no. No. di rif.
DIGIVISION 5551		
Gehäuse, grau / Cabinet, grey / Mobile, grigio		6112 89 11
Frontplatte, grau / Front plate, grey / Frontale, grigio		6417 55 46
Bedienteilabdeckung, links / Operating unit cover, left Coperchio dell'unità de comando, sinistro		8685 01 32
Bedienteilabdeckung, rechts / Operating unit cover, right Coperchio dell'unità de comando, destra		8685 01 33
Rückwand / Rear cover / Schienale		6214 27 41
Bildröhrenschraube / Screw for picture tube Viti della cinescopio		7864 02 23
Lautsprecher Loudspeaker Altoparlante		4311 28 66
Lautsprecherblende / Loudspeaker grille Schermo altoparlante		8625 08 22
Bildröhre Picture tube Cinescopio	A 51 ECQ 00 X 01 A 51 ECQ 00 X 01 A 51 ECQ 00 X 01	⚠ 4362 21 04
Bildröhrenerdung / Picture tube earth / Massa del cinescopio		6141 03 08
Federzug für Erdung / Spring device for earthing Supporto per molla per collegam. a massa		7351 28 48
Entmagnetisierungsspule / Degaussing coil Bobina di smagnetizzazione		⚠ 4588 07 11
Haken für Entmagnetisierung / Hook for degaussing coil Supporto del bobina di smagnetizzazione		8681 72 19
Fußstopfen / Foot pad / Tampone della base		8642 01 48
Chassisführung, links / Chassis conduct, left Guida dello «chassis» sinistro		8625 11 70
Chassisführung, rechts / Chassis conduct, right Guida dello «chassis» destra		8625 11 71
Raststift für HF-Modul / Plunger pin for RF module Ambedue per modulo MF		8642 75 05
Schriftzug / Logo / Emblema	NOKIA ITT	6625 14 40
DIGIVISION 5581 SFN 5581 N UK		
Gehäuse, lavagrau / Cabinet, lava grey Mobile, grigio lava	ITT NOKIA	6131 55 09
Gehäuse, lavagrau / Cabinet, lava grey Mobile, grigio lava	UK	6131 55 11
Lautsprechergitter, lavagrau / Loudspeaker grille, lava grey Grata per altoparlante, grigio lava		6411 07 54
Bedienteilklappe, lavagrau / Operating unit lid, lava grey Sportello dell'unità di comando, grigio lava	ITT NOKIA	8687 04 18
Bedienteilklappe, lavagrau / Operating unit lid, lava grey Sportello dell'unità di comando, grigio lava	UK	8687 04 19
Rückwand, lavagrau / Rear cover, lava grey Parete posteriore, grigio lava		6214 11 11
Anzeigefenster / Indicator window / Finestra dell'indicatore		6466 37 46
Fußstopfen / Foot pad / Tampone della base		8642 01 48
Netztaste / Mains pushbutton / Interruttore generale		6315 36 21
Lautsprecher Loudspeaker Altoparlante	16 Ω, 5 W 16 Ω, 5 W 16 Ω, 5 W	4311 34 50
Bildröhre Picture tube Cinescopio	A 51 ECQ 00 X 01 A 51 ECQ 00 X 01 A 51 ECQ 00 X 01	⚠ 4362 21 04
Bildröhrenschraube / Screw for picture tube Viti della cinescopio		7864 02 21
Entmagnetisierungsspule / Degaussing coil Bobina di smagnetizzazione		4588 07 11
Haken für Entmagnetisierungsspule / Hook for degaussing coil Uncino per bobina di smagnetizzazione		8681 72 19
Bildröhrenerdung / Picture tube earthing Massa del cinescopio		6141 03 08
Federzug für Erdung / Spring device for earthing Supporto per molla per collegamento a massa		7351 28 48
Chassishalter / Chassis holder / Supporto dello «chassis»		8626 63 27
Halter für Farbdecoder / Holder for colour decoder (Nicam, VT) Supporto per decodificatore colore		8624 04 15
Raststift für HF-Modul / Plunger pin for RF module Ambedue le spine per modulo MF		8642 75 05
Schriftzug / Logo / Emblema	ITT NOKIA	6625 14 40

Gegenstand Item Ricambi		Bestell-Nr. Order no. No. di rif.
DIGIVISION 6351		
Gehäuse, lavagrau / Cabinet, lava grey / Mobile, grigio lava		6112 89 18
Frontplatte, lavagrau / Front plate, lava grey Frontale, grigio lava		6417 63 95
Lautsprechergitter, lavagrau / Loudspeaker grille, lava grey Grata per altoparlante, grigio lava		6411 07 77
Bedienteilklappe / Operating unit lid Sportello dell'unità di comando		8687 04 21
Fenster für Abdeckung / Window for cover Finestra per coperchio		6466 37 46
Rückwand / Rear cover / Schienale		6214 27 33
Rückwandhaltewinkel / Rear cover support bracket Supporto della schienale		8624 47 10
Bildröhre Picture tube Cinescopio	A 59 ECF 00 X 01 A 59 ECF 00 X 01 A 59 ECF 00 X 01	⚠ 4362 25 55
Bildröhrenschraube / Screw for picture tube Viti della cinescopio		7864 02 21
Bildröhrenerdung / Picture tube earth / Massa del cinescopio		6141 03 05
Federzug für Erdung / Spring device for earthing Supporto per molla per collegam. a massa		7351 28 41
Entmagnetisierungsspule / Degaussing coil Bobina di smagnetizzazione		⚠ 4588 07 12
Haken für Entmagnetisierung / Hook for degaussing coil Supporto del bobina di smagnetizzazione		8681 72 19
Lautsprecher Loudspeaker Altoparlante	16 Ω, 5 W 16 Ω, 5 W 16 Ω, 5 W	4311 34 50
Hinterer Gehäusefuß / Cabinet foot, behind Base del mobile, posteriore		8641 01 46
Fußstopfen / Foot pad / Tampone della base		8642 01 48
Halter für Farbdecoder / Holder for colour decoder Supporto delle decodificatore colore		8624 04 09
Chassisführung, links / Chassis conduct, left Guida dello «chassis» sinistro		8625 11 88
Chassisführung, rechts / Chassis conduct, right Guida dello «chassis» destra		8625 11 89
Raststift für HF-Modul / Plunger pin for RF module Ambedue per modulo MF		8642 75 05
Schriftzug / Logo / Emblema	ITT NOKIA	6625 14 40
Schriftzug / Logo / Emblema	DIGIVISION	6626 01 66
SFN DIGIVISION 6361 UK DIGIVISION 6361		
Gehäuse, nußbaumfarbig / Cabinet, walnut coloured Mobile, color noce		6112 87 51
Gehäuse, nußbaumfarbig / Cabinet, walnut coloured Mobile, color noce	(UK)	6112 89 16
Gehäuse, lavagrau / Cabinet, lava grey / Mobile, grigio lava		6112 87 50
Gehäuse, lavagrau / Cabinet, lava grey / Mobile, grigio lava	(UK)	6112 89 15
Frontplatte, braun / Front plate, brown / Frontale, bruno		6417 26 64
Frontplatte, lavagrau / Front plate, lava grey Frontale, grigio lava		6417 26 58
Lautsprechergitter, braun / Loudspeaker grille, brown Grata per altoparlante, bruno		6411 07 64
Lautsprechergitter, lavagrau / Loudspeaker grille, lava grey Grata per altoparlante, grigio lava		6411 07 46
Bedienteilabdeckung, links / Operating unit cover, left Coperchio dell'unità de comando, sinistro		8684 28 78
Bedienteilabdeckung, rechts / Operating unit cover, right Coperchio dell'unità de comando, destra		8684 28 76
Bedienteilklappe / Operating unit lid Sportello dell'unità di comando		8687 02 84
Klappe f. Netztaste / Lid for mains pushbutton Sportello dell'interruttore generale		8623 16 02
Anzeigenabdeckung / Cover for indicator Coperchio per indicatore	STEREO	8251 44 24
Fenster für Abdeckung / Window for cover Finestra per coperchio		6466 37 37
Fenster für Ziffernanzeige / Window for numeric display Finestra per indicazione numerico		8622 01 79
Rückwand / Rear cover / Schienale		6214 27 39
Rückwandhaltewinkel / Rear cover support bracket Supporto della schienale		8624 47 10
Bildröhre Picture tube Cinescopio	A 59 ECF 00 X 01 A 59 ECF 00 X 01 A 59 ECF 00 X 01	⚠ 4362 25 55
Bildröhrenschraube / Screw for picture tube Viti della cinescopio		7864 02 21

Ersatzteile / Replacement parts list / Elenco delle parti di ricambio

Gegenstand Item Ricambi	Bestell-Nr. Order no. No. di rif.
Bildröhrenerdung / Picture tube earth / Massa del cinescopio	6141 03 05
Federzug für Erdung / Spring device for earthing Supporto per molla per collegam. a massa	7351 28 41
Entmagnetisierungsspule / Degaussing coil Bobina di smagnetizzazione	⚠ 4588 07 12
Haken für Entmagnetisierung / Hook for degaussing coil Supporto del bobina di smagnetizzazione	8681 72 19
Lautsprecher Tiefton (TT) Loudspeaker Woofer Altoparlante Suoni bassi	4311 07 15
Lautsprecher Hochton (HT) Loudspeaker Tweeter Altoparlante Suoni alti	4311 09 19
Haltefeder für Lautsprecher / Support clip for loudspeaker Clip de serragio per altoparlante	7358 01 96
Hinterer Gehäusefuß / Cabinet foot, behind Base del mobile, posteriore	8641 01 47
Fußstopfen / Foot pad / Tampone della base	8642 01 48
Halter für Farbdecoder / Holder for colour decoder Supporto delle decodificatore colore	8624 04 09
Chassisführung, links / Chassis conduct, left Guida dello «chassis» sinistro	8625 11 82
Chassisführung, rechts / Chassis conduct, right Guida dello «chassis» destra	8625 11 83
Raststift für HF-Modul / Plunger pin for RF module Ambedue per modulo MF	8642 75 05
Schriftzug / Logo / Emblema ITT NOKIA	6625 14 40
Schriftzug / Logo / Emblema DIGIVISION	6626 01 66
DIGIVISION 6362 TOP **DIGIVISION 6362**	
Gehäuse, lavagrau / Cabinet, lava grey / Mobile, grigio lava	6131 25 32
Gehäuse, lavagrau / Cabinet, lava grey Mobile, grigio lava (6362 TOP)	6131 25 33
Lautsprechergitter, lavagrau / Loudspeaker grille, lava grey Grata per altoparlante, grigio lava	8686 19 07
Lautsprecherbox-Abdeckung / Loudspeaker box cover Coperchio per altoparlante	8626 10 17
Bedienteilabdeckung / Operating unit cover Coperchio dell'unità de comando	8685 01 48
Bedienteilklappe / Operating unit lid Sportello dell'unità di comando	8687 04 31
Anzeigenabdeckung / Cover for indicator STEREO Coperchio per indicatore	8251 44 28
Fenster für Abdeckung / Window for cover Finestra per coperchio	6466 37 62
Rückwand / Rear cover / Schienale	6214 28 14
Rückwandeinsatz / Rear cover support bracket Supporto della schienale	8626 10 03
Bildröhre A 59 ECF 00 X 01 Picture tube A 59 ECF 00 X 01 Cinescopio A 59 ECF 00 X 01	⚠ 4362 25 55
Bildröhrenschraube / Screw for picture tube Viti della cinescopio	7864 02 21
Bildröhrenerdung / Picture tube earth / Massa del cinescopio	6141 03 05
Federzug für Erdung / Spring device for earthing Supporto per molla per collegam. a massa	7351 28 41
Entmagnetisierungsspule / Degaussing coil Bobina di smagnetizzazione	⚠ 4588 07 12
Haken für Entmagnetisierung / Hook for degaussing coil Supporto del bobina di smagnetizzazione	8681 72 19
Lautsprecher 8 Ω, 10 W Loudspeaker 8 Ω, 10 W Altoparlante 8 Ω, 10 W	4311 07 21
Lautsprecher 8 Ω, 25 W Loudspeaker 8 Ω, 25 W Altoparlante 8 Ω, 25 W	4311 09 37
Hinterer Gehäusefuß / Cabinet foot, behind Base del mobile, posteriore	8641 01 47
Fußstopfen / Foot pad / Tampone della base	8642 01 48
Halter für Farbdecoder / Holder for colour decoder Supporto delle decodificatore colore	8624 04 15
Chassishalter / Chassis holder Supporto delle «chassis»	8626 63 29
Raststift für HF-Modul / Plunger pin for RF module Ambedue per modulo MF	8642 75 05
Schriftzug / Logo / Emblema ITT NOKIA	6625 14 58
Schriftzug / Logo / Emblema DIGIVISION	6623 01 73
Kabel, Chassis-Bedienteil / Cable, Chassis-operating unit Cavo, chassis-Elemento di comando	4888 66 05
Kabel, Netzfilter-Bedienteil / Cable, Mains filter-operating unit Cavo, Filtro di rete-Elemento di comando	4888 66 04

Gegenstand Item Ricambi	Bestell-Nr. Order no. No. di rif.
DIGIVISION 6382 VT TOP	
Gehäuse, grau / Cabinet, grey / Mobile, grigio	6131 25 35
Rückwand, grau / Rear cover, grey / Schienale, grigio	6214 28 43
Gehäuse für Lautsprecherbox Cabinet for loudspeaker box Mobile per altoparlante	6137 09 97
Frontplatte für Lautsprecherbox Frontplate for loudspeaker box Frontale per altoparlante	6137 09 95
Weitere Ersatzteile siehe DIGIVISION 6362. Further spares see model DIGIVISION 6362. Per altri pezzi di ricambio vedi DIGIVISION 6362.	
STEREO COLOR 6710	
Gehäuse, grau / Cabinet, grey / Mobile, grigio	6112 89 31
Frontplatte, grau / Front plate, grey / Frontale, grigio	6417 27 18
Bedienteilklappe / Operating unit Lid Sportello dell'unità di comando	8683 09 88
Netztaste / Mains pushbutton / Interruttore generale	6315 36 04
Rückwand / Rear cover / Schienale	6214 27 83
Bildröhrenschraube / Screw for picture tube Viti della cinescopio	7864 02 21
Lautsprecher 8 Ω, 10 W Loudspeaker 8 Ω, 10 W Altoparlante 8 Ω, 10 W	4311 07 15
Spannclip für Lautsprecher / Clip for loudspeaker Clip di serragio per altoparlante	7368 01 96
Bildröhre 671 QQ 22 Picture tube 671 QQ 22 Cinescopio 671 QQ 22	⚠ 4362 27 12
Bildröhrenerdung / Picture tube earth / Massa del cinescopio	6141 03 05
Federzug für Erdung / Spring device for earthing Supporto per molla per collegam. a massa	7351 28 46
Entmagnetisierungsspule / Degaussing coil Bobina di smagnetizzazione	⚠ 4588 07 12
Haken für Entmagnetisierung / Hook for degaussing coil Supporto del bobina di smagnetizzazione	8681 72 19
Abdeckung für Anzeige / Grille for indicator Coperchio dell'indicatore	8683 14 09
Fenster für Abdeckung / Window for grille Finestra del coperchio dell'indicatore	6466 37 21
Fußstopfen / Foot pad / Tampone della base	8642 01 48
Halter für Farbdecoder / Holder for colour decoder Supporto delle decodificatore colore	8624 04 09
Chassisführung, links / Chassis conduct, left Guida dello «chassis» sinistro	8625 11 90
Chassisführung, rechts / Chassis conduct, right Guida dello «chassis» destra	8625 11 91
Raststift für HF-Modul / Plunger pin for RF module Ambedue per modulo MF	8642 75 05
DIGIVISION 7161 VT TOP **SFN DIGIVISION 7161 UK**	
Gehäuse, grau / Cabinet, grey / Mobile, grigio	6112 87 53
Gehäuse, grau / Cabinet, grey / Mobile, grigio (UK)	6112 89 17
Gehäuse, braun / Cabinet, brown / Mobile, bruno	6112 87 76
Frontplatte, grau / Front plate, grey / Frontale, grigio	6417 30 33
Frontplatte, nußbaum / Front plate, walnut color Frontale, nocciola	6417 30 38
Frontplatte, weiß / Front plate, white / Frontale, bianco	6417 30 86
Bedienteilklappe / Operating unit Lid Sportello dell'unità di comando	8687 02 84
Bedienteilabdeckung, links / Operating unit cover, left Coperchio dell'unità de comando, sinistro	8684 28 79
Bedienteilabdeckung, links weiß / Operating unit cover, left white Coperchio dell'unità de comando, sinistro bianco	8684 29 18
Bedienteilabdeckung, rechts / Operating unit cover, right Coperchio dell'unità de comando, destra	8684 28 77
Bedienteilabdeckung, rechts weiß / Operating unit cover, right white Coperchio dell'unità de comando, destra bianco	8684 29 19
Netzteilklappe / Lid for mains pushbutton Sportello dell'unità di comando	8623 16 02
Rückwand / Rear cover / Schienale	6214 27 23

Ersatzteile / Replacement parts list / Elenco delle parti di ricambio

Gegenstand Item Ricambi	Bestell-Nr. Order no. No. di rif.
Rückwand, weiß / Rear cover, white / Schienale, bianco	6214 17 98
Rückwandhaltewinkel / Rear cover support bracket Supporto della schienale	8624 47 10
Bildröhrenhalter / Picture tube support Supporto per cinescopio	8623 31 41
Bildröhrenschraube / Screw for picture tube Viti della cinescopio	7864 02 21
Lautsprecher 8 Ω, 10 W Loudspeaker 8 Ω, 10 W Altoparlante 8 Ω, 10 W	4311 07 15
Lautsprecher 8 Ω, 5 W Loudspeaker 8 Ω, 5 W Altoparlante 8 Ω, 5 W	4311 09 19
Spannclip für Lautsprecher / Clip for loudspeaker Clip di serragio per altoparlante	7368 01 96
Lautsprecherblende, grau / Loudspeaker grille, grey Schermo altoparlante, grigio	6411 07 65
Lautsprecherblende, nußbaum / Loudspeaker grille, walnut colour Schermo altoparlante, nocciola	6411 07 65
Bildröhre A 66 ECF 00 X 01 Picture tube A 66 ECF 00 X 01 Cinescopio A 66 ECF 00 X 01	⚠ 4362 28 03
Bildröhrenerdung / Picture tube earth / Massa del cinescopio	6141 03 05
Federzug für Erdung / Spring device for earthing Supporto per molla per collegam. a massa	7351 28 48
Entmagnetisierungsspule / Degaussing coil Bobina di smagnetizzazione	⚠ 4588 07 13
Haken für Entmagnetisierung / Hook for degaussing coil Supporto del bobina di smagnetizzazione	8681 72 19
Abdeckung für Anzeige / Grille for indicator Coperchio dell'indicatore	8251 44 16
Abdeckung für Anzeige / Grille for indicator Coperchio dell'indicatore (DIGIVISION 7161 VT TOP)	8251 44 24
Fenster für Abdeckung / Window for grille Finestra del coperchio dell'indicatore	6466 37 37
Fußstopfen / Foot pad / Tampone della base	8642 01 48
Halter für Farbdecoder / Holder for colour decoder Supporto delle decodificatore colore	8624 04 09
Chassisführung, links / Chassis conduct, left Guida dello «chassis» sinistro	8625 11 76
Chassisführung, rechts / Chassis conduct, right Guida dello «chassis» destra	8625 11 77
Raststift für HF-Modul / Plunger pin for RF module Ambedue per modulo MF	8642 75 05
Schriftzug / Logo / Emblema NOKIA ITT	6625 14 40
Schriftzug / Logo / Emblema DIGIVISION	6626 01 66

DIGIVISION 7162 VT TOP

Gehäuse, grau / Cabinet, grey / Mobile, grigio	6131 28 20
Gehäuse, grau / Cabinet, grey / Mobile, grigio (UK)	6112 89 17
Gehäuse, braun / Cabinet, brown / Mobile, bruno	6112 87 76
Frontplatte, grau / Front plate, grey / Frontale, grigio	6417 30 33
Frontplatte, nußbaum / Front plate, walnut color Frontale, nocciola	6417 30 38
Frontplatte, weiß / Front plate, white / Frontale, bianco	6417 30 86
Bedienteilklappe / Operating unit Lid Sportello dell'unità di comando	8687 04 31
Bedienteilabdeckung / Operating unit cover Coperchio dell'unità de comando	8685 01 47
Bedienteilabdeckung, links weiß / Operating unit cover, left white Coperchio dell'unità de comando, sinistro bianco	8684 29 18
Bedienteilabdeckung, rechts / Operating unit cover, right Coperchio dell'unità de comando, destra	8684 28 77
Bedienteilabdeckung, rechts weiß / Operating unit cover, right white Coperchio dell'unità de comando, destra bianco	8684 29 19
Netzteilklappe / Lid for mains pushbutton Sportello dell'unità di comando	8623 16 02
Rückwand / Rear cover / Schienale	6214 28 16
Rückwand, weiß / Rear cover, white / Schienale, bianco	6214 17 98
Rückwandeinsatz / Rear cover support bracket Supporto della schienale	8626 10 03
Bildröhrenhalter / Picture tube support Supporto per cinescopio	8623 31 41
Bildröhrenschraube / Screw for picture tube Viti della cinescopio	7864 02 21
Lautsprecher 8 Ω, 10 W Loudspeaker 8 Ω, 10 W Altoparlante 8 Ω, 10 W	4311 07 21
Lautsprecher 8 Ω, 25 W Loudspeaker 8 Ω, 25 W Altoparlante 8 Ω, 25 W	4311 09 37
Spannclip für Lautsprecher / Clip for loudspeaker Clip di serragio per altoparlante	7368 01 96
Lautsprecherblende, grau / Loudspeaker grille, grey (BOX) Schermo altoparlante, grigio	8686 10 14
Lautsprecherblende, grau / Loudspeaker grille, grey Schermo altoparlante, grigio	8686 19 03
Lautsprecherblende, nußbaum / Loudspeaker grille, walnut colour Schermo altoparlante, nocciola	6411 07 65
Bildröhre A 66 ECF 00 X 01 Picture tube A 66 ECF 00 X 01 Cinescopio A 66 ECF 00 X 01	⚠ 4362 28 03
Bildröhrenerdung / Picture tube earth / Massa del cinescopio	6141 03 05
Federzug für Erdung / Spring device for earthing Supporto per molla per collegam. a massa	7351 28 48
Entmagnetisierungsspule / Degaussing coil Bobina di smagnetizzazione	⚠ 4588 07 13
Haken für Entmagnetisierung / Hook for degaussing coil Supporto del bobina di smagnetizzazione	8681 72 19
Abdeckung für Anzeige / Grille for indicator Coperchio dell'indicatore	8251 44 28
Abdeckung für Anzeige / Grille for indicator Coperchio dell'indicatore (DIGIVISION 7161 VT TOP)	8251 44 24
Fenster für Anzeige / Window for indicator Finestra del coperchio dell'indicatore	6466 37 65
Fußstopfen / Foot pad / Tampone della base	8642 01 48
Halter für Farbdecoder / Holder for colour decoder (VT) Supporto delle decodificatore colore	8624 04 15
Chassishalter / Chassis holder Supporto delle «chassis»	8626 63 29
Chassisführung, rechts / Chassis conduct, right Guida dello «chassis» destra	8625 11 77
Raststift für HF-Modul / Plunger pin for RF module Ambedue per modulo MF	8642 75 05
Schriftzug / Logo / Emblema NOKIA ITT	6625 14 58

DIGIVISION 7182 VT TOP

Gehäuse, grau / Cabinet, grey / Mobile, grigio	6131 28 26
Bedienteilabdeckung / Control unit cover Coperchio dell'unità di comando	8685 01 41
Abdeckung für Anzeige / Grille for indicator Coperchio dell'indicatore	8251 44 28
Rückwand / Rear cover / Schienale	6214 28 45
Gehäuse für Lautsprecherbox Cabinet for loudspeaker box Mobile per altoparlante	6137 09 97
Frontplatte für Lautsprecherbox Frontplate for loudspeaker box Frontale per altoparlante	6137 09 95

Weitere Ersatzteile siehe DIGIVISION 7162.
Further spares see model DIGIVISION 7162.
Per altri pezzi di ricambio vedi DIGIVISION 7162.

RIVA STEREO 9470

Gehäuse, lavagrau/ Cabinet, lava grey Mobile, grigio lava	6112 87 65
Frontplatte, lavagrau / Front plate, lava grey Piastra frontale, grigio lava	6417 55 32
Lautsprechergitter, granitgrau / Loudspeaker grille, granite grey Coperchio dell'altoparlante, colore granitico	6411 70 01
Bedienteilklappe / Operating unit lid Sportello dell'unità di comando	8687 04 02
Fußstopfen / Pad / Tampone della base	8642 02 02
Rückwand, grau / Rear cover, grey / Parete posteriore, color grigio	6214 27 21
Netzkabel f. Bedienteil / Mains cord for operating unit Cavo di rete per unità di comando	4888 66 04

Weitere Ersatzteile siehe Gerät CONSUL COLOR 2161.
Further spares see model CONSUL COLOR 2161.
Per altri pezzi di ricambio vedi CONSUL COLOR 2161.

Ersatzteil-Bestellungen
✆ 07231/593000
✆ 07231/593171 (FAX)
BTX-Ersatzteil-Bestellseite
* 405008a #

Herausgegeben von:
NOKIA-UNTERHALTUNGSELEKTRONIK GmbH
Kundendienst
7530 Pforzheim, Östliche 132, Postfach 1526

Änderungen vorbehalten – Modifications reserved – Con riserva di modifiche – Modifications réservées

Ersatzteile / Replacement parts list / Elenco delle parti di ricambio

Bei Ersatzteilbestellungen neben dem Gegenstand bitte unbedingt die Bestellnummer und bei Baugruppen (Modulen) auch die Baugruppennummer angeben!
When ordering spares please quote item and order number. When ordering (sub-)assemblies (modules), give the assembly number in addition!
Nelle ordinazioni di pezzi di ricambio è assolutamente indispensabile indicare l'oggetto ed il numero di riferimento e, nel caso di gruppi costruttivi (moduli), anche il numero del modulo!

⚠ Sicherheitsbauteil im Sinn der Sicherheitsbestimmung. Diese Teile dürfen nur durch Originalteile ersetzt werden.
⚠ Safety components in accordance with existing regulations. These components must only be replaced by original component parts.
⚠ Componenti di sicurezza ai sensi del regolamento di sicurezza. Queste componenti devono venir sostituite unicamente con parti originali.

Gegenstand Item Ricambi		Bestell-Nr. Order no. No. di rif.
FX 21 D 61 **21 D 61**		
Gehäuse, grau / Cabinet, grey / Mobile, grigio		6131 21 76
Gehäuse, lavagrau / Cabinet, lava grey / Mobile, grigio lava		6131 21 19
Gehäuse, weiß / Cabinet, white / Mobile, bianco		6131 21 93
Rückwand, lavagrau / Rear cover, lava grey / Schienale, grigio lava		6214 11 79
Rückwand, weiß / Rear cover, white / Schienale, bianco		6214 17 96
Rückwand, schwarz / Rear cover, black / Schienale, nero		6214 22 90
Lautsprecherblende, grau / Loudspeaker grille, grey Coperchio dell'altoparlante, grigio		6411 69 53
Lautsprecherblende, weiß / Loudspeaker grille, white Coperchio dell'altoparlante, bianco		6414 69 55
Lautsprecherblende, lavagrau / Loudspeaker grille, lava grey Coperchio dell'altoparlante, grigio lava		6411 70 26
Lautsprecher Loudspeaker Altoparlante	8 Ω, 5 W 8 Ω, 5 W 8 Ω, 5 W	4311 09 34
Lautsprecher Loudspeaker Altoparlante	8 Ω, 10 W 8 Ω, 10 W 8 Ω, 10 W	4311 07 15
Bildröhre Picture tube Cinescopio	A 51 ECQ 00 X 01 A 51 ECQ 00 X 01 A 51 ECQ 00 X 01	⚠ 4362 21 04
Bildröhrenschraube / Screw for picture tube Viti della cinescopio		7864 02 01
Entmagnetisierungsspule / Degaussing coil Bobina di smagnetizzazione		4588 07 11
Haken für Entmagnetisierungsspule / Hook for degaussing coil Uncino per bobina di smagnetizzazione		8681 72 19
Bildröhrenerdung / Picture tube earthing Massa del cinescopio	SALORA	6141 03 05
Federzug für Erdung / Spring device for earthing Supporto per molla per collegamento a massa		7351 28 46
Chassishalter / Chassis holder / Supporto dello «chassis»		8626 63 30
Halter für Farbdecoder / Holder for colour decoder Supporto per decodificatore colore		8624 04 15
Raststift für HF-Modul / Plunger pin for RF module Ambedue le spine per modulo MF		8642 75 05
SALORA-Schriftzug / SALORA logo / Denominazione SALORA		6625 14 78
21 D 81		
Gehäuse, grau / Cabinet, grey / Mobile, grigio		6112 87 68
Frontplatte, grau / Front plate, grey Piastra frontale, grigio lava		6417 55 18
Abdeckung, links+rechts / Cover, left+right Coperchio, sinistro+destro		8685 01 11
Rückwand, lavagrau / Rear cover, lava grey / Schienale, grigio lava		6214 27 21
Lautsprecherblende, grau / Loudspeaker grille, grey Coperchio dell'altoparlante, grigio		6411 68 97
Lautsprecher Loudspeaker Altoparlante	Tiefton Woofer Suoni bassi	4311 28 64
Lautsprecher Loudspeaker Altoparlante	Hochton Tweeter Suoni alti	4311 28 65
Bildröhre Picture tube Cinescopio	A 51 ECQ 00 X 01 A 51 ECQ 00 X 01 A 51 ECQ 00 X 01	⚠ 4362 21 04
Bildröhrenschraube / Screw for picture tube Viti della cinescopio		7864 02 01
Entmagnetisierungsspule / Degaussing coil Bobina di smagnetizzazione		4588 07 11
Haken für Entmagnetisierungsspule / Hook for degaussing coil Uncino per bobina di smagnetizzazione		8681 72 19
Bildröhrenerdung / Picture tube earthing Massa del cinescopio	SALORA	6141 03 05
Federzug für Erdung / Spring device for earthing Supporto per molla per collegamento a massa	GRAETZ	7351 28 46

Gegenstand Item Ricambi		Bestell-Nr. Order no. No. di rif.
Chassishalter, links / Chassis holder, left Supporto dello «chassis», sinistro		8625 11 70
Chassishalter, rechts / Chassis holder, right Supporto dello «chassis», destro		8625 11 71
Halter für Farbdecoder / Holder for colour decoder Supporto per decodificatore colore		8624 04 15
Raststift für HF-Modul / Plunger pin for RF module Ambedue le spine per modulo MF		8642 75 05
SALORA-Schriftzug / SALORA logo / Denominazione SALORA		6625 14 44
FX 25 D 61 UK **25 D 61**		
Gehäuse, grau / Cabinet, grey / Mobile, grigio		6131 25 27
Gehäuse, weiß / Cabinet, white / Mobile, bianco		6131 25 98
Lautsprechergitter, grau / Loudspeaker grille, grey Griglio per altoparlante, grigio		6411 70 27
Lautsprechergitter, weiß / Loudspeaker grille, white Griglio per altoparlante, bianco		6411 69 58
Rückwand, grau / Rear cover, grey / Schienale, grigio		6214 22 88
Rückwand, weiß / Rear cover, white / Schienale, bianco		6414 17 97
Bildröhrenschrauben / Screw for picture tube Viti della cinescopio		7864 02 21
Bildröhre Picture tube Cinescopio	A 59 ECF 00 X 01 A 59 ECF 00 X 01 A 59 ECF 00 X 01	⚠ 4362 25 55
Bildröhrenerdung / Earth for picture tube Massa del cinescopio		6141 03 05
Federzug für Erdung / Spring device for earthing Supporto per molla per colleg. a massa		7351 28 41
Entmagnetisierungsspule / Degaussing coil Bobina di smagnetizzazione		⚠ 4588 07 12
Haken für Entmagnetisierungsspule Hook for degaussing coil Gancio del bobina di smagnetizzazione		8681 72 19
Lautsprecher Loudspeaker Altoparlante	8 Ω, 10 W 8 Ω, 10 W 8 Ω, 10 W	4311 07 15
Lautsprecher Loudspeaker Altoparlante	8 Ω, 5 W 8 Ω, 5 W 8 Ω, 5 W	4311 09 34
Chassishalter / Chassis holder / Supporto dello «chassis»		8626 63 30
Halter für Farbdecoder / Color decoder support Supporto per decodificatore colore		8624 04 15
Raststift für HF-Modul / Plunger pin for RF module Ambedue le spine per modulo AF		8642 75 05
Schriftzug / Logo / Emblema	GRAETZ	6625 14 74
Schriftzug / Logo / Emblema	SALORA	6625 14 78
25 D 81 **HERZOG COLOR 2561** **25 D 81 N**		
Gehäuse, nußbaum / Cabinet, walnut colour Mobile, nocciola		6112 87 70
Gehäuse, nußbaum / Cabinet, walnut colour Mobile, nocciola	(25 D 81)	6112 87 72
Gehäuse, lavagrau / Cabinet, lava grey Mobile, grigio lava		6112 87 71
Frontplatte, braun / Front plate, brown Piastra frontale, bruno		6417 63 31
Frontplatte, lavagrau / Front plate, lava grey Piastra frontale, grigio lava		6417 63 30
Lautsprechergitter, braun / Loudspeaker grille, brown Coperchio dell'altoparlante, bruno		6411 69 45
Lautsprechergitter, granitgrau / Loudspeaker grille, granite grey Coperchio dell'altoparlante, colore granitico		6411 68 98
Abdeckung, links+rechts / Cover, left+right Coperchio, sinistro+destro		8685 01 12
Rückwand, grau / Rear cover, grey / Parete posteriore, color grigio		6214 27 19

Ersatzteile / Replacement parts list / Elenco delle parti di ricambio

Gegenstand Item Ricambi		Bestell-Nr. Order no. No. di rif.
Bildröhre Picture tube Cinescopio	A 59 ECF 00 X 01 A 59 ECF 00 X 01 A 59 ECF 00 X 01	⚠ 4362 25 55
Bildröhrenerdung / Earth for picture tube Massa del cinescopio		6141 03 05
Federzug für Erdung / Spring device for earthing Supporto per molla per colleg. a massa		7351 28 41
Entmagnetisierungsspule / Degaussing coil Bobina di smagnetizzazione		⚠ 4588 07 12
Chassisführung, links / Chassis conduct, left Guida dello «chassis», sinistro		8625 11 78
Chassisführung, rechts / Chassis conduct, right Guida dello «chassis», destro		8625 11 79
Schriftzug / Logo / Emblema	GRAETZ	6625 14 46
Schriftzug / Logo / Emblema	SALORA	6625 14 44
Schriftzug / Logo / Emblema	DIGITAL	6625 14 62

Die restlichen Ersatzteile siehe Gerät CONSUL COLOR 2161.
For further spares refer to model CONSUL COLOR 2161.
Per i pezzi di ricambio rimanenti vedi CONSUL COLOR 2161.

28 D 81
REICHSGRAF 2861

Gehäuse, nußbaum / Cabinet, walnut colour Mobile, nocciola	(2861)	6112 87 73
Gehäuse, nußbaum / Cabinet, walnut colour Mobile, nocciola	(28 D 81)	6112 87 75
Gehäuse, lavagrau / Cabinet, lava grey / Mobile, grigio lava		6112 87 74
Frontplatte, braun / Front plate, brown / Piastra frontale, bruno		6417 30 49
Frontplatte, lavagrau / Front plate, lava grey Piastra frontale, grigio lava		6417 30 48
Lautsprechergitter, braun / Loudspeaker grille, brown Coperchio dell'altoparlante, bruno		6411 69 46
Lautsprechergitter, granitgrau / Loudspeaker grille, granite grey Coperchio dell'altoparlante, colore granitico		6411 68 99
Abdeckung, links+rechts / Cover, left+right Coperchio, sinistro+destro		8685 01 13
Rückwand, grau / Rear cover, grey / Parete posteriore, color grigio		6214 27 17
Bildröhre Picture tube Cinescopio	A 66 ECF 00 X 01 A 66 ECF 00 X 01 A 66 ECF 00 X 01	⚠ 4362 28 03
Bildröhrenerdung / Earth for picture tube Massa del cinescopio		6141 03 05
Entmagnetisierungsspule / Degaussing coil Bobina di smagnetizzazione		⚠ 4588 07 13
Chassisführung, links / Chassis conduct, left Guida dello «chassis», sinistro		8625 11 78
Chassisführung, rechts / Chassis conduct, right Guida dello «chassis», destro		8625 11 79

Die restlichen Ersatzteile siehe Gerät CONSUL COLOR 2161.
For further spares refer to model CONSUL COLOR 2161.
Per i pezzi di ricambio rimanenti vedi CONSUL COLOR 2161.

STEREO COLOR 29

Gehäuse, grau / Cabinet, grey / Mobile, grigio		6112 87 89
Frontplatte, grau / Front plate, grey / Frontale, grigio		6417 28 49
Bedienteilklappe / Operating unit Lid Sportello dell'unità di comando		8683 16 55
Netztaste / Mains pushbutton / Interruttore generale		6315 36 15
Rückwand / Rear cover / Schienale		6214 27 45
Rückwandhaltewinkel / Rear cover support bracket Supporto della schienale		8624 47 10
Bildröhrenhalter / Picture tube support Supporto per cinescopio		8623 31 48
Bildröhrenschraube / Screw for picture tube Viti della cinescopio		7864 02 21
Lautsprecher Loudspeaker Altoparlante	8 Ω, 10 W 8 Ω, 10 W 8 Ω, 10 W	4311 07 15
Lautsprecher Loudspeaker Altoparlante	8 Ω, 5 W 8 Ω, 5 W 8 Ω, 5 W	4311 09 19
Spannclip für Lautsprecher / Clip for loudspeaker Clip di serragio per altoparlante		7368 01 96
Lautsprecherblende, grau / Loudspeaker grille, grey Schermo altoparlante, grigio		6411 55 51
Bildröhre Picture tube Cinescopio	A 66 EAF 00 X 01 A 66 EAF 00 X 01 A 66 EAF 00 X 01	⚠ 4362 28 02
Bildröhrenerdung / Picture tube earth / Massa del cinescopio		6141 03 05
Federzug für Erdung / Spring device for earthing Supporto per molla per collegam. a massa		7351 28 48
Entmagnetisierungsspule / Degaussing coil Bobina di smagnetizzazione		⚠ 4588 07 13
Haken für Entmagnetisierung / Hook for degaussing coil Supporto del bobina di smagnetizzazione		8681 72 19
Abdeckung für Anzeige / Grille for indicator Coperchio dell'indicatore		8683 14 08
Fenster für Abdeckung / Window for grille Finestra del coperchio dell'indicatore		6466 37 31
Fußstopfen / Foot pad / Tampone della base		8642 01 48
Halter für Farbdecoder / Holder for colour decoder Supporto delle decodificatore colore		8624 04 09
Chassisführung, links / Chassis conduct, left Guida dello «chassis» sinistro		8625 11 78
Chassisführung, rechts / Chassis conduct, right Guida dello «chassis» destra		8625 11 79
Raststift für HF-Modul / Plunger pin for RF module Ambedue per modulo MF		8642 75 05

SOLITÄR 853

Gehäuse, lavagrau / Cabinet, lava grey / Mobile, grigio lava		6131 25 20
Lautsprechergitter / Loudspeaker grille Grata per altoparlante		6411 70 16
Rückwand / Rear cover / Schienale		6214 17 70
Bildröhre Picture tube Cinescopio	A 59 ECF 00 X 01 A 59 ECF 00 X 01 A 59 ECF 00 X 01	⚠ 4362 25 55
Bildröhrenschraube / Screw for picture tube Viti della cinescopio		7864 02 23
Bildröhrenerdung / Picture tube earth / Massa del cinescopio		6141 03 05
Federzug für Erdung / Spring device for earthing Supporto per molla per collegam. a massa		7351 28 41
Entmagnetisierungsspule / Degaussing coil Bobina di smagnetizzazione		⚠ 4588 07 12
Haken für Entmagnetisierung / Hook for degaussing coil Supporto del bobina di smagnetizzazione		8681 72 19
Lautsprecher Loudspeaker Altoparlante	8 Ω, 15 W 8 Ω, 15 W 8 Ω, 15 W	4311 28 59
Lautsprecher Loudspeaker Altoparlante	8 Ω, 5 W 8 Ω, 5 W 8 Ω, 5 W	4311 09 34
Halter für Farbdecoder / Holder for colour decoder Supporto delle decodificatore colore		8624 04 15
Chassishalter / Chassis holder Supporto delle «chassis»		8626 07 25
Raststift für HF-Modul / Plunger pin for RF module Ambedue per modulo MF		8642 75 05
Schriftzug / Logo / Emblema	SCHAUB LORENZ	6625 14 56
Kabel, Chassis-Bedienteil / Cable, Chassis-operating unit Cavo, chassis-Elemento di comando		4888 66 05
Kabel, Netzfilter-Bedienteil / Cable, Mains filter-operating unit Cavo, Filtro di rete-Elemento di comando		4888 66 04

SOLITÄR 883

Gehäuse, grau / Cabinet, grey / Mobile, grigio		6131 28 14
Rückwand / Rear cover / Schienale		6214 17 71
Bildröhrenschraube / Screw for picture tube Viti della cinescopio		7864 02 23
Lautsprecher Loudspeaker Altoparlante	8 Ω, 15 W 8 Ω, 15 W 8 Ω, 15 W	4311 28 59
Lautsprecher Loudspeaker Altoparlante	8 Ω, 5 W 8 Ω, 5 W 8 Ω, 5 W	4311 09 34
Lautsprecherblende / Loudspeaker grille Schermo altoparlante		6411 70 17
Bildröhre Picture tube Cinescopio	A 66 ECF 00 X 01 A 66 ECF 00 X 01 A 66 ECF 00 X 01	⚠ 4362 28 03

Ersatzteile / Replacement parts list / Elenco delle parti di ricambio

Gegenstand Item Ricambi	Bestell-Nr. Order no. No. di rif.
Bildröhrenerdung / Picture tube earth / Massa del cinescopio	6141 03 05
Federzug für Erdung / Spring device for earthing Supporto per molla per collegam. a massa	7351 28 48
Entmagnetisierungsspule / Degaussing coil Bobina di smagnetizzazione	⚠ 4588 07 13
Haken für Entmagnetisierung / Hook for degaussing coil Supporto del bobina di smagnetizzazione	8681 72 19
Abdeckung für Anzeige / Grille for indicator Coperchio dell'indicatore	8251 44 08
Fenster für Abdeckung / Window for grille Finestra del coperchio dell'indicatore	6466 37 31
Fußstopfen / Foot pad / Tampone della base	8642 01 48
Halter für Farbdecoder / Holder for colour decoder Supporto delle decodificatore colore	8624 04 15
Chassishalter / Chassis holder Supporto delle «chassis»	8626 07 25
Raststift für HF-Modul / Plunger pin for RF module Ambedue per modulo MF	8642 75 05
Blende / Grille / Schermo SCHAUB-LORENZ	6419 01 14
Kabel, Chassis-Bedienteil / Cable, Chassis-operating unit Cavo, chassis-Elemento di comando	4888 66 05
Kabel, Netzfilter-Bedienteil / Cable, Mains filter-operating unit Cavo, Filtro di rete-Elemento di comando	4888 66 04
CONSUL COLOR 2161	
Gehäuse, lavagrau/ Cabinet, lava grey Mobile, grigio lava	6112 87 68
Frontplatte, lavagrau / Front plate, lava grey Piastra frontale, grigio lava	6417 55 18
Lautsprechergitter, granitgrau / Loudspeaker grille, granite grey Coperchio dell'altoparlante, colore granitico	6411 68 97
Abdeckung, links+rechts / Cover, left+right Coperchio, sinistro+destro	8685 01 11
Fußstopfen / Pad / Tampone della base	8642 01 46
Rückwand, grau / Rear cover, grey / Parete posteriore, color grigio	6214 11 70
Rückwandhalter / Holder for rear cover Supporto della parete posteriore	8624 47 10
Bildröhrenschrauben / Screw for picture tube Viti della cinescopio	7864 02 23
Bildröhre A 51 ECQ 00 X 01 Picture tube A 51 ECQ 00 X 01 Cinescopio A 51 ECQ 00 X 01	⚠ 4362 21 04
Bildröhrenerdung / Earth for picture tube Massa del cinescopio	6141 03 08
Federzug für Erdung / Spring device for earthing Supporto per molla per colleg. a massa	7351 28 48
Entmagnetisierungsspule / Degaussing coil Bobina di smagnetizzazione	⚠ 4588 07 11
Haken für Entmagnetisierungsspule Hook for degaussing coil Supporto del bobina di smagnetizzazione	8681 72 19
Lautsprecher Tiefton / Woofer / Suoni bassi Loudspeaker Hochton / Tweeter / Suoni alti Altoparlante	4311 28 64 4311 28 65
Haltefeder Tiefton / Woofer / Suoni bassi Support clamp Hochton / Tweeter / Suoni alti Supporto a molla	7358 01 90 7358 01 91
Chassisführung, links / Chassis conduct, left Guida dello «chassis», sinistro	8625 11 70
Chassisführung, rechts / Chassis conduct, right Guida dello «chassis», destro	8625 11 71
Netzkabel f. Bedienteil / Mains cord for control unit Cavo di rete per unità di comando	4888 66 04
Halter für Farb-Decoder / Holder for colour decoder Supporto della decodificatore colore	8624 04 09
Halter f. Netzfilterplatte / Holder for mains filter board Supporto per piastra di filtro rete	8684 07 15
Raststift für HF-Modul / Plunger pin for RF module Ambedue le spine per AF modulo	8642 75 05
Schriftzug / Logo / Emblema GRAETZ	6625 14 46
Schriftzug / Logo / Emblema DIGITAL	6625 14 62
Farbsymbol / Coloured label / Emblema colorante	6623 01 66

Gegenstand Item Ricambi	Bestell-Nr. Order no. No. di rif.
PRÄFEKT 2571	
Gehäuse, grau / Cabinet, grey / Mobile, grigio	6131 25 20
Lautsprechergitter, grau / Loudspeaker grille, grey Griglio per altoparlante, grigio	6411 70 16
Rückwand, grau / Rear cover, grey / Schienale, grigio	6214 17 70
Rückwand, weiß / Rear cover, white / Schienale, bianco	6414 17 97
Bildröhrenschrauben / Screw for picture tube Viti della cinescopio	7864 02 21
Bildröhre A 59 ECF 00 X 01 Picture tube A 59 ECF 00 X 01 Cinescopio A 59 ECF 00 X 01	⚠ 4362 25 55
Bildröhrenerdung / Earth for picture tube Massa del cinescopio	6141 03 05
Federzug für Erdung / Spring device for earthing Supporto per molla per colleg. a massa	7351 28 41
Entmagnetisierungsspule / Degaussing coil Bobina di smagnetizzazione	⚠ 4588 07 12
Haken für Entmagnetisierungsspule Hook for degaussing coil Gancio del bobina di smagnetizzazione	8681 72 19
Lautsprecher 8 Ω, 15 W Loudspeaker 8 Ω, 15 W Altoparlante 8 Ω, 15 W	4311 28 59
Lautsprecher 8 Ω, 5 W Loudspeaker 8 Ω, 5 W Altoparlante 8 Ω, 5 W	4311 09 34
Chassishalter, links / Chassis holder, left Supporto dello «chassis», sinistro	8624 01 31
Chassishalter, rechts / Chassis holder, right Supporto dello «chassis», destra	8624 01 32
Halter für Farbdecoder / Color decoder support Supporto per decodificatore colore	8624 04 09
Raststift für HF-Modul / Plunger pin for RF module Ambedue le spine per modulo AF	8642 75 05
Schriftzug / Logo / Emblema GRAETZ	6625 14 46
REICHSGRAF 2861	
Gehäuse, grau / Cabinet, grey / Mobile, grigio	6112 87 74
Gehäuse, nußbaum / Cabinet, walnut colour / Mobile, nocciola	6112 87 73
Frontplatte, grau / Front plate, grey / Frontale, grigio	6417 30 48
Frontplatte, nußbaum / Front plate, walnut colour Frontale, nocciola	6417 30 49
Bedienteilklappe / Operating unit Lid Sportello dell'unità di comando	8687 03 11
Netztaste / Mains pushbutton / Interruttore generale	6315 36 15
Rückwand / Rear cover / Schienale	6214 27 17
Rückwandhaltewinkel / Rear cover support bracket Supporto della schienale	8624 47 10
Lautsprecher TT Loudspeaker TT Altoparlante TT	4311 28 64
Lautsprecher HT Loudspeaker HT Altoparlante HT	4311 28 65
Lautsprecherblende, grau / Loudspeaker grille, grey Schermo altoparlante, grigio	6411 68 99
Lautsprecherblende, nußbaum / Loudspeaker grille, walnut colour Schermo altoparlante, nocciola	6411 69 46
Bildröhre A 66 ECF 00 X 01 Picture tube A 66 ECF 00 X 01 Cinescopio A 66 ECF 00 X 01	⚠ 4362 28 03
Bildröhrenerdung / Picture tube earth / Massa del cinescopio	6141 03 05
Federzug für Erdung / Spring device for earthing Supporto per molla per collegam. a massa	7351 28 48
Entmagnetisierungsspule / Degaussing coil Bobina di smagnetizzazione	⚠ 4588 07 13
Haken für Entmagnetisierung / Hook for degaussing coil Supporto del bobina di smagnetizzazione	8681 72 19
Abdeckung links + rechts / Grille left + right Coperchio sinistro + destra	8685 01 13
Fußstopfen / Foot pad / Tampone della base	8642 01 48
Halter für Farbdecoder / Holder for colour decoder Supporto delle decodificatore colore	8624 04 09
Chassisführung, links / Chassis conduct, left Guida dello «chassis» sinistro	8625 11 78
Chassisführung, rechts / Chassis conduct, right Guida dello «chassis» destra	8625 11 79
Raststift für HF-Modul / Plunger pin for RF module Ambedue per modulo MF	8642 75 05
Schriftzug GRAETZ	6625 14 46

Ersatzteile / Replacement parts list / Elenco delle parti di ricambio

Gegenstand Item Ricambi	Bestell-Nr. Order no. No. di rif.
STEREO COLOR 3570	
Gehäuse, lavagrau / Cabinet, lava grey / Mobile, grigio lava	6112 89 02
Frontplatte, lavagrau / Front plate, lava grey Frontale, grigio lava	6417 63 62
Lautsprechergitter, lavagrau / Loudspeaker grille, lava grey Grata per altoparlante, grigio lava	6411 07 19
Bedienteilklappe / Operating unit lid Sportello dell'unità di comando	8683 15 13
Netztaste / Mains pushbutton / Interruttore generale	6315 36 15
Klappe f. Netztaste / Lid for mains pushbutton Sportello dell'interruttore generale	8623 16 02
Anzeigenabdeckung / Cover for indicator STEREO Coperchio per indicatore	8683 14 06
Fenster für Abdeckung / Window for cover Finestra per coperchio	6466 37 30
Rückwand / Rear cover / Schienale	6214 27 47
Chassisführung, links / Chassis conduct, left Guida dello «chassis» sinistro	8625 11 70
Chassisführung, rechts / Chassis conduct, right Guida dello «chassis» destra	8625 11 71
Raststift für HF-Modul / Plunger pin for RF module Ambedue per modulo MF	8642 75 05
Schriftzug / Logo / Emblema ITT NOKIA	6625 14 41
Die restlichen Ersatzteile siehe Gerät DIGIVISION 6361. For further spares refer to model DIGIVISION 6361. Per i pezzi di ricambio rimanenti vedi DIGIVISION 6361.	
DIGIVISION 3579	
Gehäuse, lavagrau / Cabinet lava grey / Mobile, grigio lava	6112 89 30
Frontplatte, lavagrau / Front plate, lava grey / Frontale, grigio lava	6417 26 26
Frontscheibe / Front panel / Lastra frontale	6466 43 43
Halter für Frontscheibe / Holder for front panel Supporto della lastra frontale	8623 09 05
Lautsprechergitter, lavagrau / Loudspeaker grille, lava grey Coperchio dell'altoparlante, grigio lava	6411 07 28
Antistatikwiderstand, kpl. / Antistatic resistor compl. Resistenza antistatico compl.	5888 29 26
Rechte Bedienteilabdeckung / Operating unit cover, right Coperchio dell'unità di comando, destro	8684 28 90
Linke Bedienteilabdeckung / Operating unit cover, left Coperchio dell'unità di comando, sinistra	8684 28 91
Bedienteilklappe / Operating unit lid / Sportello dell'unità di comando	8687 02 01
Bedienteilklappenhalter / Holder for operating unit lid Supporto della sportello dell'unità di comando	8681 10 06
Anzeigenabdeckung / Grille for indicator / Coperchio dell'indicatore	8251 44 12
Fenster für Anzeigenabdeckung / Window for indicator grille Finestra del coperchio dell'indicatore	6466 37 36
Gehäusefuß, hinten / Cabinet foot, behind Base del mobile, posteriore	8641 01 47
Fußstopfen / Pad / Piedino di appoccio	8642 01 48
Rückwand, lavagrau / Rear cover, lava grey Schienale, grigio lava	6214 28 08
Rückwandhalter / Holder for rear cover Supporto della schienale	8624 47 10
Bildröhre A 59 ECF 00 X 01 Picture tube A 59 ECF 00 X 01 Cinescopio A 59 ECF 00 X 01	⚠ 4362 25 55
Bildröhrenschrauben / Screw for picture tube Viti della cinescopio	7864 02 21
Bildröhrenhalter / Holder for picture tube Supporte del cinescopio	8623 31 40
Bildröhrenerdung / Earth for picture tube Massa del cinescopio	6141 03 05
Federzug für Erdung / Spring device for earthing Supporto per molla per colleg. a massa	7351 28 41
Entmagnetisierungsspule / Degaussing coil Bobina di smagnetizzazione	⚠ 4588 07 12
Haken für Entmagnetisierungsspule / Hook for degaussing coil Supporto del bobina di smagnetizzazione	8681 72 15
Lautsprecher 16 Ω, 8 W Loudspeaker 16 Ω, 8 W Altoparlante 16 Ω, 8 W	4311 07 14
Lautsprecher 8 Ω, 5 W Loudspeaker 8 Ω, 5 W Altoparlante 8 Ω, 5 W	4311 09 19

Gegenstand Item Ricambi	Bestell-Nr. Order no. No. di rif.
Spannclip für Lautsprecher / Holder for loudspeaker Supporto per altoparlante	7368 01 96
Chassisführung, links / Chassis conduct, left Guida dello «chassis», sinistra	8625 11 82
Chassisführung, rechts / Chassis conduct, right Guida dello «chassis», destra	8625 11 83
Halter für Farbdecoder / Holder for colour decoder Supporto della decodificatore colore	8624 04 09
Raststift für HF-Modul / Plunger pin for RF module Ambedue le spine per modulo AF	8642 75 05
Netztaste / Mains pushbutton / Interruttore generale	6315 36 18
Kabel AV-Anschluß / Cable for AV socket / Cavo per collegamento AV	4888 64 82
Schriftzug / Logo / Denominazione ITT	6625 14 40
Schriftzug / Logo / Denominazione DIGIVISION	6626 01 66
DIGIVISION 3879	
Gehäuse, lavagrau / Cabinet, lava grey / Mobile, grigio lava	6112 89 24
Frontplatte, lavagrau / Front plate, lava grey Piastra frontale, grigio lava	6417 30 58
Lautsprechergitter, lavagrau / Loudspeaker grille, lava grey Coperchio dell'altoparlante, grigio lava	6411 07 66
Frontscheibe / Front panel / Lastra frontale	6466 43 45
Halter für Frontscheibe / Holder for front panel Supporto della lastra frontale	8623 09 05
Bedienteilabdeckung, links / Control unit cover, left Coperchio dell'unità di comando, sinistra	8684 28 93
Bedienteilabdeckung, rechts / Control unit cover, right Coperchio dell'unità di comando, destra	8684 28 92
Bedienteilklappe / Operating unit lid / Cerniera dell'unità di comando	8687 02 01
Bedienteilklappenhalter / Holder for operating unit lid Supporto della cerniera dell'unità di comando	8681 10 06
Anzeigenabdeckung / Grille for indicator Coperchio dell'indicatore	8251 44 12
Fenster für Anzeigenabdeckung / Window for indicator grille Finestra del coperchio dell'indicatore	6466 37 36
Gehäusefuß, hinten / Cabinet foot, behind Base del telaio, posteriore	8641 01 47
Fußstopfen / Pad / Tampone della base	8642 01 48
Rückwand, lavagrau / Rear cover, lava grey Parete posteriore, grigio lava	6214 28 10
Rückwandhalter / Holder for rear cover Supporto della parete posteriore	8624 47 10
Bildröhrenschrauben / Screw for picture tube Viti della cinescopio	7864 02 21
Bildröhre A 66 ECF 00 X 01 Picture tube A 66 ECF 00 X 01 Cinescopio A 66 ECF 00 X 01	⚠ 4362 28 03
Bildröhrenerdung / Earth for picture tube Massa del cinescopio	6141 03 05
Federzug für Erdung / Spring device for earthing Supporto per molla per colleg. a massa	7351 28 48
Entmagnetisierungsspule / Degaussing coil Bobina di smagnetizzazione	⚠ 4588 07 13
Haken für Entmagnetisierungsspule Hook for degaussing coil Supporto del bobina di smagnetizzazione	8681 72 19
Schriftzug / Logo / Denominazione DIGIVISION	6626 01 66
Lautsprecher 16 Ω, 8 W Loudspeaker 16 Ω, 8 W Altoparlante 16 Ω, 8 W	4311 07 14
Lautsprecher 8 Ω, 5 W Loudspeaker 8 Ω, 5 W Altoparlante 8 Ω, 5 W	4311 09 19
Spannclip für Lautsprecher / Holder for loudspeaker Supporto per altoparlante	7368 01 96
Chassisführung, links / Chassis conduct, left Guida dello «chassis», sinistra	8625 11 76
Chassisführung, rechts / Chassis conduct, right Guida dello «chassis», destra	8625 11 77
Netztaste / Mains pushbutton / Interruttore generale	6315 36 18
Halter für Farbdecoder / Holder for color decoder Supporto della decodificatore color	8624 04 09
Raststift für HF-Modul / Plunger pin for RF module Ambedue le spine per AF modulo	8642 75 05

Ersatzteile / Pièces de rechange

Bei Ersatzteilbestellungen neben dem Gegenstand bitte unbedingt die Bestellnummer und bei Baugruppen (Modulen) auch die Baugruppennummer angeben!

En cas de commande, veuillez absolument indiquer le numéro de commande à côté de la pièces commandée!

⚠ Sicherheitsbauteil im Sinn der Sicherheitsbestimmung. Diese Teile dürfen nur durch Originalteile ersetzt werden.

⚠ Composant de sécurité conformément aux réglementations de sécurité. Ces composants doivent être uniquement remplacés par des pièces d'origines.

Gegenstand Pièce	Bestell-Nr. N° de com.
21 D 6 F	
Gehäuse, grau / Boîtier, couleur gris	6131 21 19
Rückwand / Panneau arrière	6214 22 90
Lautsprecher / Haut-parleur 8 Ω, 5 W	4311 09 34
Lautsprecher / Haut-parleur 8 Ω, 10 W	4311 07 15
Lautsprecherblende / Grille haut-parleur	6411 70 26
Bildröhre / Tube cathodique A 51 ECQ 00 X 01	⚠ 4362 21 04
Bildröhrenschraube / Vis tube cathodique	7864 02 21
Bildröhrenerdung / Masse tube cathodique	6141 03 08
Federzug für Erdung / Ressort tension masse	7351 28 41
Entmagnetisierungsspule / Bobine de démagnétisation	⚠ 4588 07 11
Haken für Entmagnetisierungsspule Agrafe pour bobine de démagnétisation	8681 72 19
Chassishalter / Support pour châssis	8626 63 26
Halter für Farbdecoder / Support pour décodeur couleur	8624 04 09
Raststift für HF-Modul / Clip pour module HF	8642 75 05
Schriftzug SALORA / Cadre pour «SALORA»	6625 14 78
25 D 6 F	
Gehäuse / Boîtier	6131 25 27
Rückwand / Panneau arrière	6214 22 88
Lautsprecher / Haut-parleur 8 Ω, 5 W	4311 09 34
Lautsprecher / Haut-parleur 8 Ω, 10 W	4311 07 15
Lautsprecherblende, grau / Grille haut-parleur, gris	6411 70 27
Bildröhre / Tube cathodique A 59 ECF 00 X 01	⚠ 4362 25 55
Bildröhrenschraube / Vis tube cathodique	7864 02 21
Bildröhrenerdung / Masse tube cathodique	6141 03 05
Federzug für Erdung / Ressort tension masse	7351 28 41
Entmagnetisierungsspule / Bobine de démagnétisation	⚠ 4588 07 12
Haken für Entmagnetisierungsspule Agrafe pour bobine de démagnétisation	8681 72 19
Halter für Farbdecoder / Support pour décodeur couleur	8624 04 09
Chassishalter / Support pour châssis	8626 63 26
Raststift für HF-Modul / Clip pour module HF	8642 75 05
Schriftzug SALORA / Cadre pour «SALORA»	6625 14 78
MESSINA STEREO 9570	
Gehäuse, lavagrau/ Cabinet, lava grey Mobile, grigio lava	6112 87 66
Frontplatte, lavagrau / Front plate, lava grey Piastra frontale, grigio lava	6417 63 80
Lautsprechergitter, granitgrau / Loudspeaker grille, granite grey Coperchio dell'altoparlante, colore granitico	6411 70 02
Bedienteilklappe / Operating unit Lid Sportello dell'unità di comando	8687 04 03
Fußstopfen / Pad / Tampone della base	8643 02 02
Rückwand, grau / Rear cover, grey / Parete posteriore, color grigio	6214 27 19
Bildröhre A 59 ECF 00 X 01 Picture tube A 59 ECF 00 X 01 Cinescopio A 59 ECF 00 X 01	⚠ 4362 25 55
Bildröhrenerdung / Earth for picture tube Massa del cinescopio	6141 03 05
Federzug für Erdung / Spring device for earthing Supporto per molla per colleg. a massa	7351 28 41
Entmagnetisierungsspule / Degaussing coil Bobina di smagnetizzazione	⚠ 4588 07 12
Chassisführung, links / Chassis conduct, left Guida dello «chassis», sinistro	8625 11 78
Chassisführung, rechts / Chassis conduct, right Guida dello «chassis», destro	8625 11 79
Weitere Ersatzteile siehe Gerät CONSUL COLOR 2161. Further spares see model CONSUL COLOR 2161. Per altri pezzi di ricambio vedi CONSUL COLOR 2161.	

Gegenstand Pièce	Bestell-Nr. N° de com.
DIGIVISION 7161 F	
Gehäuse, grau / Boîtier, couleur gris	6112 87 53
Frontplatte, grau / Plaque frontale, gris	6417 30 33
Bedienteilabdeckung, links Couvercle pour bloc de commande, gauche	8684 28 79
Bedienteilabdeckung, rechts Couvercle pour bloc de commande, droite	8684 28 77
Anzeigenfenster / Fenêtre pour cadre d'indicateur	8622 01 79
Anzeigenabdeckung / Cade pour cadre d'indicateur	8251 44 16
Fenster für Anzeigenabdeckung / Fenêtre pour cadre d'indicateur	6466 37 37
Hinterer Gehäusefuß / Pied arrière boîtier	8641 01 47
Fußstopfen / Garniture de pieds	8642 01 48
Rückwandhalter / Fixation du panneau arrière	8624 47 10
Rückwand / Panneau arrière	6214 27 23
Bedienteilklappe / Volet du bloc de commande	8687 02 84
Klappe für Netztaste / Volet du secteur	8623 16 02
Lautsprechergitter / Grille haut-parleur	6411 07 34
Lautsprecher / Haut-parleur 8 Ω, 10 W	4311 07 15
Lautsprecher / Haut-parleur 8 Ω, 5 W	4311 09 19
Spannclip für Lautsprecher / Clip pour serrer l'haut-parleur	7368 01 96
Bildröhre / Tube cathodique A 66 ECF 00 X 01	⚠ 4362 28 03
Bildröhrenschraube / Vis tube cathodique	7864 02 21
Bildröhrenhalter / Support pour tube cathodique	8623 31 41
Bildröhrenerdung / Masse tube cathodique	6141 03 05
Federzug für Erdung / Ressort tension masse	7351 28 48
Entmagnetisierungsspule / Bobine de démagnétisation	⚠ 4588 07 13
Haken für Entmagnetisierungsspule Agrafe pour bobine de démagnétisation	8681 72 19
Chassisführung, links / Guidage châssis, gauche	8625 11 76
Chassisführung, rechts / Guidage châssis, droite	8625 11 77
Halter für Farbdecoder / Support pour décodeur couleur	8624 04 09
Raststift für HF-Modul / Clip pour module HF	8642 75 05
Schriftzug ITT NOKIA / Cadre pour «ITT NOKIA»	6625 14 40
Schriftzug DIGIVISION / Cadre pour «DIGIVISION»	6626 01 66
CREMONA STEREO 9870	
Gehäuse, grau / Cabinet, grey / Mobile, grigio	6112 87 67
Frontplatte, grau / Front plate, grey / Frontale, grigio	6417 31 08
Bedienteilklappe / Operating unit Lid Sportello dell'unità di comando	8687 04 04
Lautsprechergitter / Loudspeaker grille Coperchio dell'altoparlante	6411 70 03
Rückwand / Rear cover / Schienale	6214 27 17
Bildröhrenschraube / Screw for picture tube Viti della cinescopio	7864 02 23
Lautsprecher Tiefton / Woofer / Suoni bassi Loudspeaker Hochton / Tweeter / Suoni alti Altoparlante	4311 28 64 4311 28 65
Haltefeder Tiefton / Woofer / Suoni bassi Support clamp Hochton / Tweeter / Suoni alti Supporto a molla	7358 01 90 7358 01 91
Halter f. Netzfilterplatte / Support for mains filter board Supporto per piastra filtro di rete	8684 07 15
Netzkabel f. Bedienteil / Mains cable for control unit Cavo di rete per unità di comando	4888 59 11
Fußstopfen / Foot pad / Tampone della base	8643 02 02
Weitere Ersatzteile siehe Gerät DIGIVISION 2861. Further spares see model DIGIVISION 2861. Per altri pezzi di ricambio vedi DIGIVISION 2861.	

AV-Eingangsplatte → TV 44 → A 26.1
AV input board
Platine de entree AV
Piastra di entrata

6911 29 93

AV-Eingangsplatte
AV input board
Platine de entree AV
Piastra di entrata

6911 31 12 (D-E)

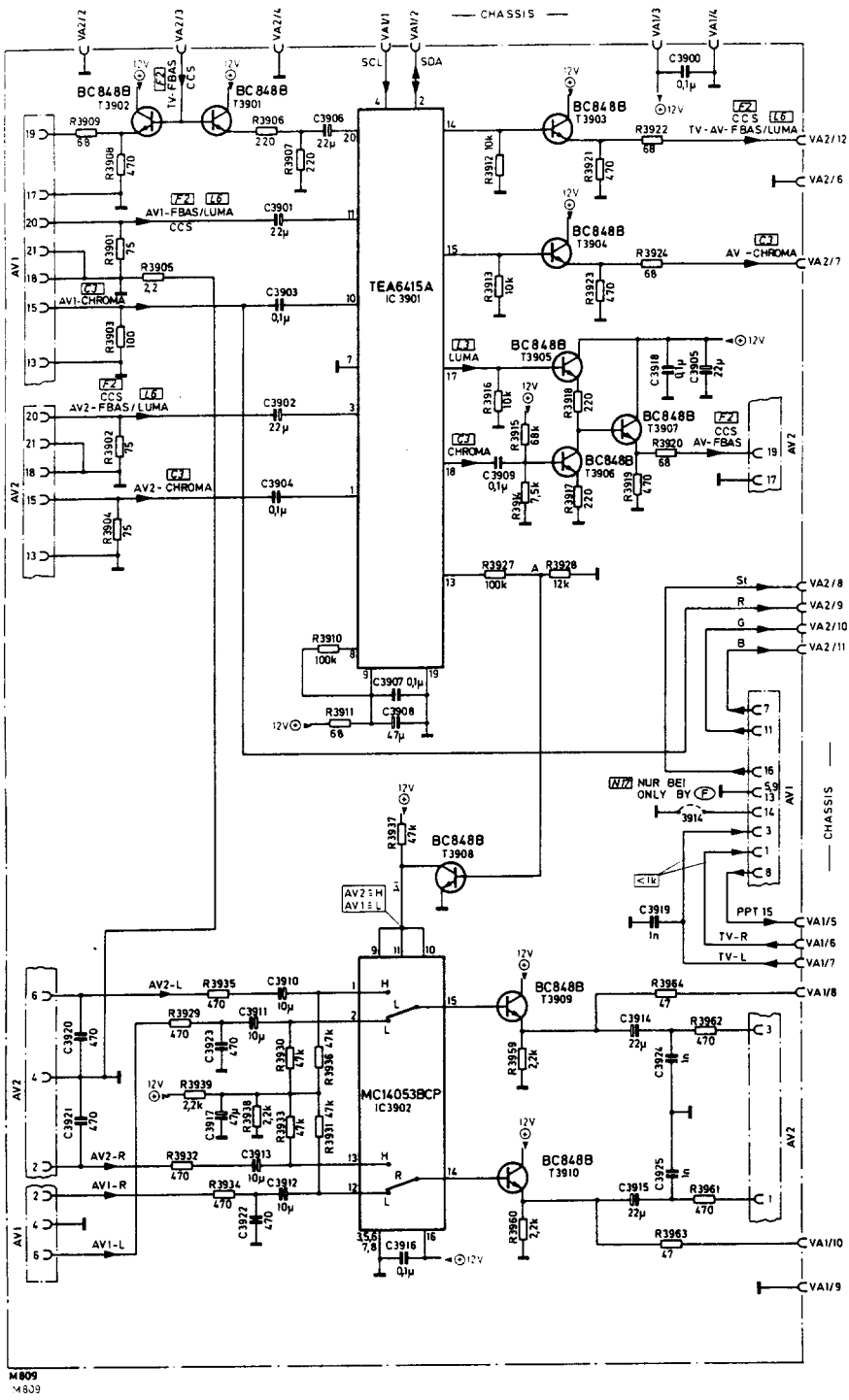

Ⓐ Oszillogramme bei Stand-by-Betrieb
Waveforms at stand-by mode
Oscillogrammes pour fonctionnement en stand-by
Oscillogrammi in modo «stand-by»
Oscilogramas en modo de operación de reserva

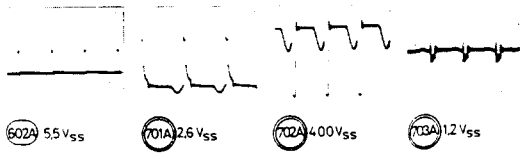

Ⓑ Oszillogramme bei Sicherungsbetrieb (Überlast!)
Waveforms at overload mode
Oscillogrammes pour fonctionnement de sécurité (surchage!)
Oscillogrammi in modo di sovraccarico
Oscilogramas en modo de operación de seguridad (sobrecarga)

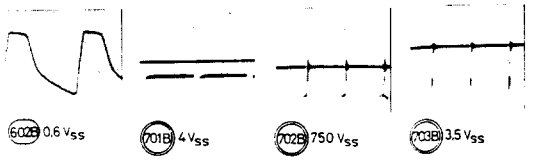

Ⓒ Oszillogramme bei fehlenden Horizontal-Impulsen an IC 601, Pin 1
Waveforms when horizontal pulse is deficient at IC 601, Pin 1
Oscillogrammes en l'absence d'impulsions horizontales en la broche 1 IC 601
Oscillogrammi misurati dall' IC 601, pin 1, al mancare degli impulsi orizz.
Oscilogramas resultante siu impulsos horizontales en modo de IC 601 (pin 1)

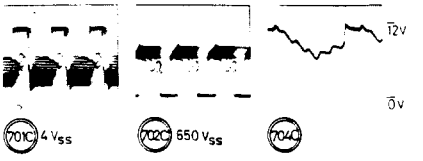

IFB 677

5883 11 57

Empfänger / receiver
récepteur / ricevitore
receptor

IFB 473, IFB 485, IFB 570 R → TV 44 → A 26.1
IFB 573, IFB 579

IFB 674 → A 26a 1

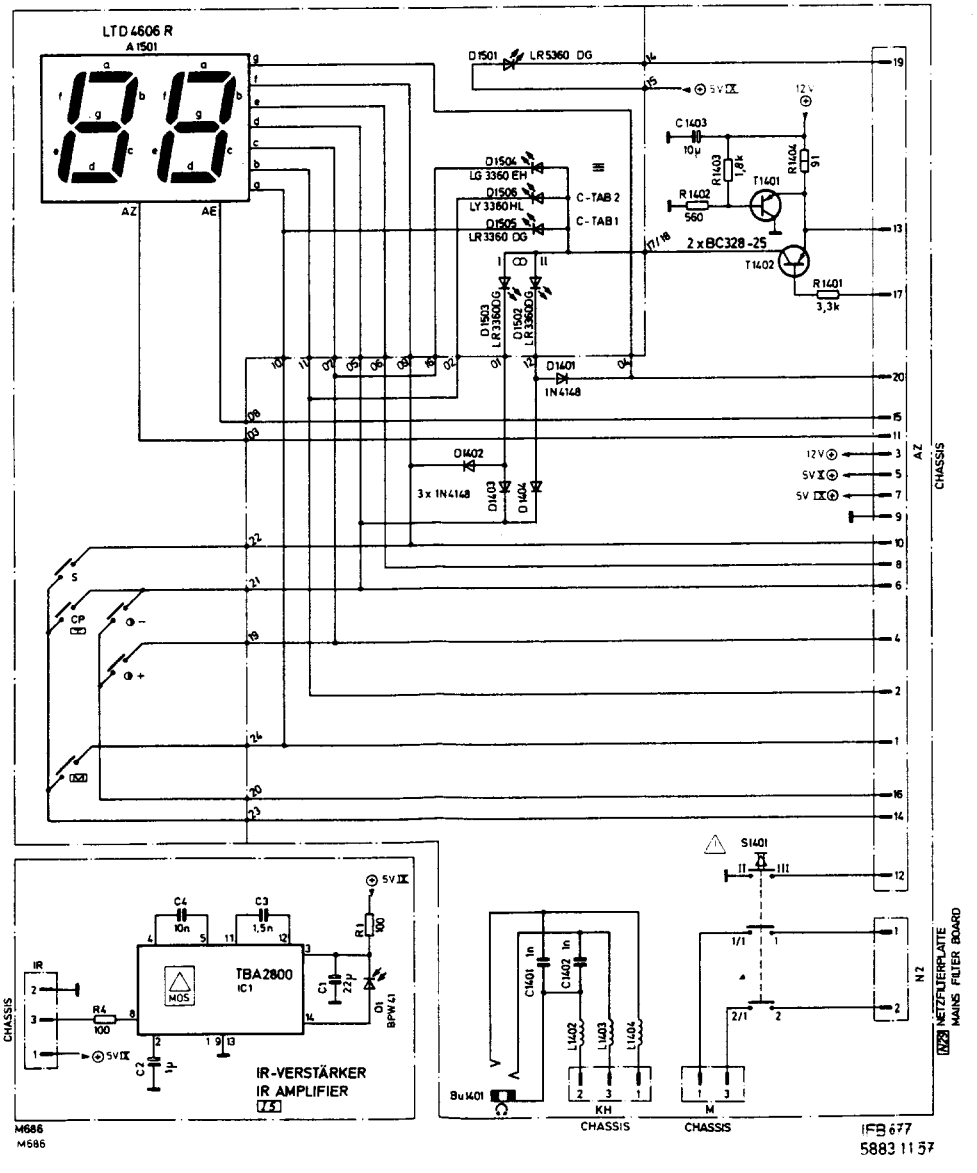

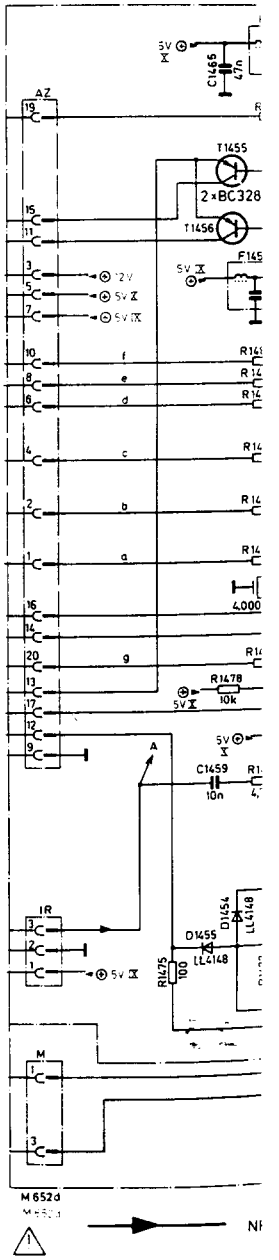

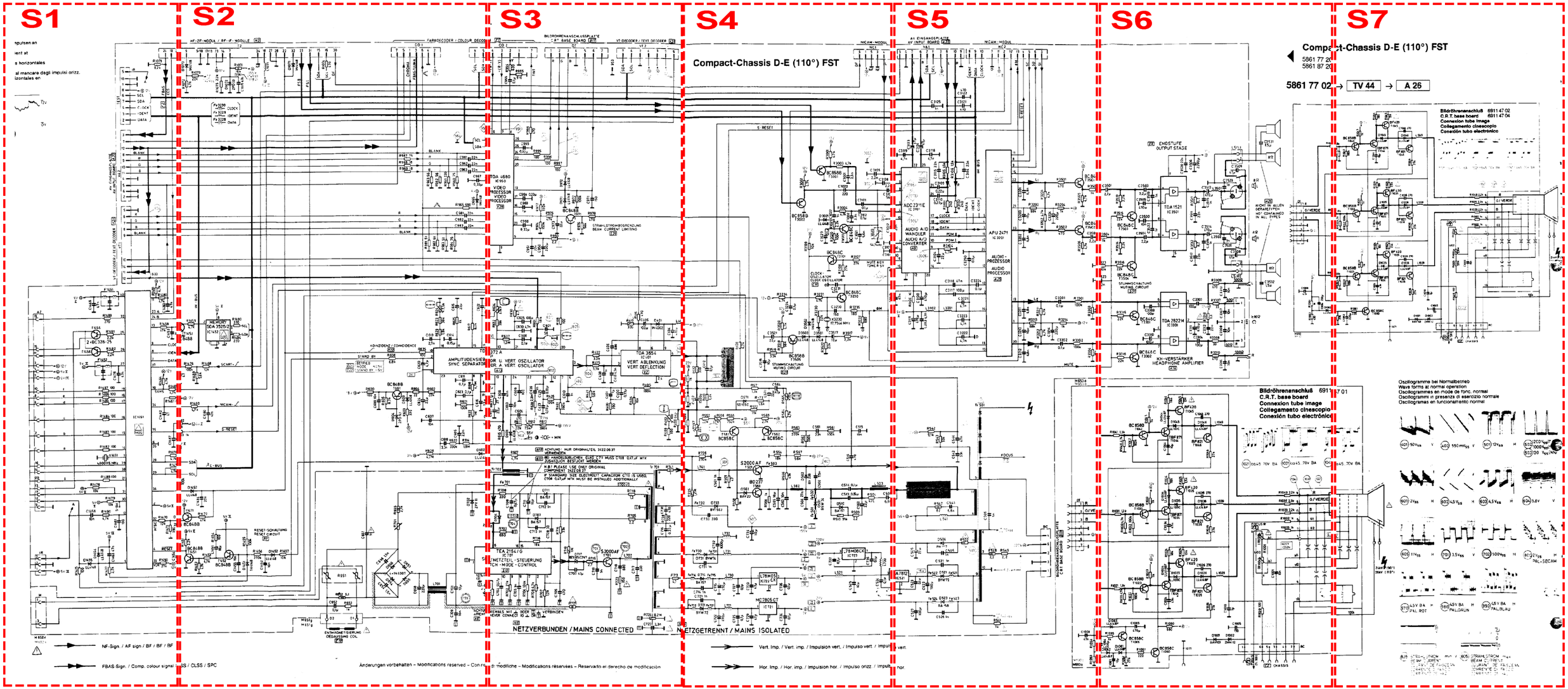
S1
S2
S3
S4
S5
S6
S7
Compact-Chassis D-E (110°) FST
5861 77 02
TV 44
A 26
NETZVERBUNDEN / MAINS CONNECTED
NETZGETRENNT / MAINS ISOLATED
Bildröhrenanschluß 6911 47 02
C.R.T. base board 6911 47 04
Connexion tube image
Collegamento cinescopio
Conexión tubo electrónico
Bildröhrenanschluß 6911 47 01
C.R.T. base board
Connexion tube image
Collegamento cinescopio
Conexión tubo electrónico
Oszillogramme bei Normalbetrieb
Wave forms at normal operation
Oscillogrammes en mode de fonc. normal
Oscillogrammi in presenza di esercizio normale
Oscilogramas en funcionamento normal
NF-Sign. / AF sign / BF / BF / BF
FBAS-Sign. / Comp. colour signal / CSS / CLSS / SPC
Änderungen vorbehalten – Modifications reserved – Con riserva di modifiche – Modifications réservées – Reservado el derecho de modificación
Vert. Imp. / Vert. imp. / Impulsion vert. / Impulso vert. / Impulso vert.
Hor. Imp. / Hor. imp. / Impulsion hor. / Impulso orizz. / Impulso hor.

pulsen an

ent at

s horizontales

al mancare degli impulsi orizz.
zontales en

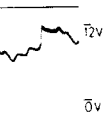

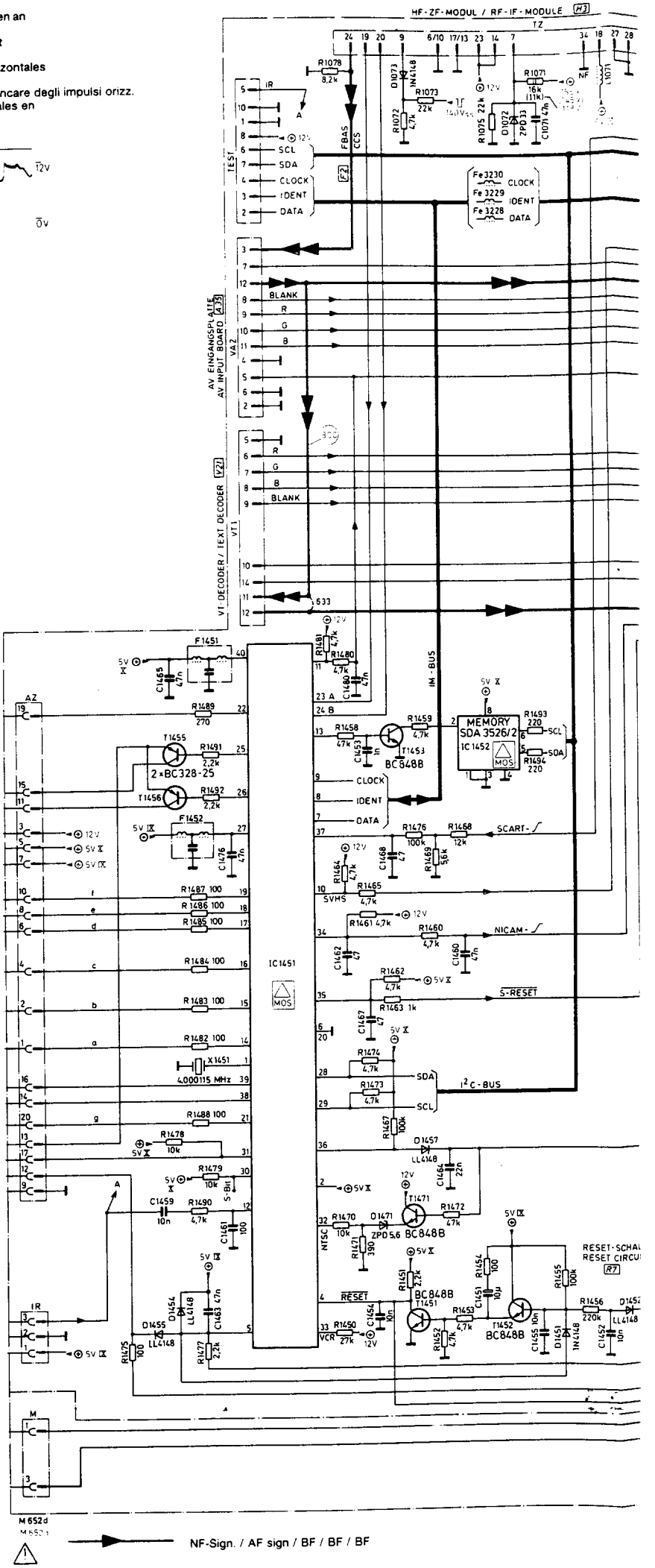

NF-Sign. / AF sign / BF / BF / BF

FBAS-Sign. / Comp. colour signal / CLSS / CLSS / SPC

agli impulsi orizz.

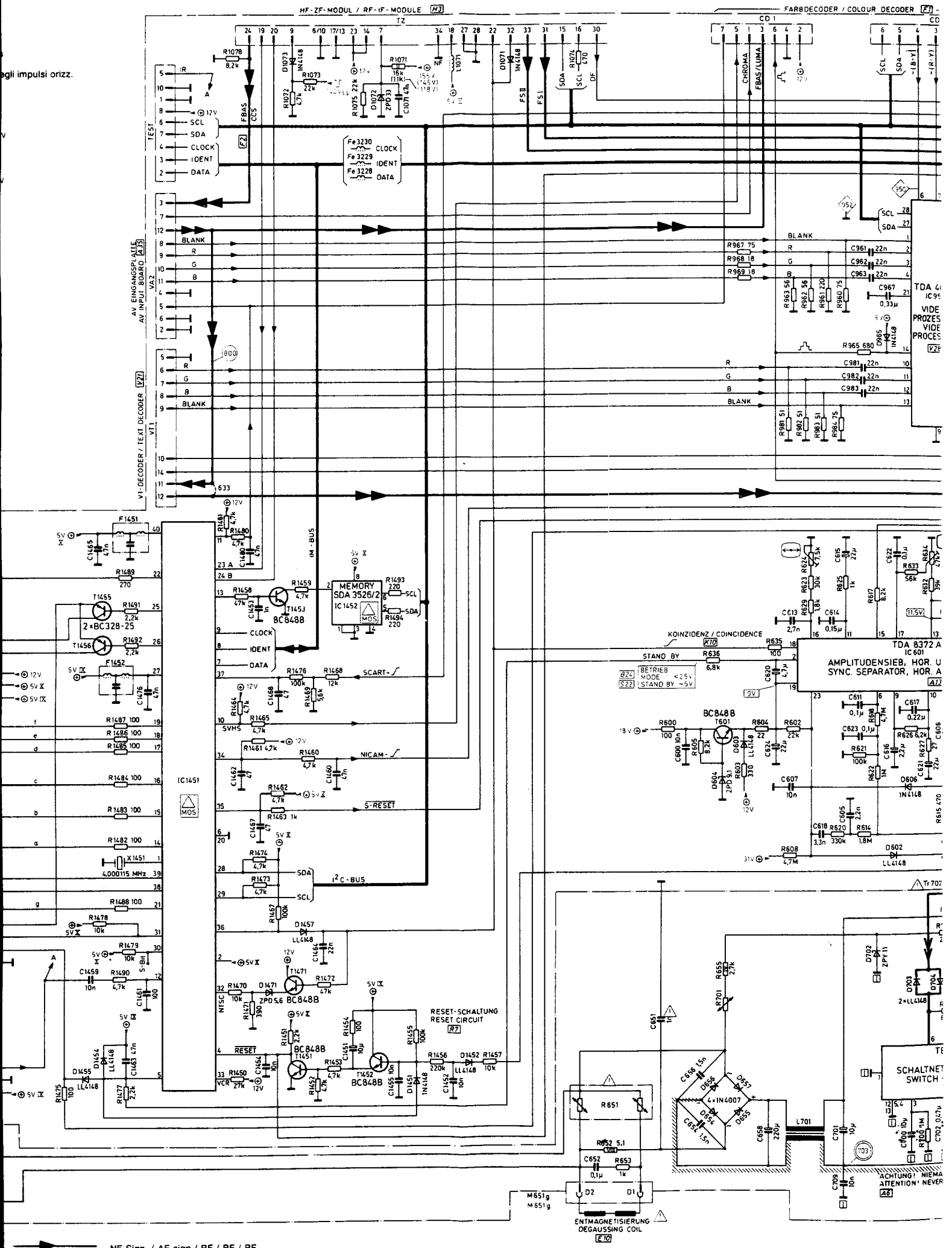

NF-Sign. / AF sign / BF / BF / BF

FBAS-Sign. / Comp. coloúr signal / CLSS / CLSS / SPC

Änderungen vorbehalten – Modifications reserved – Con riserva di m

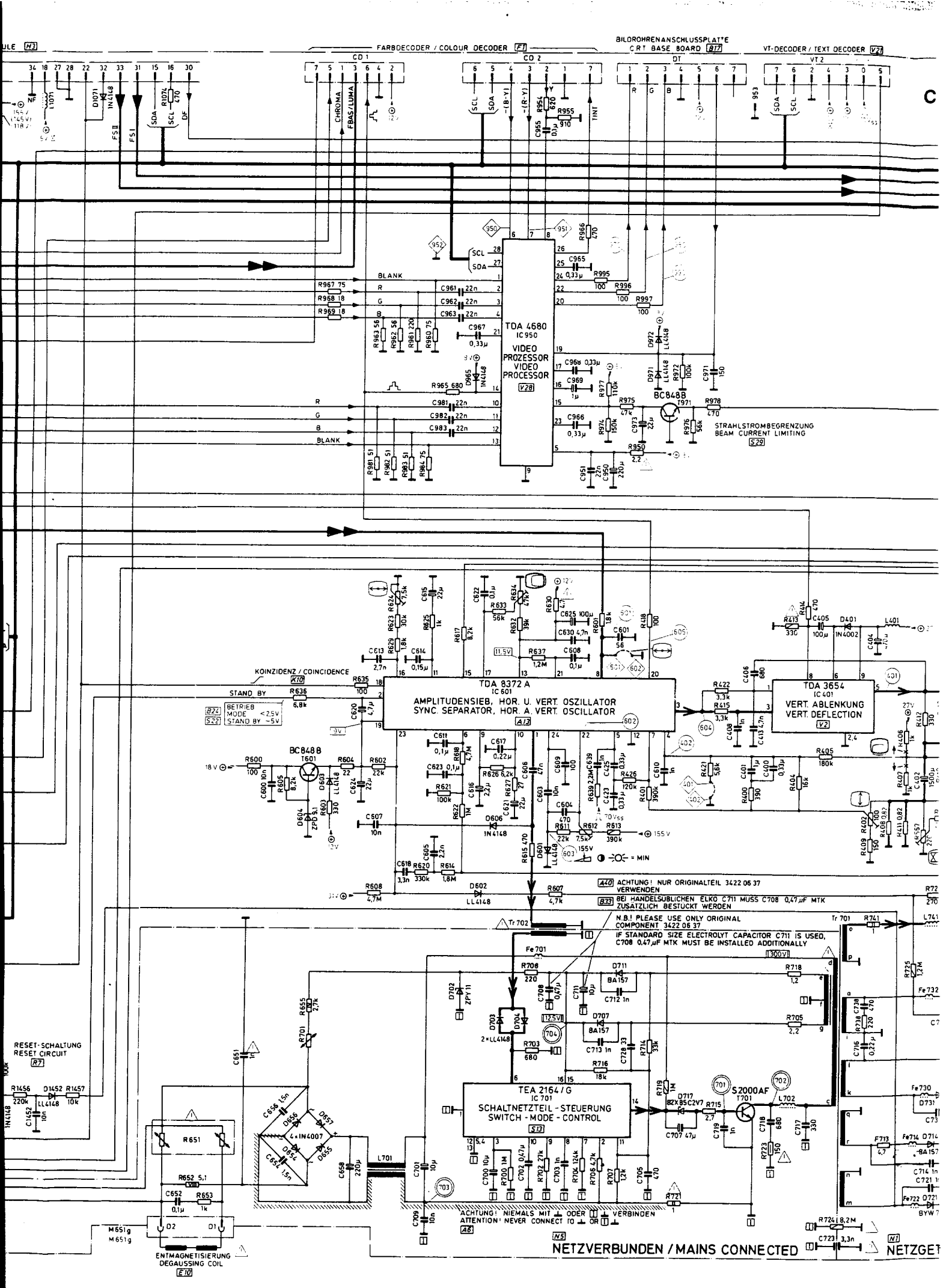

Änderungen vorbehalten – Modifications reserved – Con riserva di modifiche – Modifications réservées – Reservado el derecho de modificación

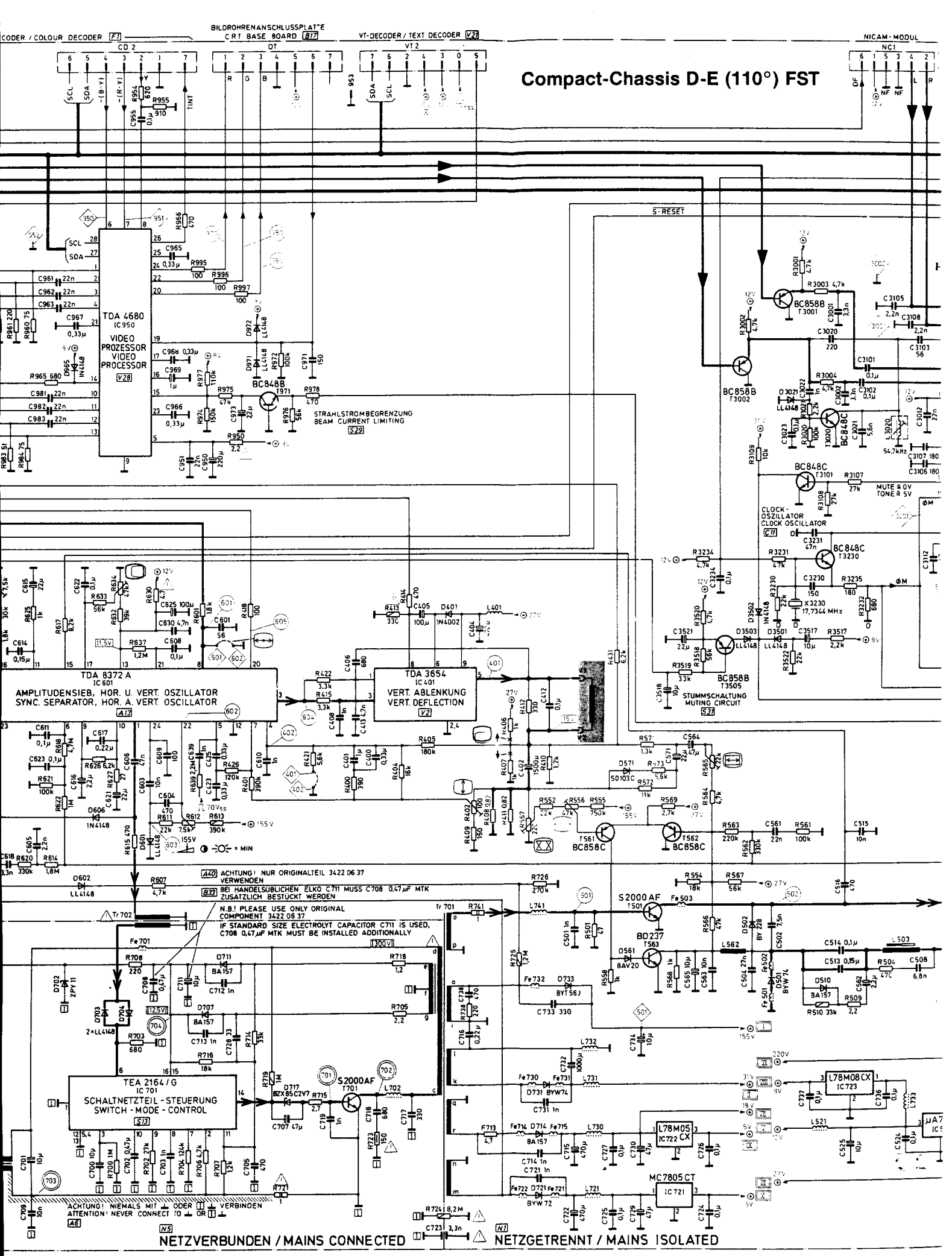

ns reserved – Con riserva di modifiche – Modifications réservées – Reservado el derecho de modificación

Compact-Chassis D-E (110°) FST

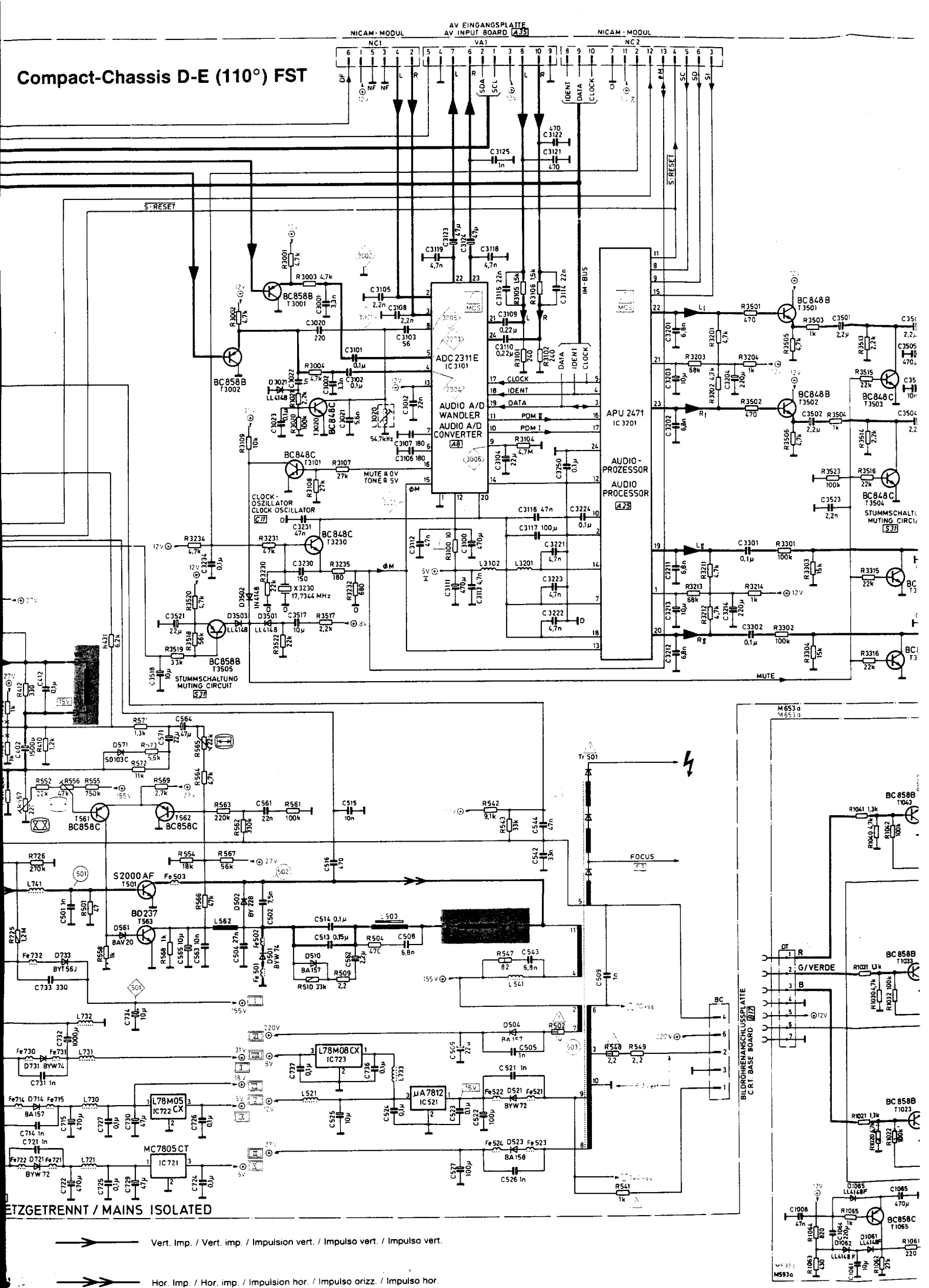

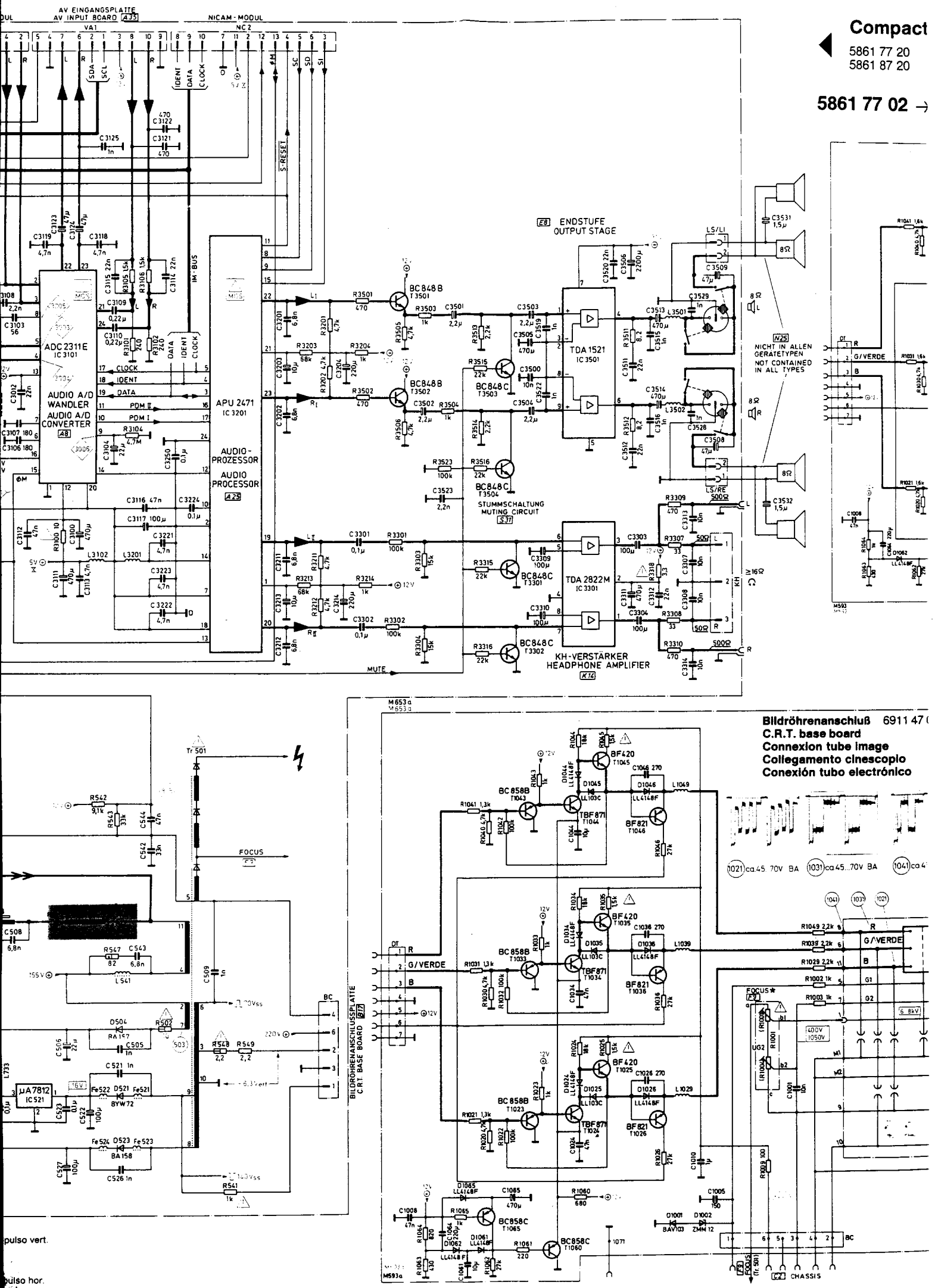
AV EINGANGSPLATTE
AV INPUT BOARD A35
NICAM-MODUL
VA1
NC2
ADC 2311E
IC 3101
AUDIO A/D WANDLER
AUDIO A/D CONVERTER
A8
APU 2471
IC 3201
AUDIO-PROZESSOR
AUDIO PROCESSOR
A25
IM-BUS
S-RESET
E8 ENDSTUFE
OUTPUT STAGE
TDA 1521
IC 3501
TDA 2822M
IC 3301
BC848B
T3501
BC848B
T3502
BC848C
T3503
BC848C
T3504
STUMMSCHALTUNG
MUTING CIRCUIT
S37
BC848C
T3301
BC848C
T3302
KH-VERSTÄRKER
HEADPHONE AMPLIFIER
K74
MUTE
N25
NICHT IN ALLEN GERÄTETYPEN
NOT CONTAINED IN ALL TYPES
LS/LI
LS/RE
Tr 501
FOCUS
BILDRÖHRENANSCHLUSSPLATTE
C.R.T. BASE BOARD
B17
Bildröhrenanschluß 6911 47
C.R.T. base board
Connexion tube image
Collegamento cinescopio
Conexión tubo electrónico
G/VERDE
CHASSIS
pulso vert.
pulso hor.

Compact-Chassis D-E (110°) FST

5861 77 20
5861 87 20

5861 77 02 → TV 44 → A 26

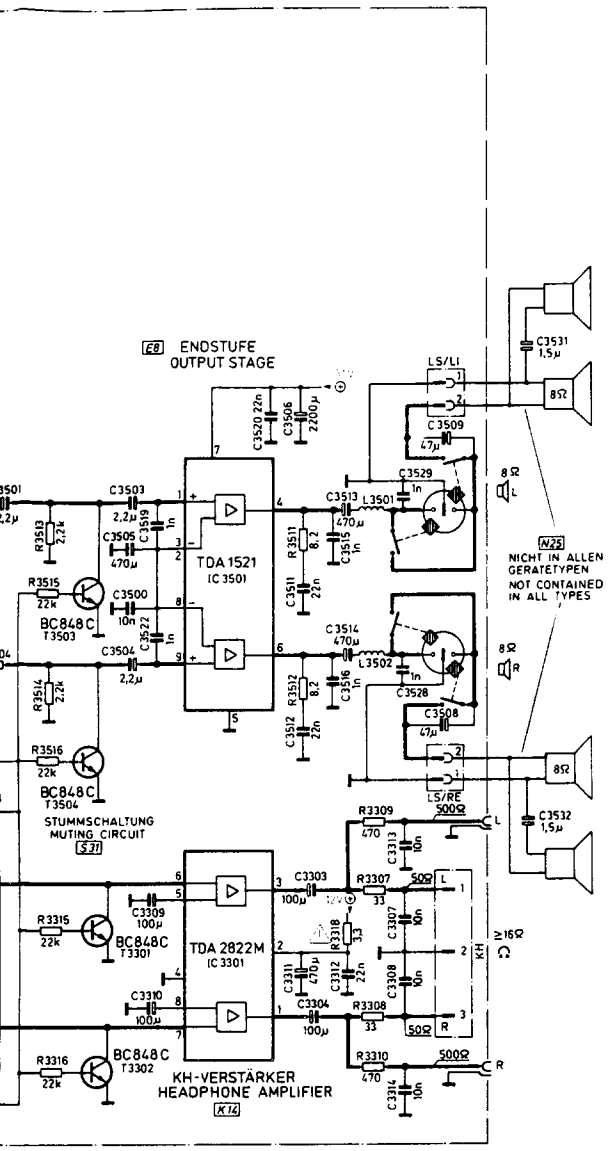

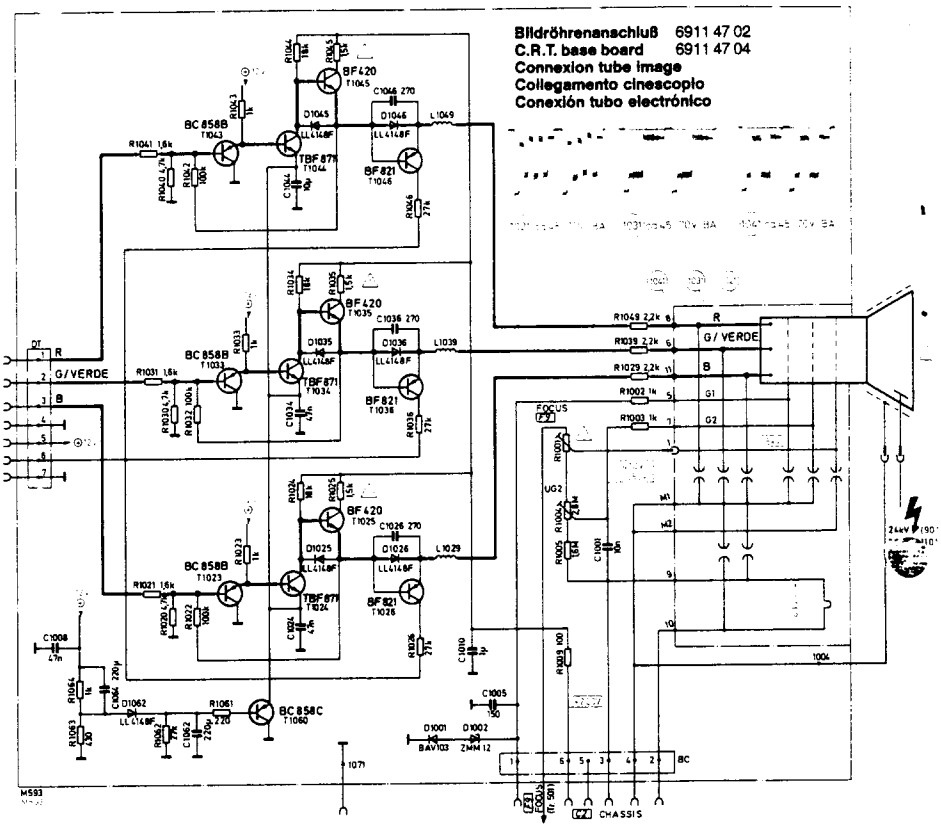

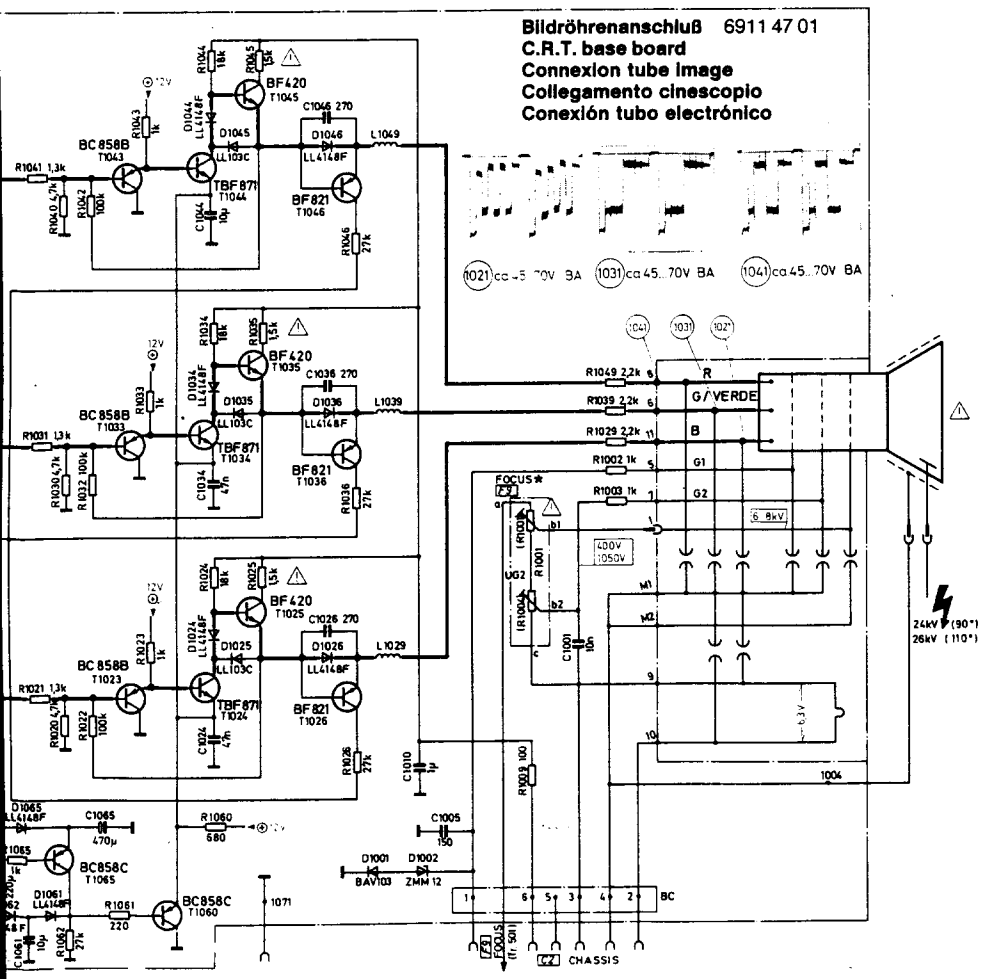

Oszillogramme bei Normalbetrieb
Wave forms at normal operation
Oscillogrammes en mode de fonc. normal
Oscillogrammi in presenza di esercizio normale
Oscillogramas en funcionamento normal

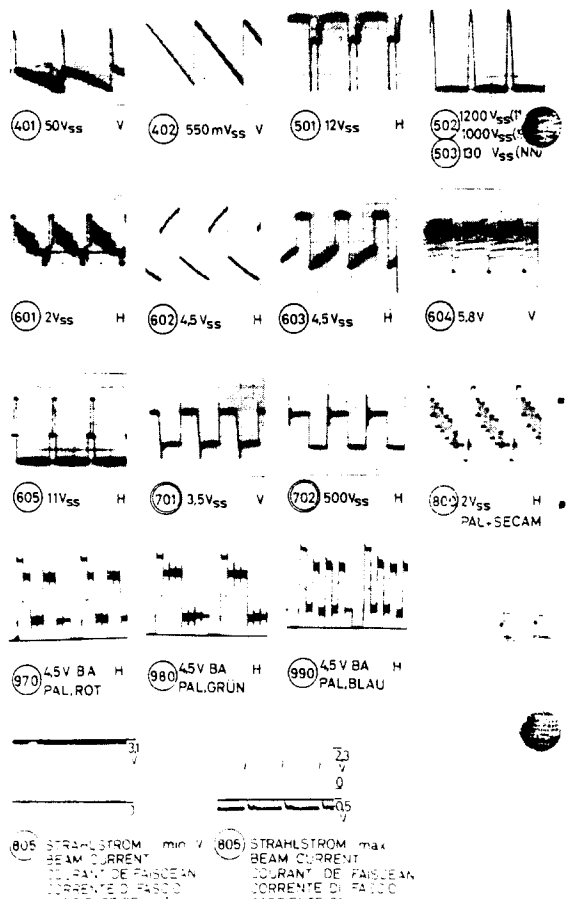

Ⓐ Oszillogramme bei Stand-by-Betrieb
Waveforms at stand-by mode
Oscillogrammes pour fonctionnement en stand-by
Oscillogrammi in modo «stand-by»
Oscilogramas en modo de operación de reserva

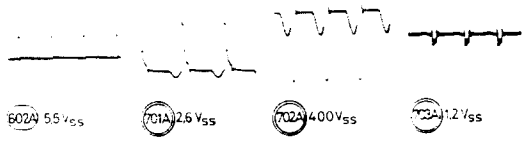

Ⓑ Oszillogramme bei Sicherungsbetrieb (Überlast!)
Waveforms at overload mode
Oscillogrammes pour fonctionnement de sécurité (surchage!)
Oscillogrammi in modo di sovraccarico
Oscilogramas en modo de operación de seguridad (sobrecarga)

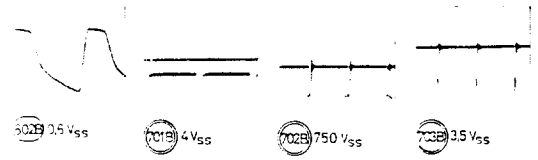

Ⓒ Oszillogramme bei fehlenden Horizontal-Impulsen an IC 601, Pin 1
Waveforms when horizontal pulse is deficient at IC 601, Pin 1
Oscillogrammes en l'absence d'impulsions horizontales en la broche 1 IC 601
Oscillogrammi misurati dall' IC 601, pin 1, al mancare degli impulsi orizz.
Oscilogramas resultante siu impulsos horizontales en modo de IC 601 (pin 1)

Oszillogramme bei Normalbetrieb
Wave forms at normal operation
Oscillogrammes en mode de fonc. normal
Oscillogrammi in presenza di esercizio normale
Oscilogramas en funcionamento normal

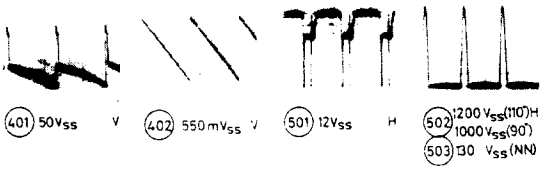

IFB 671 5883 11 60 Empfänger / receiver récepteur / ricevitore receptor

IFB 674 → **A 26.1**

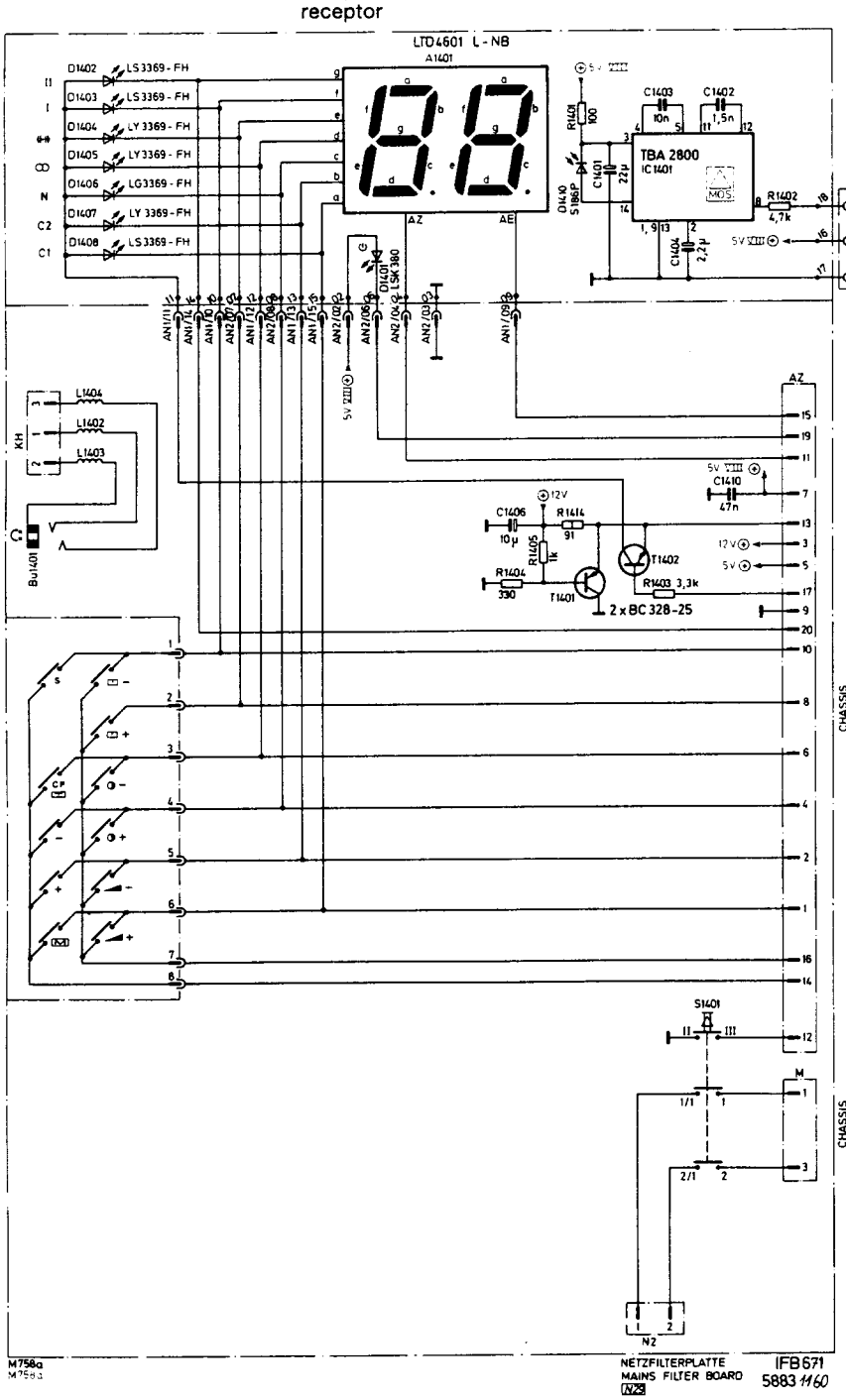

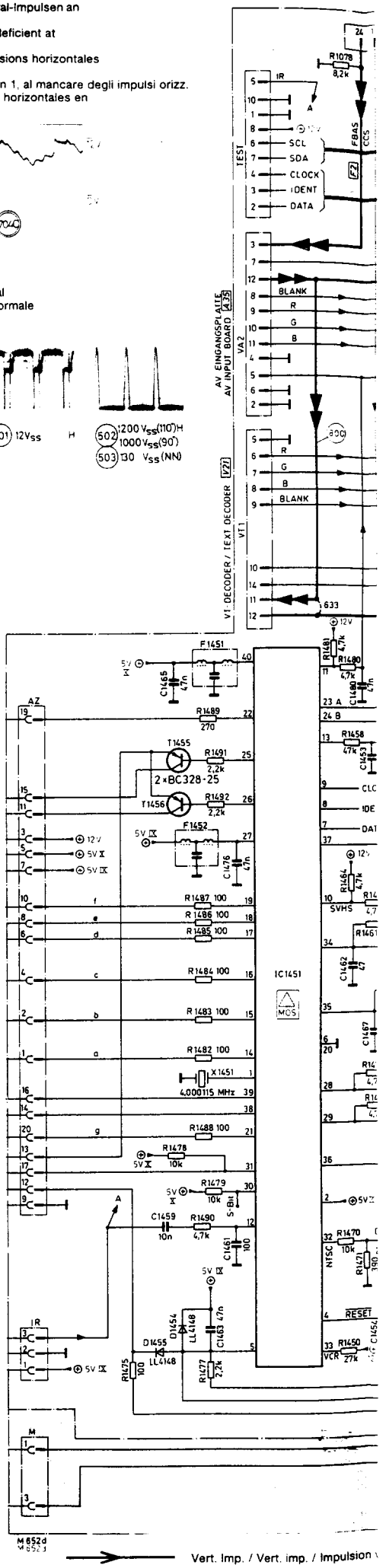

IFB 473, IFB 485, IFB 570 R → **TV 44** → **A 26.1**
IFB 573, IFB 579

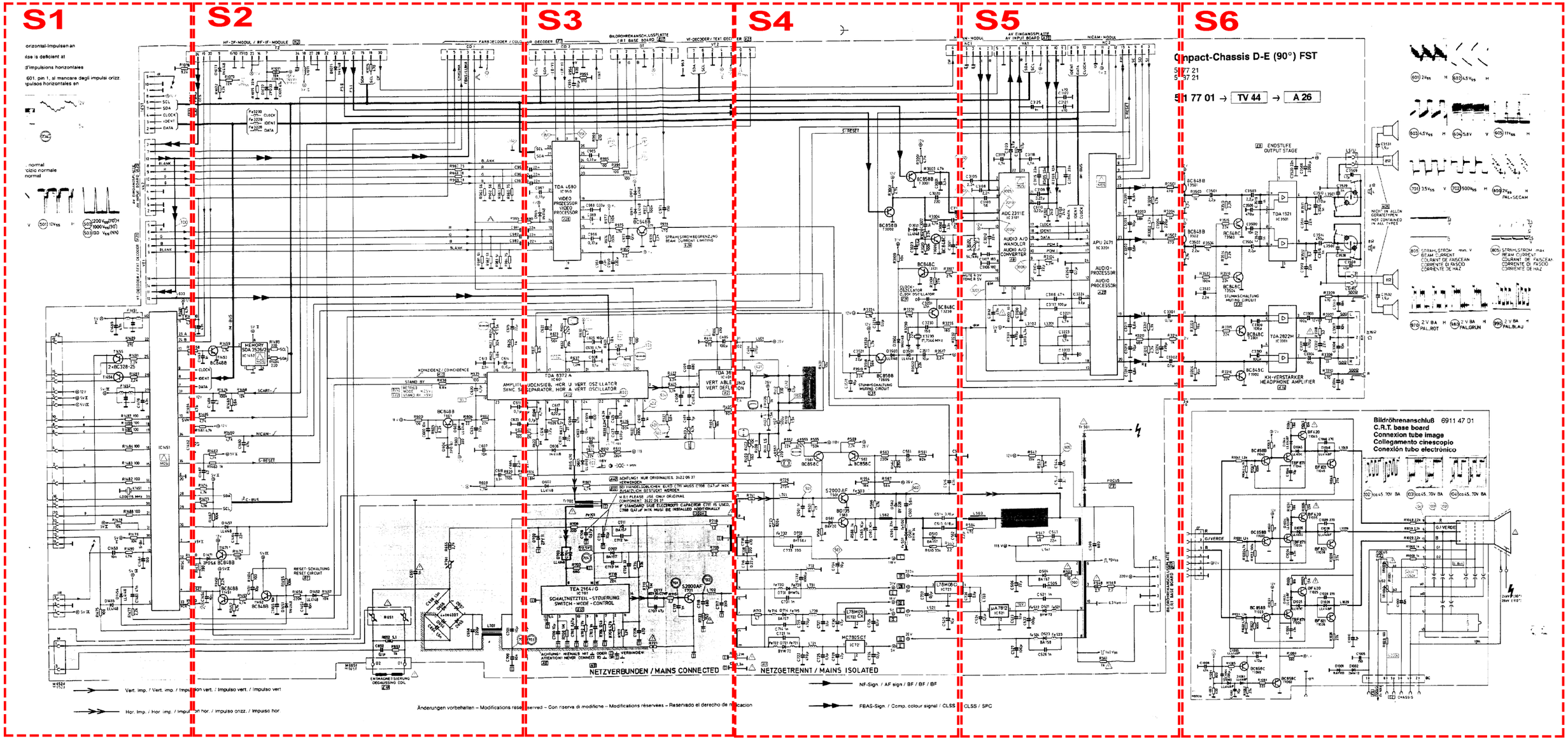
S1
S2
S3
S4
S5
S6
Compact-Chassis D-E (90°) FST
5 11 77 01 → TV 44 → A 26
NETZVERBUNDEN / MAINS CONNECTED
NETZGETRENNT / MAINS ISOLATED
Bildröhrenanschluß 6911 47 01
C.R.T. base board
Connexion tube image
Collegamento cinescopio
Conexión tubo electrónico
Änderungen vorbehalten – Modifications reservées – Con riserva di modifiche – Modifications reserveas – Reservado el derecho de modificacion

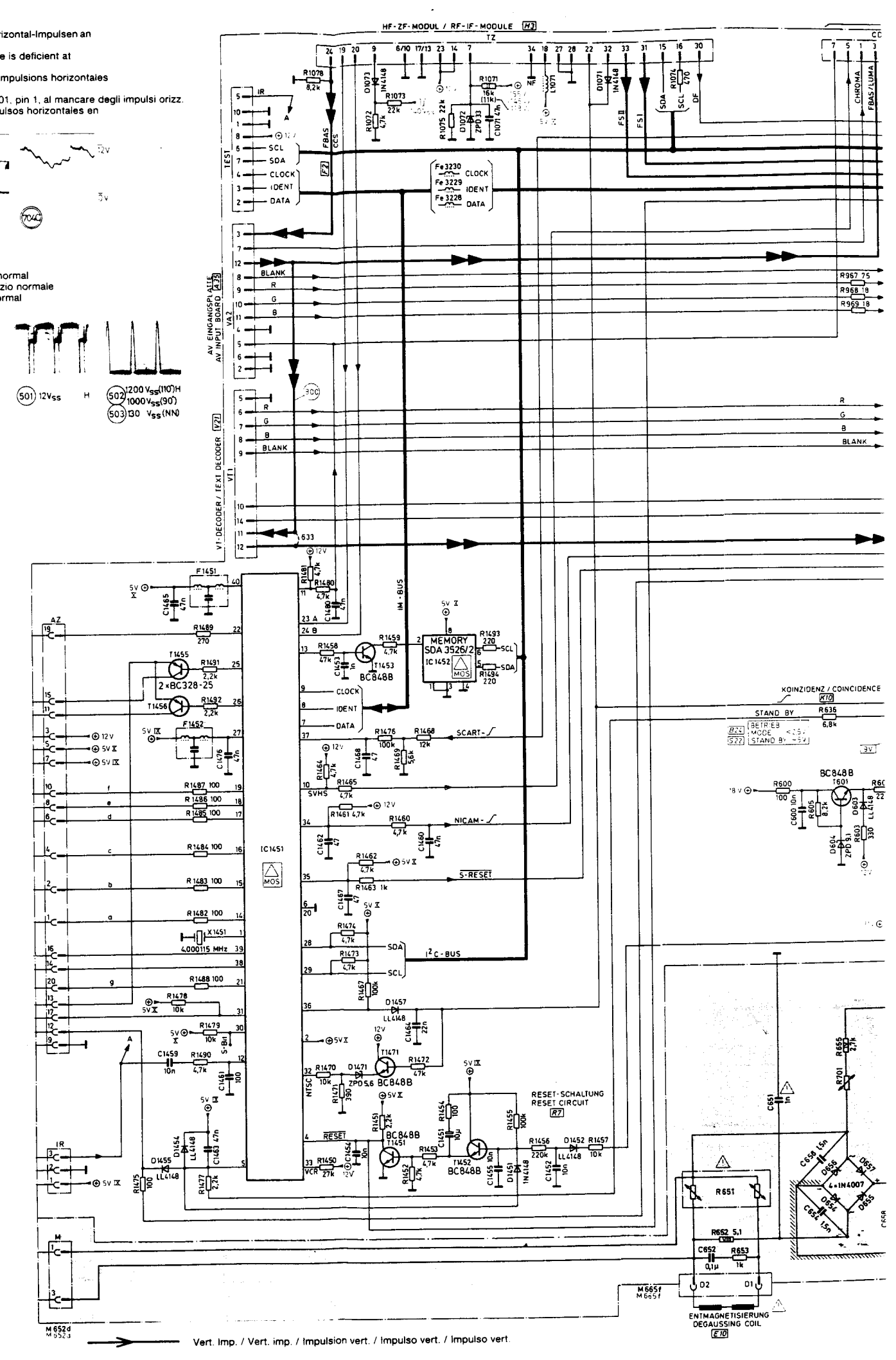
HF-ZF-MODUL / RF-IF-MODULE M3
TZ
IC1451
MOS
MEMORY SDA 3526/2
IC1452
BC848B
2×BC328-25
T1455
T1456
F1451
F1452
X1451
4,000115 MHz
IM-BUS
I²C-BUS
SCART
NICAM
S-RESET
SVHS
NTSC
VCR
RESET
RESET-SCHALTUNG
RESET CIRCUIT
R7
KOINZIDENZ / COINCIDENCE
K10
STAND BY
BETRIEB
MODE
STAND BY
B24
S22
AV EINGANGSPLATTE
AV INPUT BOARD
A35
VA2
VT-DECODER / TEXT DECODER
V21
VT1
TES1
F2
CLOCK
IDENT
DATA
BLANK
R
G
B
SCL
SDA
IR
FBAS
CCS
CHROMA
FBAS/LUMA
FS11
FS1
DF
NF
ENTMAGNETISIERUNG
DEGAUSSING COIL
E10
M665f
M652d
Vert. Imp. / Vert. imp. / Impulsion vert. / Impulso vert. / Impulso vert.
Hor. Imp. / Hor. imp. / Impulsion hor. / Impulso orizz. / Impulso hor.
Änderungen vorbehalt

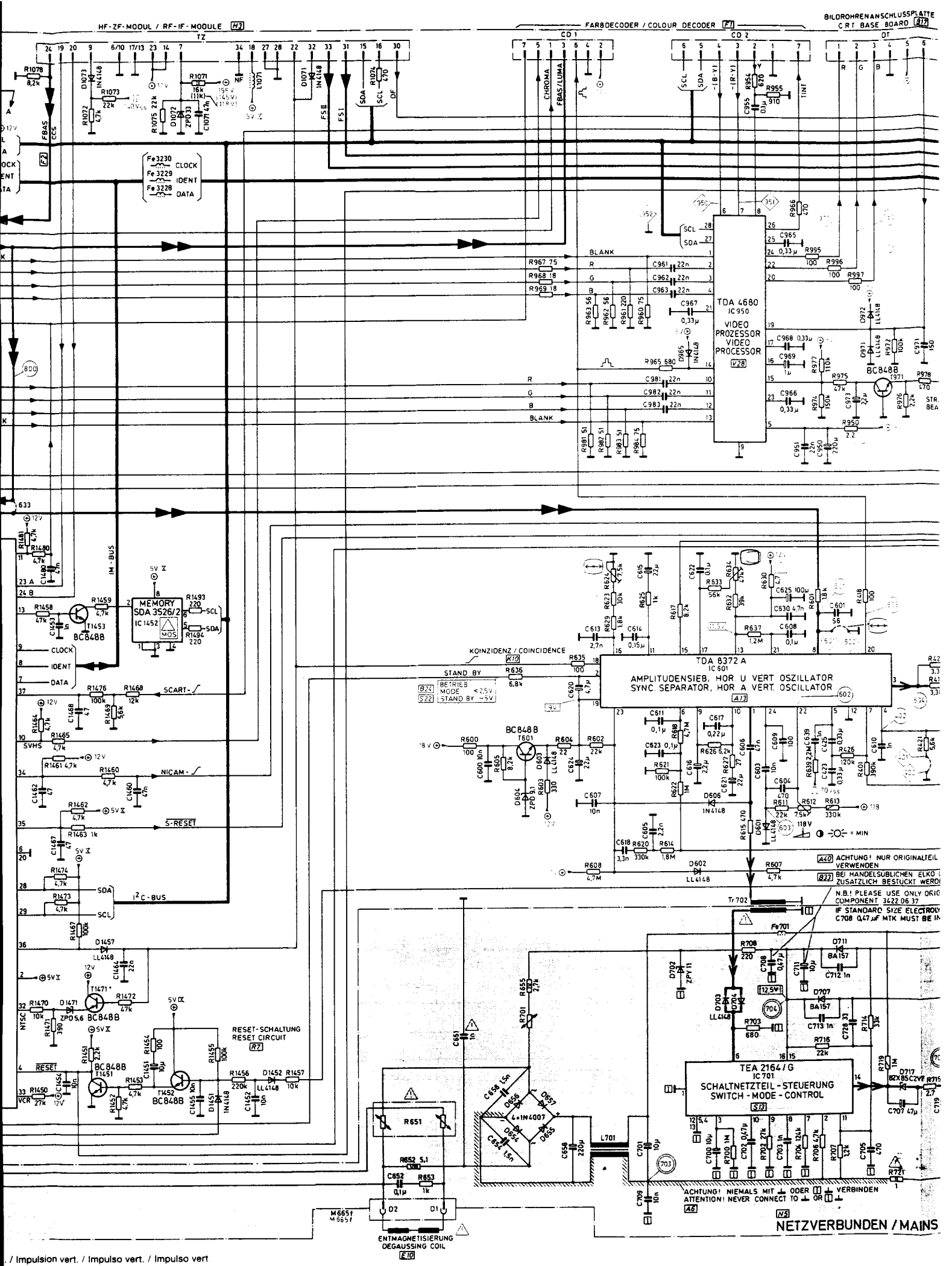

. / Impulsion vert. / Impulso vert. / Impulso vert

/ Impulsion hor. / Impulso orizz. / Impulso hor.

Änderungen vorbehalten – Modifications reserved – Con riserva di modifiche – Modifications réservées – Res

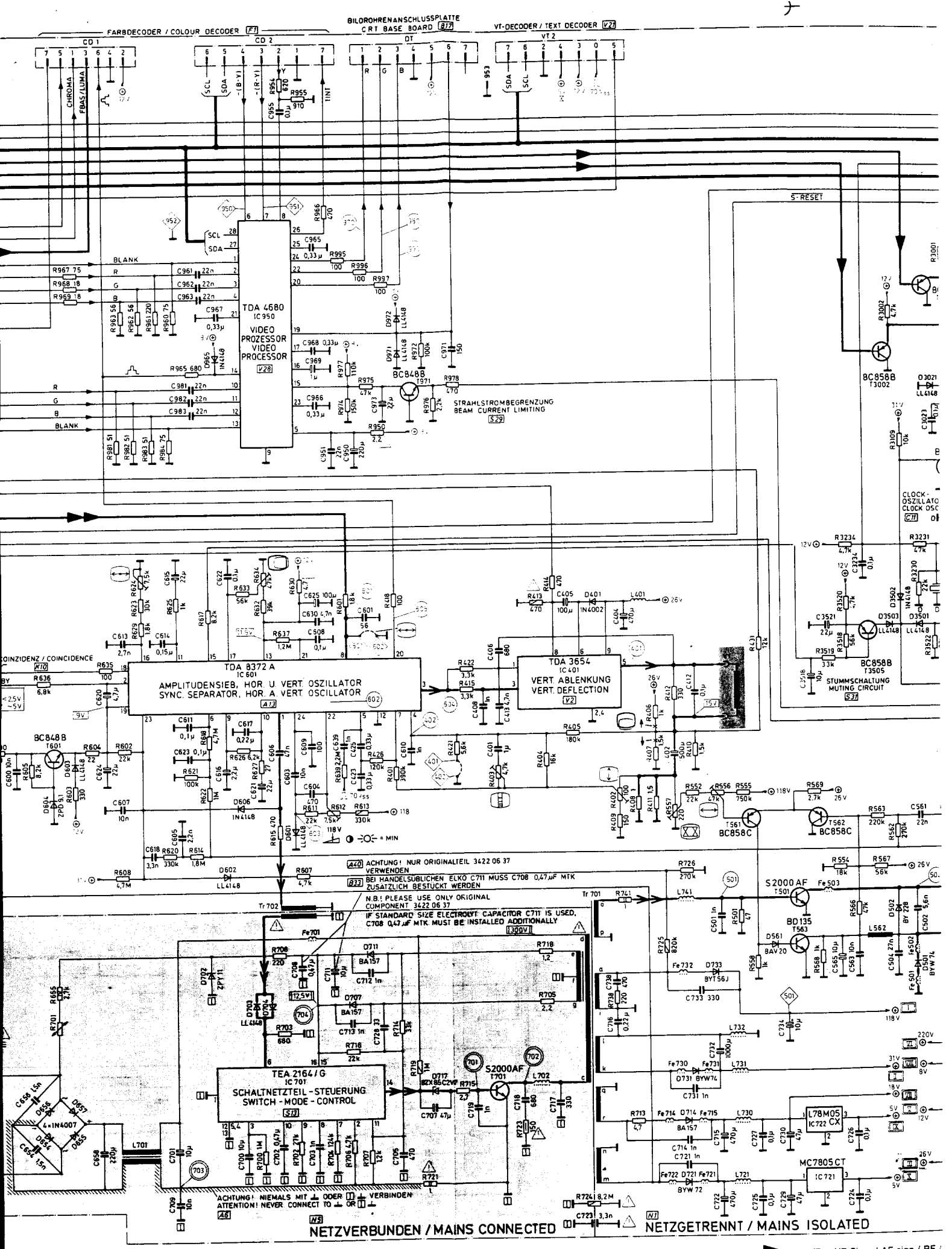

Änderungen vorbehalten – Modifications reserved – Con riserva di modifiche – Modifications réservées – Reservado el derecho de modificación

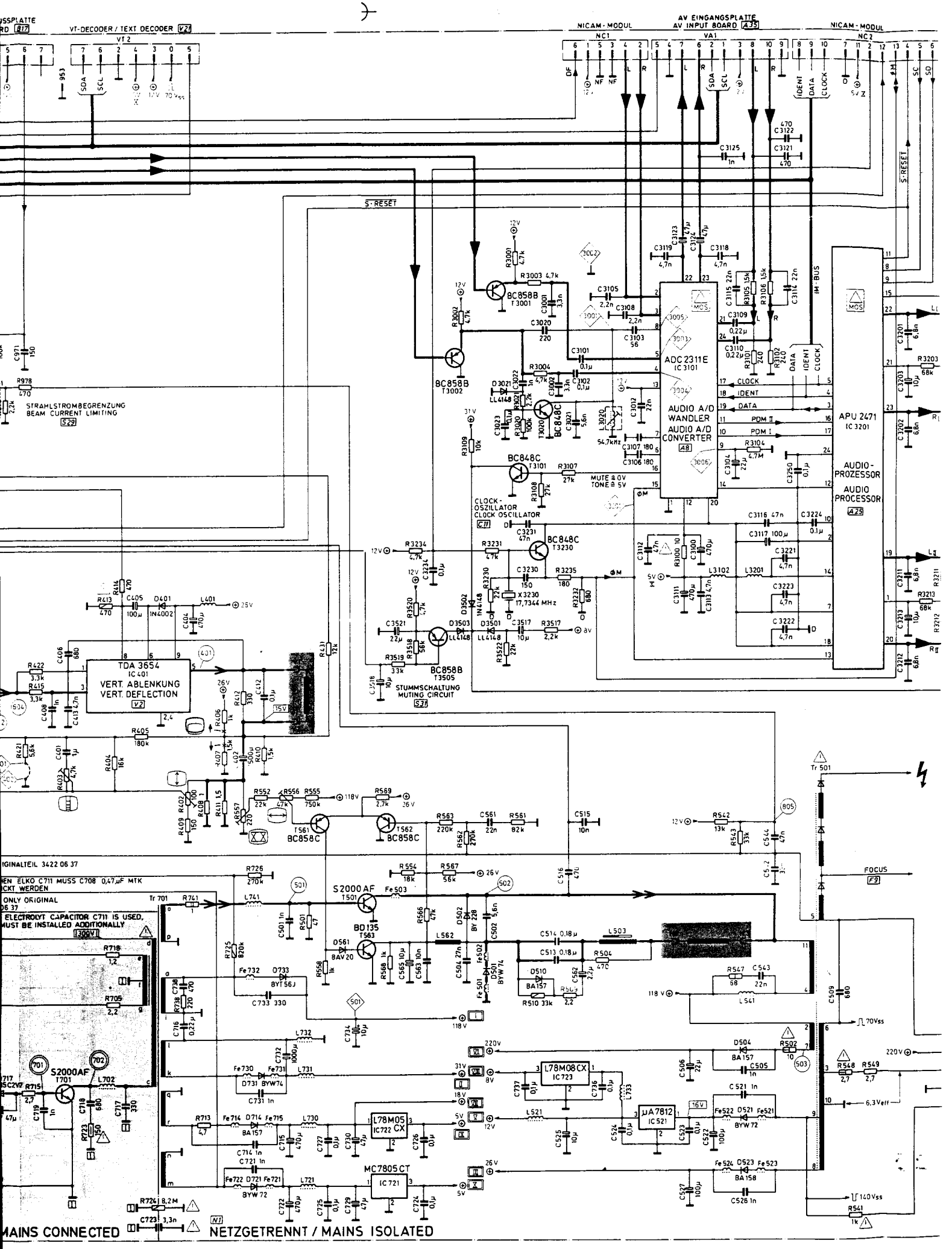

ees – Reservado el derecho de modificación

Compact-Chassis D-E (90°) FST

5861 77 21
5861 87 21

5861 77 01 → TV 44 → A 26

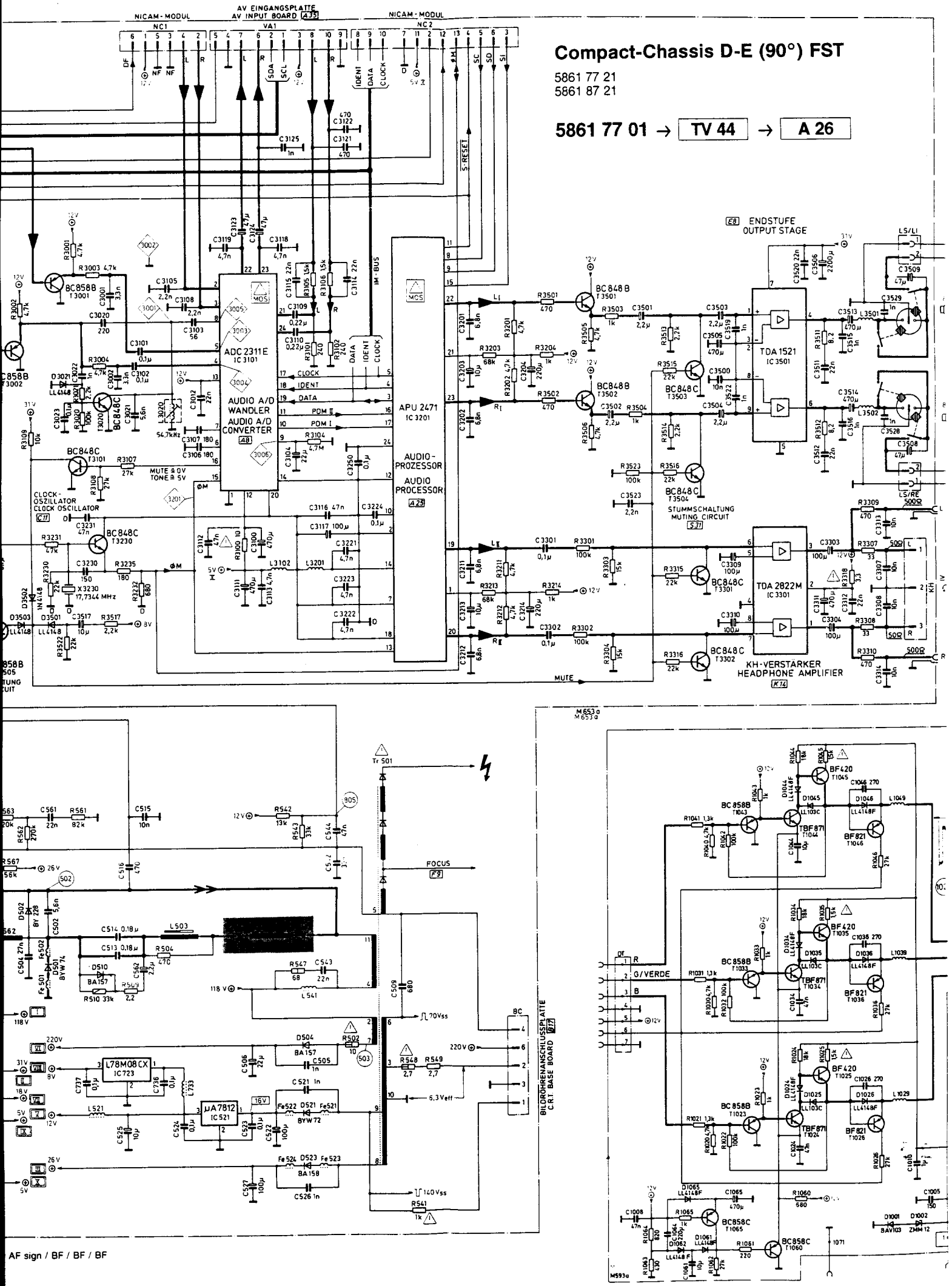

AF sign / BF / BF / BF

n. / Comp. colour signal / CLSS / CLSS / SPC

Compact-Chassis D-E (90°) FST

5861 77 21
5861 87 21

5861 77 01 → TV 44 → A 26

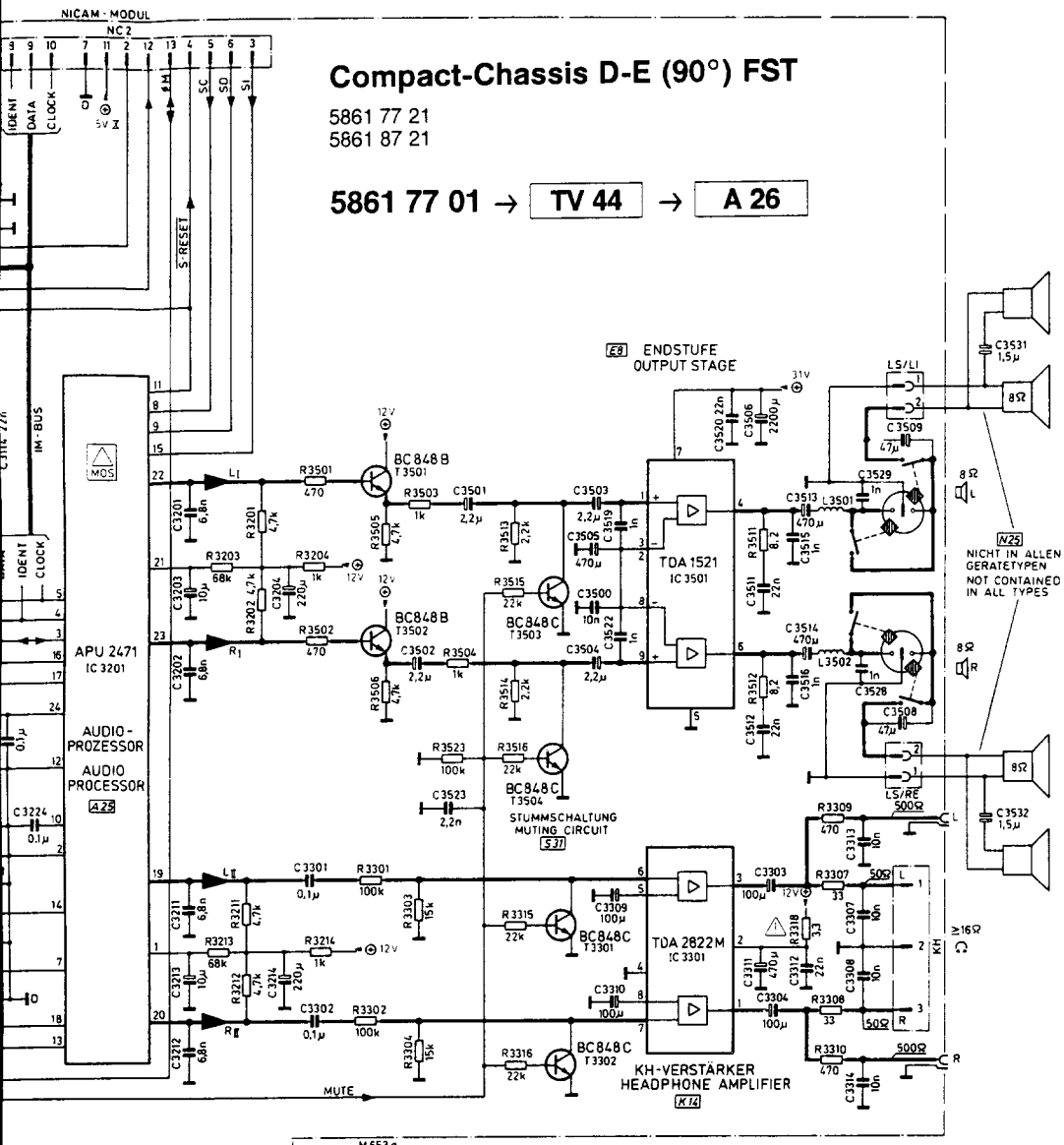

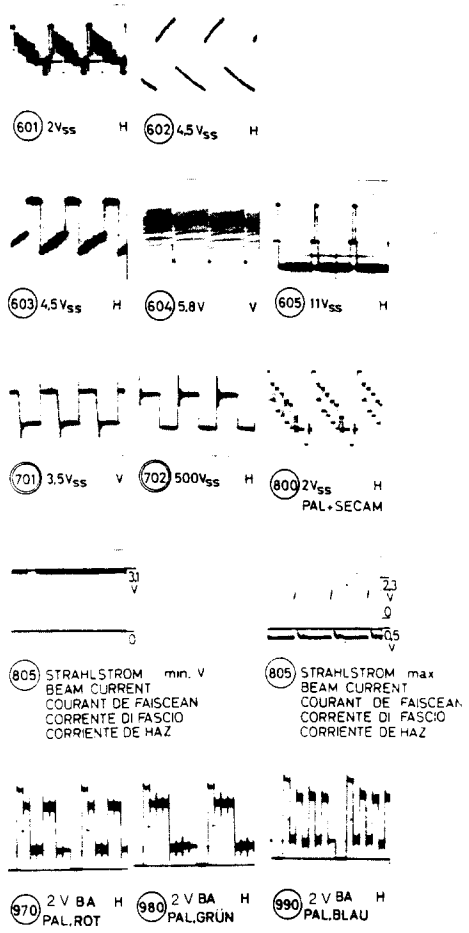

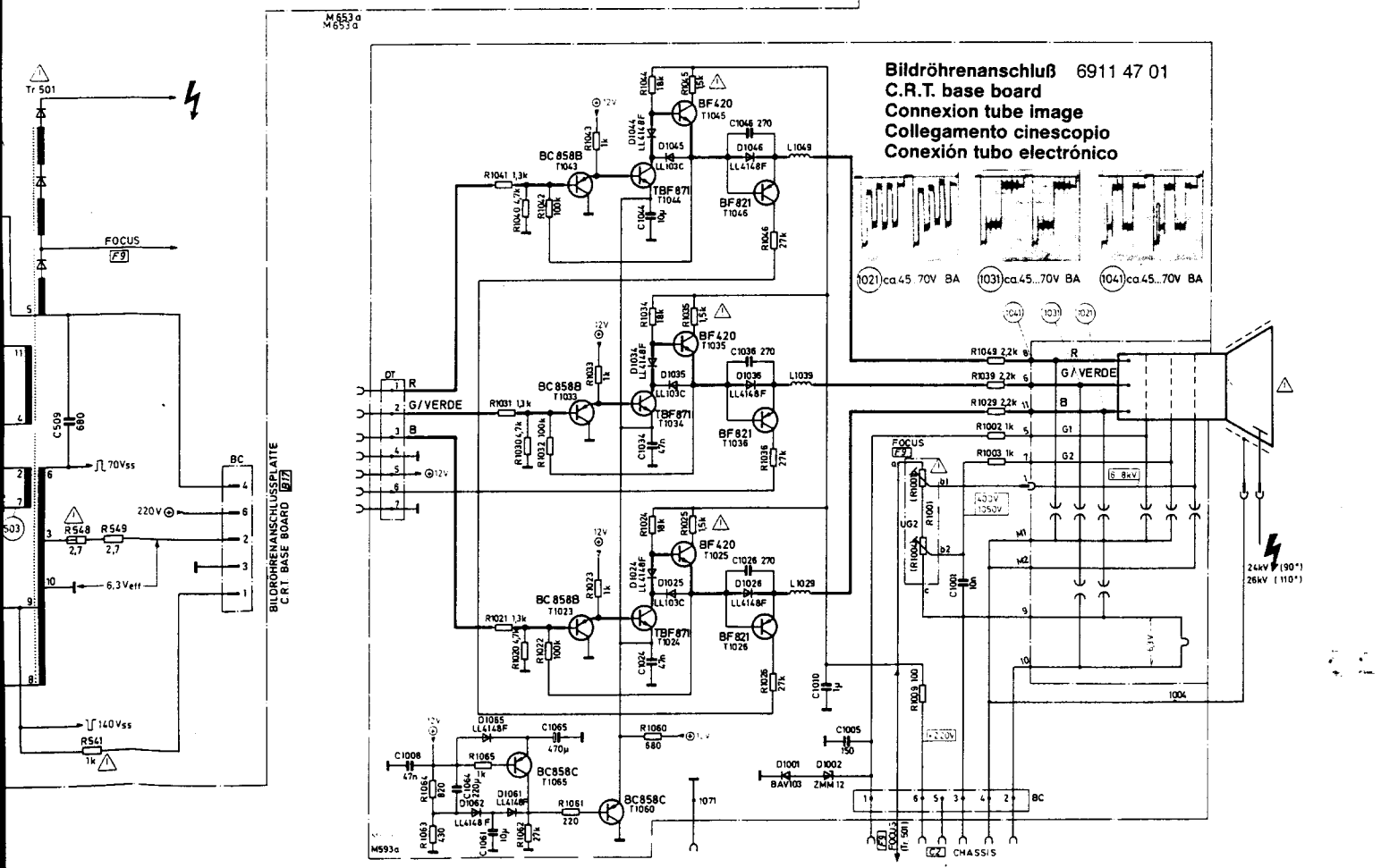

Nicam Modul

6911 16 10 (UK)
6911 16 09 (SK)

PAL Decoder

6911 30 52 (S-VHS)

PAL SECAM Decoder

6911 30 53 (S-VHS)

Compact-Chassis D-E (110°) SQ

5861 77 03
5861 87 03

Bildröhrenanschlußplatte
C.R.T. base board
Platine-connexion tube-cathodique
Piastra di allac. del cinescopio

6911 47 03

IFB 473, IFB 485, IFB 570 R → TV 44 → A 26.1
IFB 573, IFB 579

IFB 674 Empfänger / receiver / récepteur / ricevitore

5883 11 52

IFB 671/IFB 677 → A 26a

A 26a 1

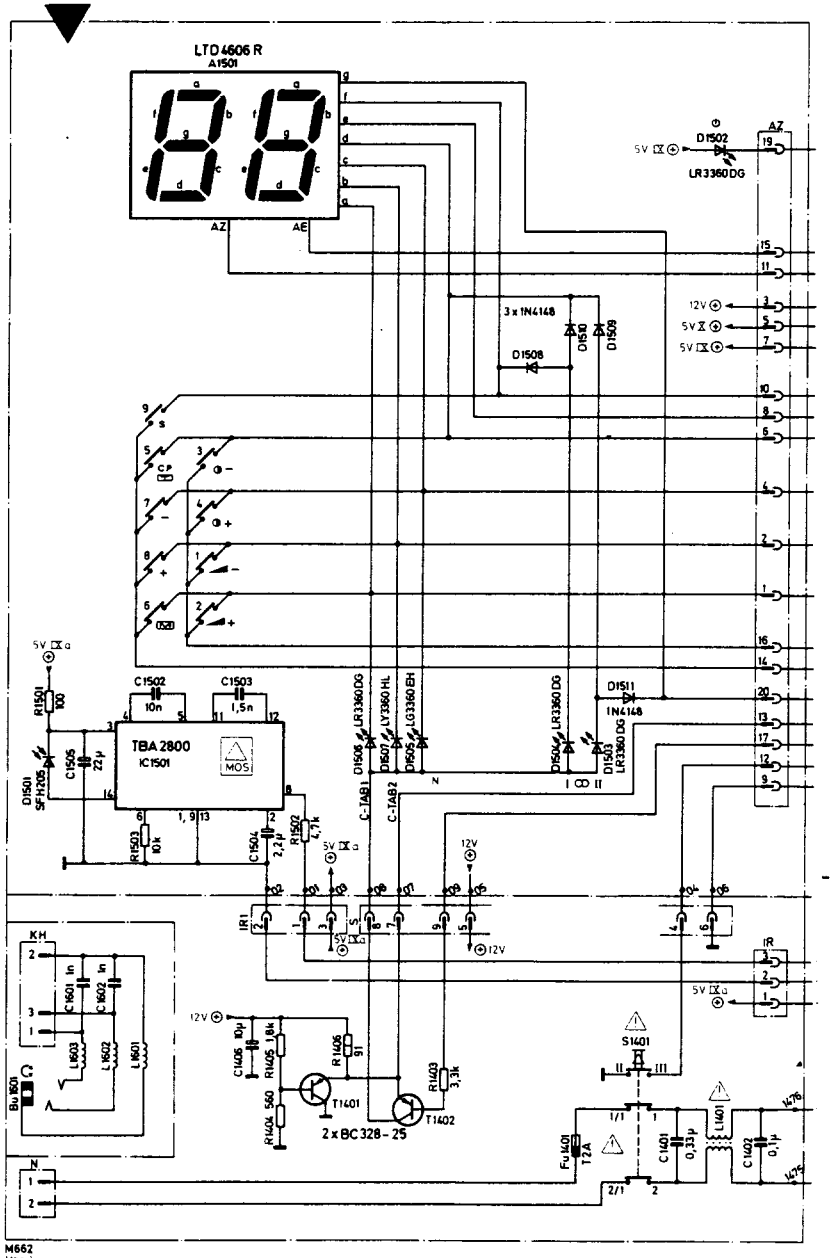

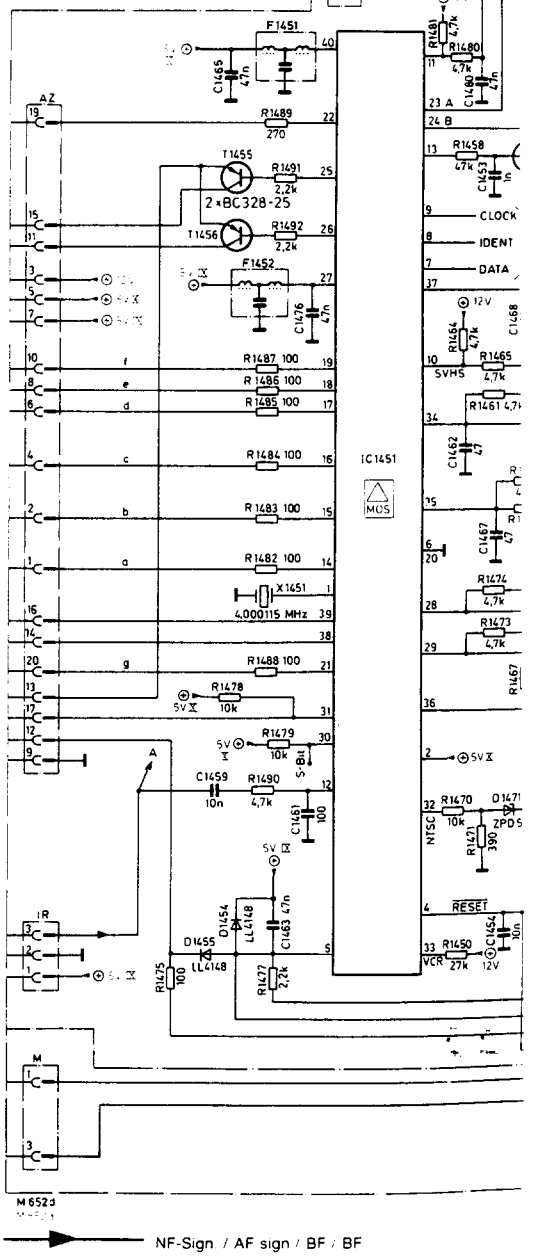

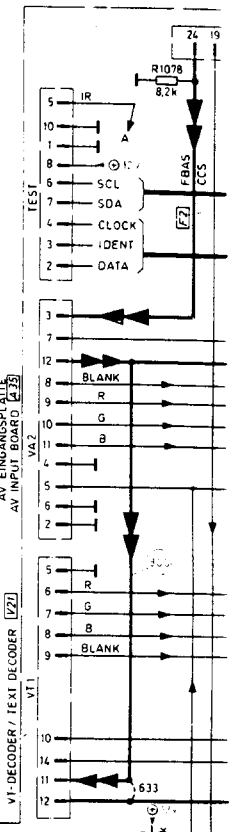

NF-Sign. / AF sign / BF / BF

FBAS-Sign. / Comp. colour signal / CLSS / CLSS

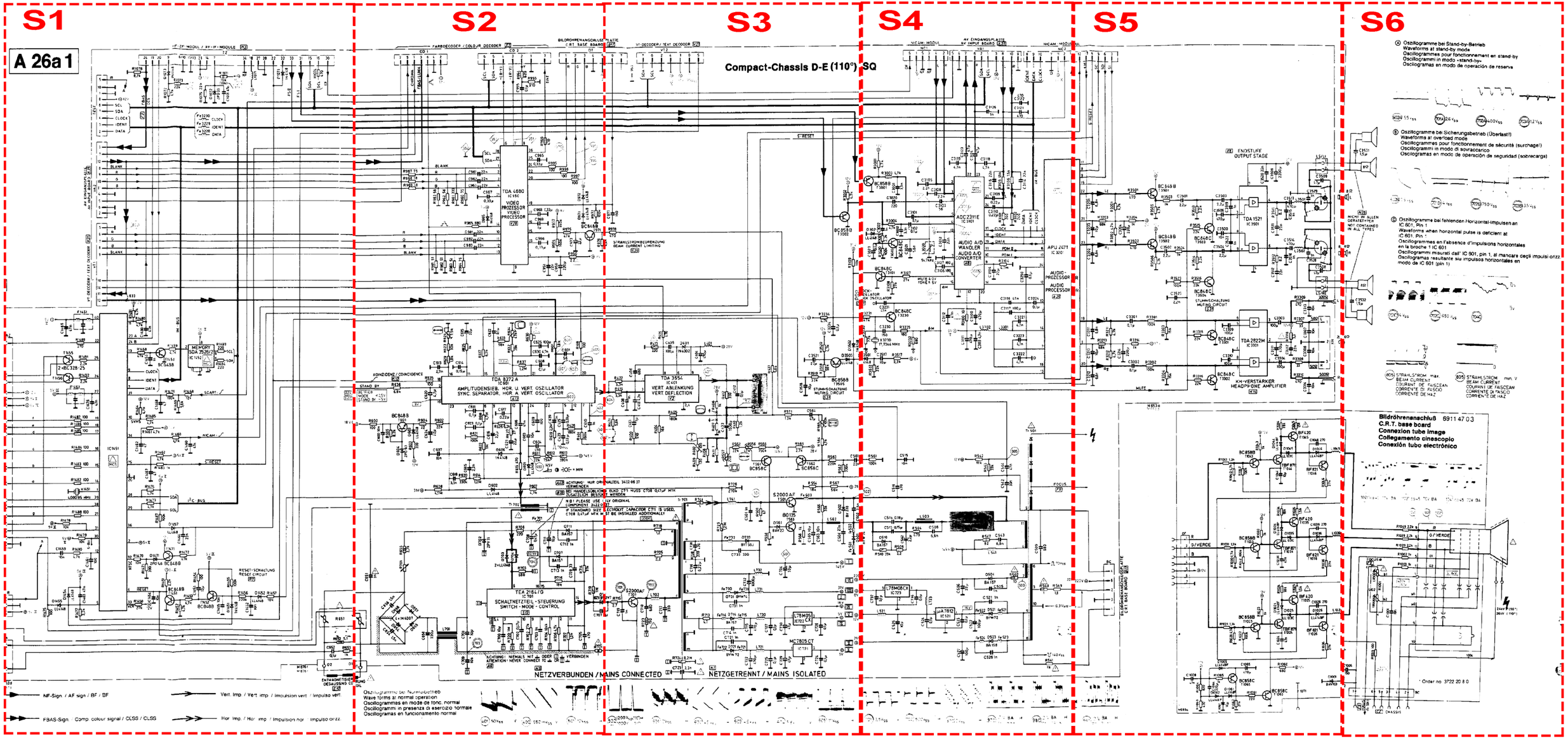
S1
S2
S3
S4
S5
S6
A 26a 1
Compact-Chassis D-E (110°) SQ
TDA 6680
VIDEO PROCESSOR
TDA 8372 A
AMPLITUDENSIEB, HOR. U. VERT. OSZILLATOR
SYNC. SEPARATOR, HOR. A. VERT. OSCILLATOR
TDA 3654
VERT. ABLENKUNG
VERT. DEFLECTION
TEA 2164/70
SCHALTNETZTEIL-STEUERUNG
SWITCH-MODE-CONTROL
ADC 2311E
AUDIO A/D CONVERTER
APU 2471
AUDIO PROCESSOR
TDA 1521
TDA 2822M
KH-VERSTÄRKER
HEADPHONE AMPLIFIER
ENDSTUFE
OUTPUT STAGE
NETZVERBUNDEN / MAINS CONNECTED
NETZGETRENNT / MAINS ISOLATED
Bildröhrenanschluß 6911 47 03
C.R.T. base board
Connexion tube image
Collegamento cinescopio
Conexión tubo electrónico
* Order no. 3722 20 8 0

A 26a 1

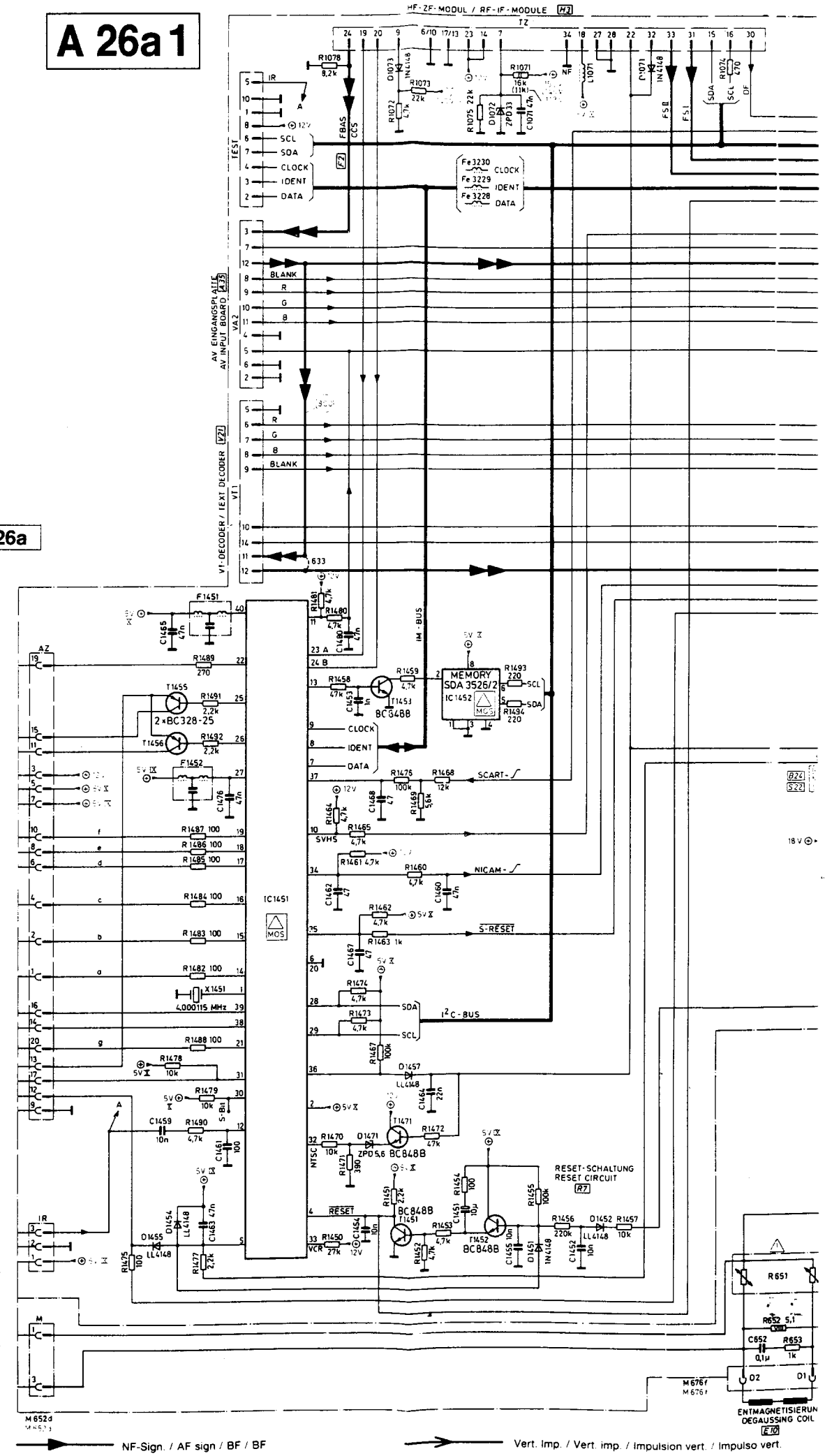
HF-ZF-MODUL / RF-IF-MODULE H2
TZ
TEST
AV EINGANGSPLATTE
AV INPUT BOARD A35
VT-DECODER / TEXT DECODER V21
IC1451
MOS
MEMORY
SDA 3526/2
IC1452
2×BC328-25
BC848B
ZPD5,6
LL4148
IN4148
X1451
4,000115 MHz
SCART-
SVHS
NICAM-
S-RESET
I²C-BUS
IM-BUS
RESET-SCHALTUNG
RESET CIRCUIT R7
ENTMAGNETISIERUNG
DEGAUSSING COIL E10
M 652d
M 676f
NF-Sign. / AF sign / BF / BF
Vert. Imp. / Vert. imp. / Impulsion vert. / Impulso vert.
FBAS-Sign. / Comp. colour signal / CLSS / CLSS
Hor. Imp. / Hor. imp. / Impulsion hor. / Impulso orizz.

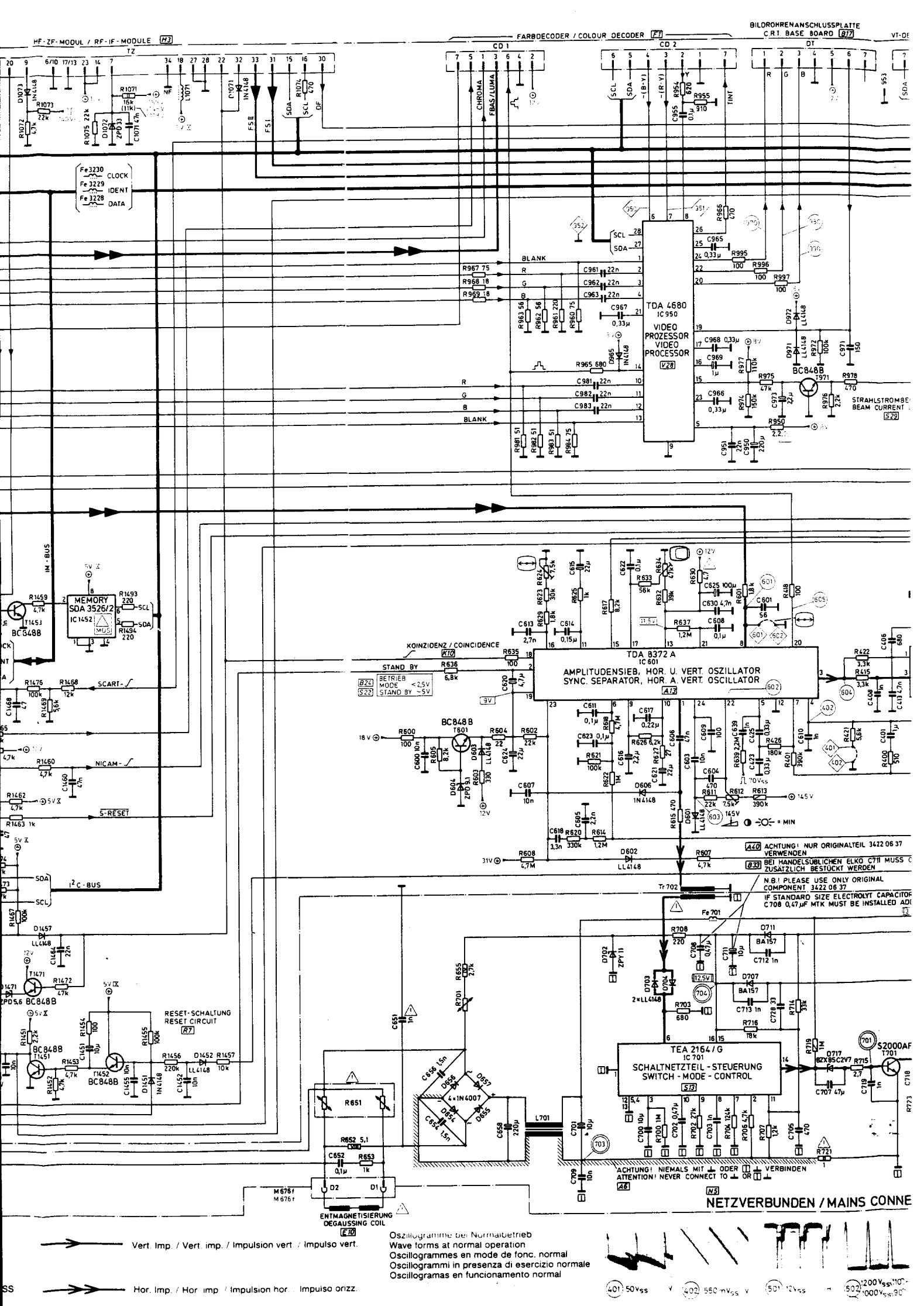
HF-ZF-MODUL / RF-IF-MODULE
FARBDECODER / COLOUR DECODER
BILDROHRENANSCHLUSSPLATTE
C.R.T. BASE BOARD
TDA 4680
IC 950
VIDEO PROZESSOR
VIDEO PROCESSOR
BC848B
STRAHLSTROMBE
BEAM CURRENT
MEMORY
SDA 3526/2
IC 1452
BC848B
SCART-
NICAM-
S-RESET
I²C-BUS
TDA 8372 A
IC 601
AMPLITUDENSIEB, HOR. U. VERT. OSZILLATOR
SYNC. SEPARATOR, HOR. A. VERT. OSCILLATOR
KOINZIDENZ / COINCIDENCE
STAND BY
BETRIEB
MODE
STAND BY
BC848B
ACHTUNG! NUR ORIGINALTEIL 3422 06 37 VERWENDEN
BEI HANDELSÜBLICHEN ELKO C711 MUSS
ZUSÄTZLICH BESTÜCKT WERDEN
N.B.! PLEASE USE ONLY ORIGINAL COMPONENT 3422 06 37
IF STANDARD SIZE ELECTROLYT CAPACITOR
C708 0,47µF MTK MUST BE INSTALLED ADD
RESET-SCHALTUNG
RESET CIRCUIT
TEA 2164/G
IC 701
SCHALTNETZTEIL-STEUERUNG
SWITCH-MODE-CONTROL
S2000AF
ACHTUNG! NIEMALS MIT ⏚ ODER ⏚ VERBINDEN
ATTENTION! NEVER CONNECT TO ⏚ OR ⏚
NETZVERBUNDEN / MAINS CONNE
ENTMAGNETISIERUNG
DEGAUSSING COIL
Vert. Imp. / Vert. imp. / Impulsion vert. / Impulso vert.
Hor. Imp. / Hor. imp. / Impulsion hor. / Impulso orizz.
Oszillogramme bei Normalbetrieb
Wave forms at normal operation
Oscillogrammes en mode de fonc. normal
Oscillogrammi in presenza di esercizio normale
Oscilogramas en funcionamento normal

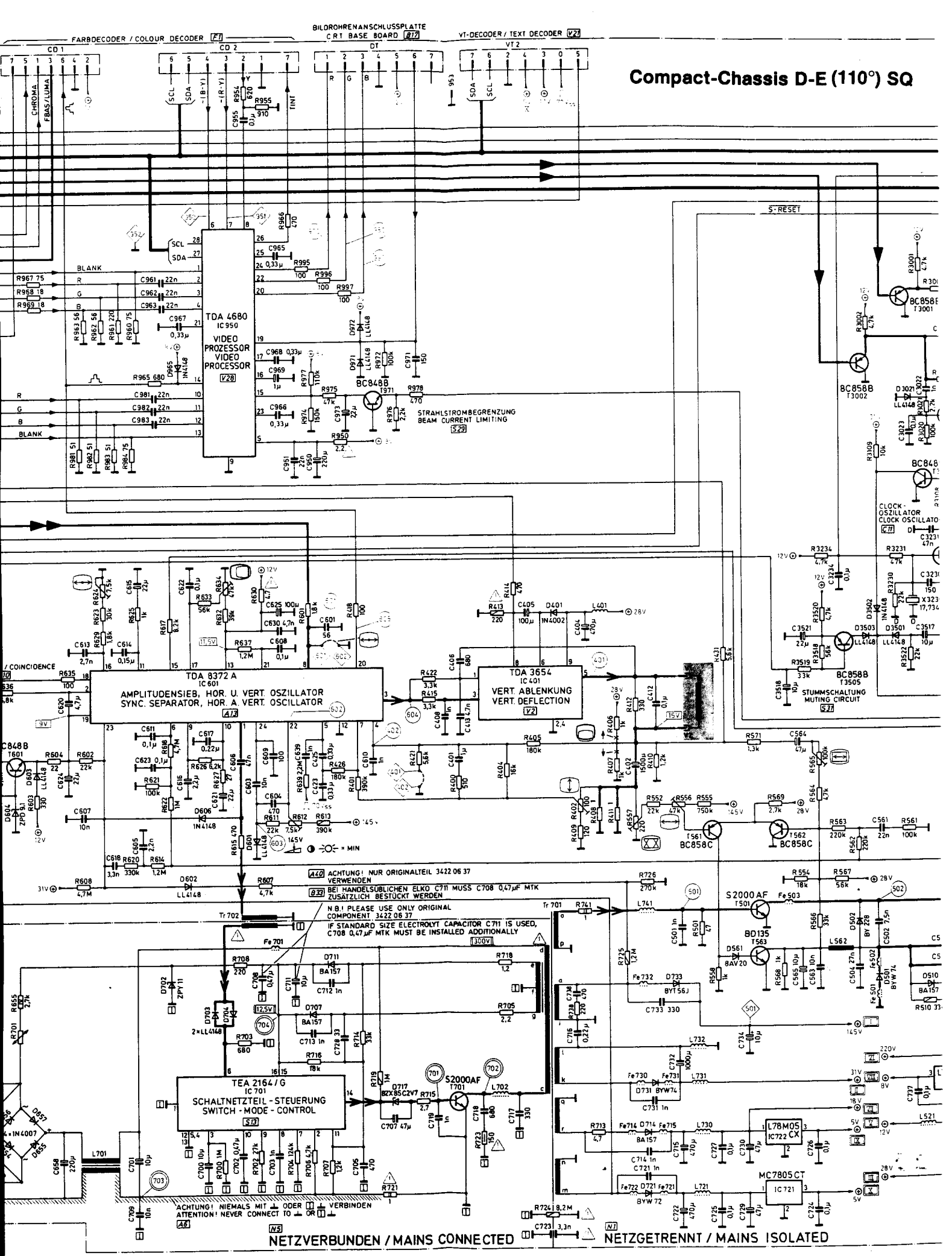
Compact-Chassis D-E (110°) SQ
FARBDECODER / COLOUR DECODER F1
BILDROHRENANSCHLUSSPLATTE
CRT BASE BOARD B17
VT-DECODER / TEXT DECODER V28
CD 1
CD 2
DT
VT 2
CHROMA
FBAS/LUMA
TDA 4680
IC 950
VIDEO PROZESSOR
VIDEO PROCESSOR
V28
BC848B
STRAHLSTROMBEGRENZUNG
BEAM CURRENT LIMITING
S29
S-RESET
CLOCK-OSZILLATOR
CLOCK OSCILLATOR
C11
TDA 8372 A
IC 601
AMPLITUDENSIEB, HOR. U. VERT. OSZILLATOR
SYNC. SEPARATOR, HOR. A. VERT. OSCILLATOR
A13
TDA 3654
IC 401
VERT. ABLENKUNG
VERT. DEFLECTION
V2
BC858B
STUMMSCHALTUNG
MUTING CIRCUIT
S7
BC858C
S2000AF
BD135
ACHTUNG! NUR ORIGINALTEIL 3422 06 37 VERWENDEN
BEI HANDELSÜBLICHEN ELKO C711 MUSS C708 0,47µF MTK ZUSÄTZLICH BESTÜCKT WERDEN
N.B.! PLEASE USE ONLY ORIGINAL COMPONENT 3422 06 37
IF STANDARD SIZE ELECTROLYT CAPACITOR C711 IS USED, C708 0,47µF MTK MUST BE INSTALLED ADDITIONALLY
TEA 2164/G
IC 701
SCHALTNETZTEIL-STEUERUNG
SWITCH-MODE-CONTROL
S13
L78M05 CX
IC 722
MC7805CT
IC 721
ACHTUNG! NIEMALS MIT ⊥ ODER ⊥ VERBINDEN
ATTENTION! NEVER CONNECT TO ⊥ OR ⊥
NETZVERBUNDEN / MAINS CONNECTED
NETZGETRENNT / MAINS ISOLATED
bei Normalbetrieb
normal operation
en mode de fonc. normal
in presenza di esercizio normale
en funcionamento normal

Compact-Chassis D-E (110°) SQ

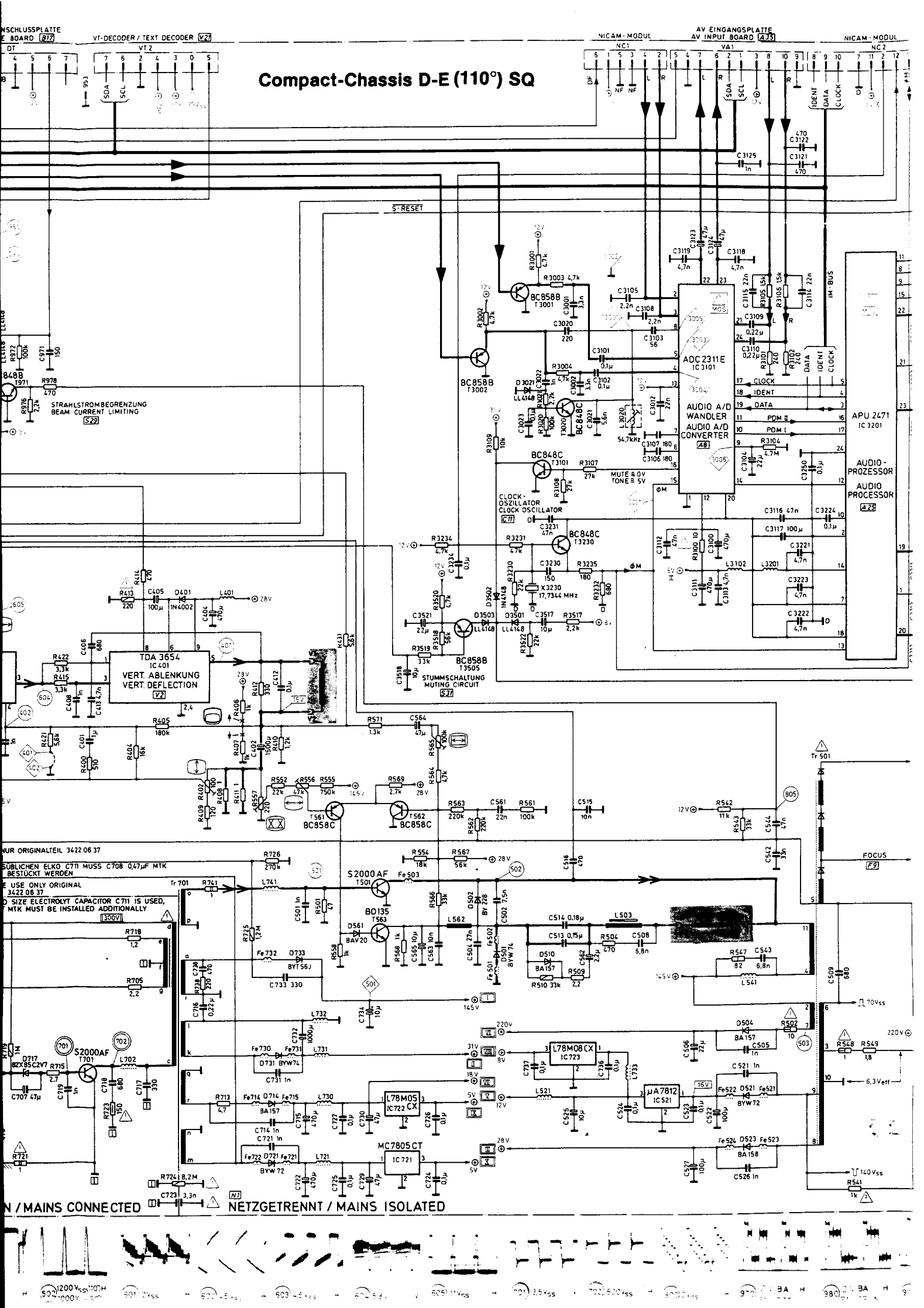

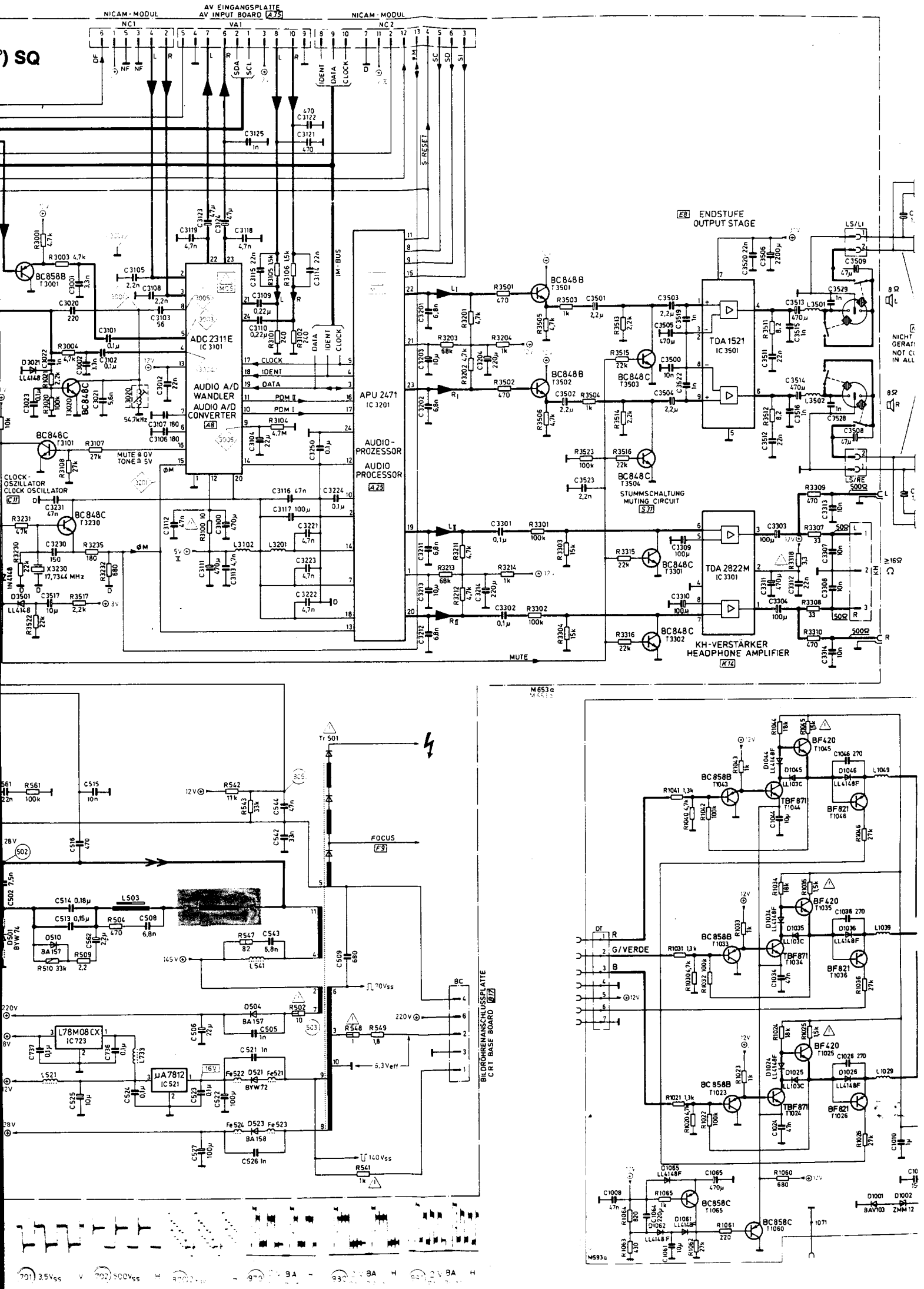
NICAM-MODUL
NC1
AV EINGANGSPLATTE
AV INPUT BOARD A35
VA1
NICAM-MODUL
NC2
ADC 2311E
IC 3101
AUDIO A/D WANDLER
AUDIO A/D CONVERTER
A48
APU 2471
IC 3201
AUDIO-PROZESSOR
AUDIO PROCESSOR
A25
IM-BUS
S-RESET
CLOCK
IDENT
DATA
PDM II
PDM I
MUTE ≙ 0V
TONE ≙ 5V
CLOCK-OSZILLATOR
CLOCK OSCILLATOR
C11
X3230
17,7344 MHz
54,7kHz
E8 ENDSTUFE
OUTPUT STAGE
TDA 1521
IC 3501
TDA 2822M
IC 3301
STUMMSCHALTUNG
MUTING CIRCUIT
S37
KH-VERSTÄRKER
HEADPHONE AMPLIFIER
K14
MUTE
LS/LI
LS/RE
500Ω
≥16Ω
Tr 501
FOCUS
F9
BILDRÖHRENANSCHLUSSPLATTE
CRT BASE BOARD
G/VERDE
L78M08CX
IC 723
μA7812
IC 521
BF420
BF821
TBF871
BC858B
BC858C
BC848B
BC848C
M653a
M593a

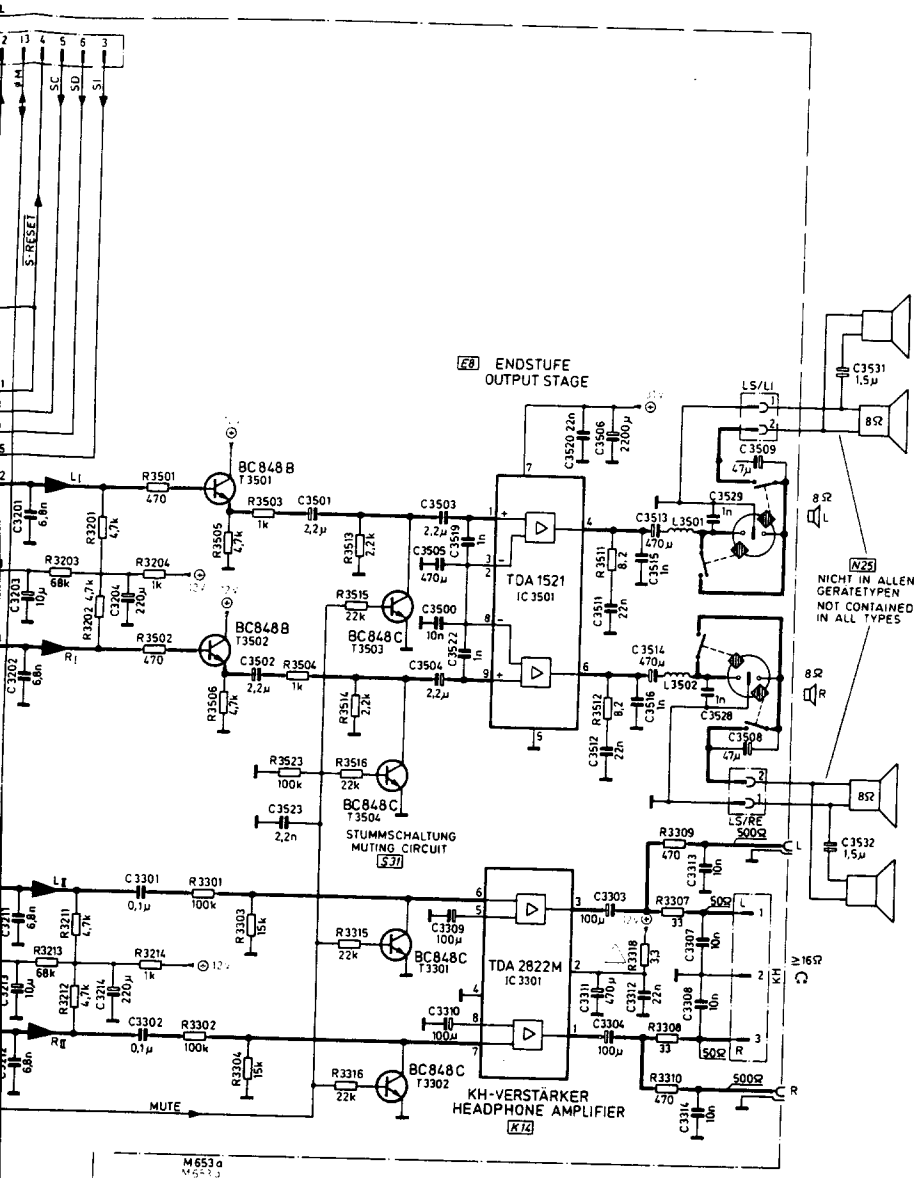

Ⓐ Oszillogramme bei Stand-by-Betrieb
Waveforms at stand-by mode
Oscillogrammes pour fonctionnement en stand-by
Oscillogrammi in modo «stand-by»
Oscilogramas en modo de operación de reserva

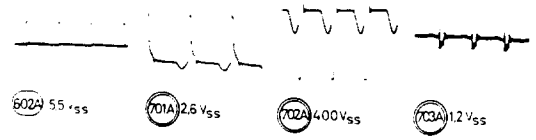

Ⓑ Oszillogramme bei Sicherungsbetrieb (Überlast!)
Waveforms at overload mode
Oscillogrammes pour fonctionnement de sécurité (surchage!)
Oscillogrammi in modo di sovraccarico
Oscilogramas en modo de operación de seguridad (sobrecarga)

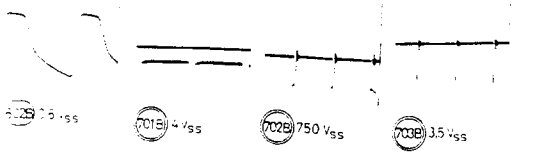

Ⓒ Oszillogramme bei fehlenden Horizontal-Impulsen an IC 601, Pin 1
Waveforms when horizontal pulse is deficient at IC 601, Pin 1
Oscillogrammes en l'absence d'impulsions horizontales en la broche 1 IC 601
Oscillogrammi misurati dall' IC 601, pin 1, al mancare degli impulsi orizz
Oscilogramas resultante siu impulsos horizontales en modo de IC 601 (pin 1)

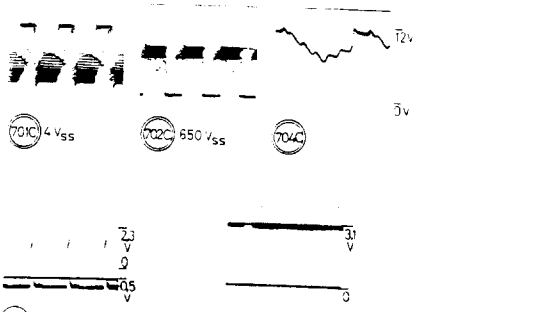

805 STRAHLSTROM max.
BEAM CURRENT
COURANT DE FAISCEAN
CORRENTE DI FASCIO
CORRIENTE DE HAZ

805 STRAHLSTROM min.
BEAM CURRENT
COURANT DE FAISCEAN
CORRENTE DI FASCIO
CORRIENTE DE HAZ

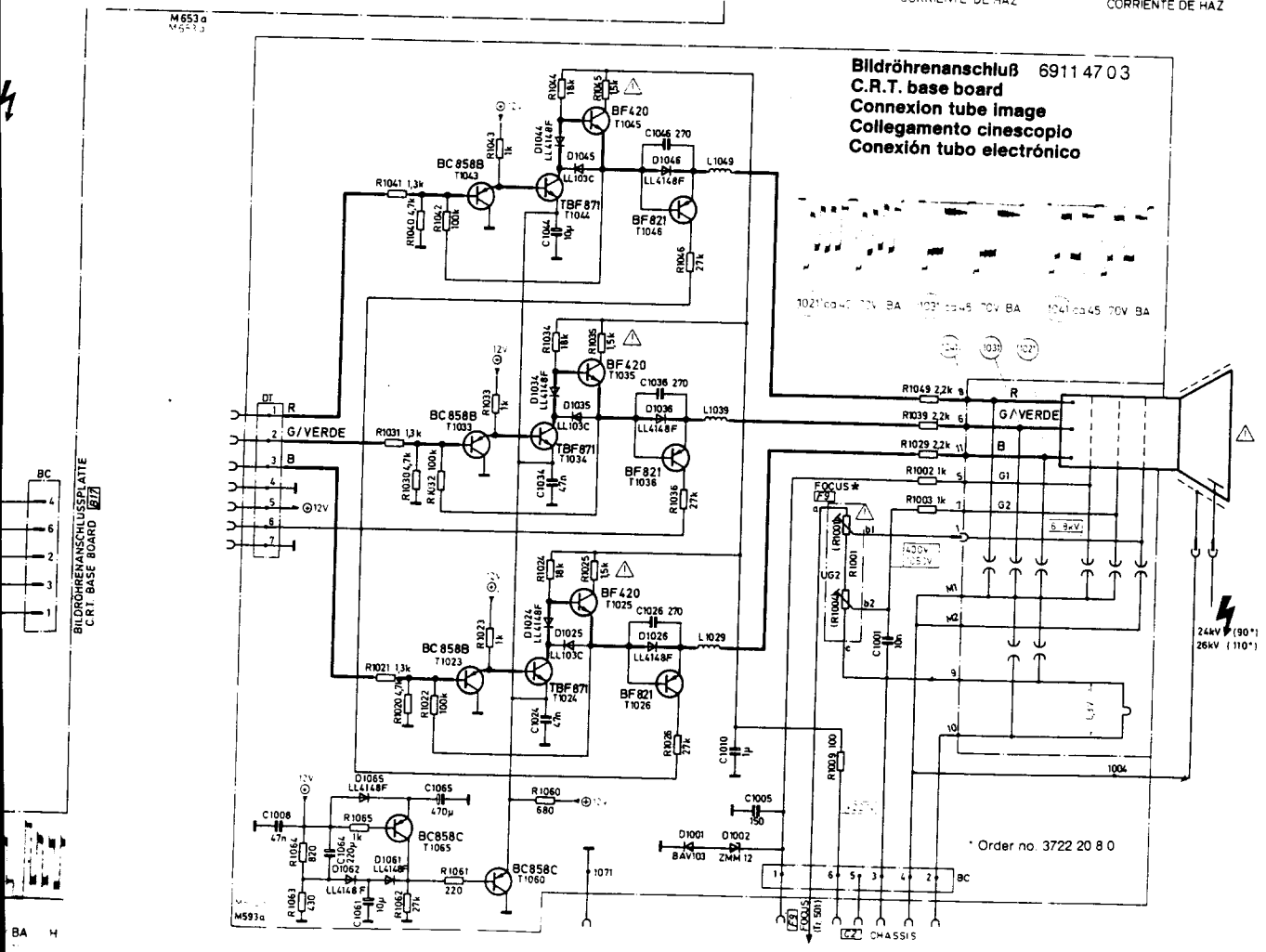

PAL SECAM Decoder (R)

6911 30 53 (S-VHS)

PAL SECAM Decoder 6911 30 40 → TV 44 → A 26.3
PAL Decoder 6911 30 41

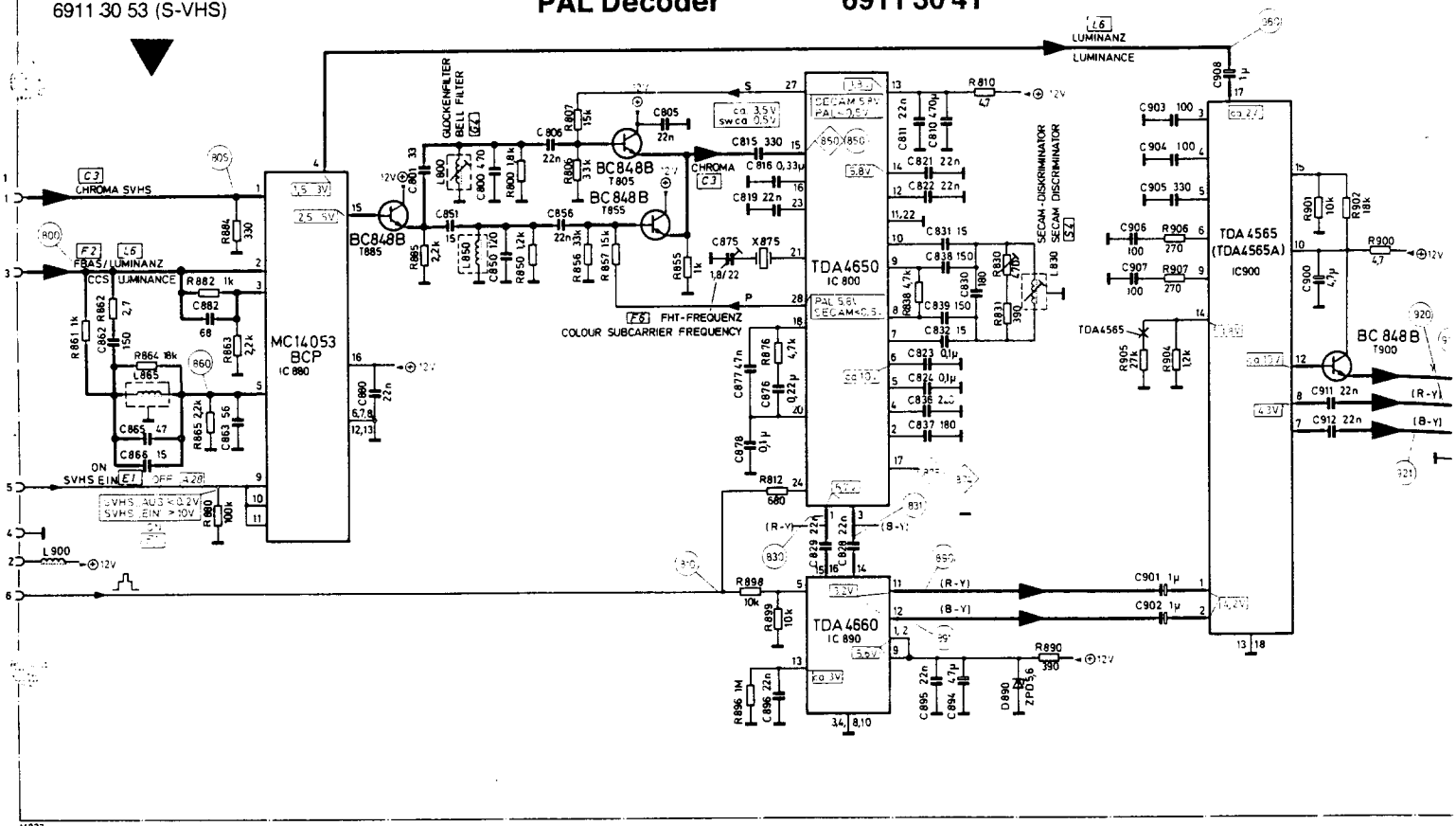

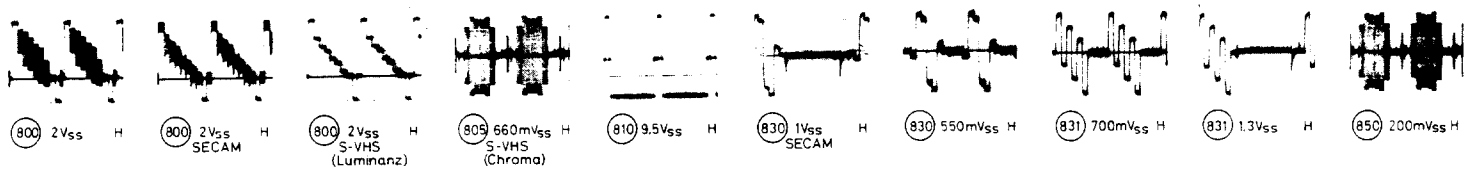

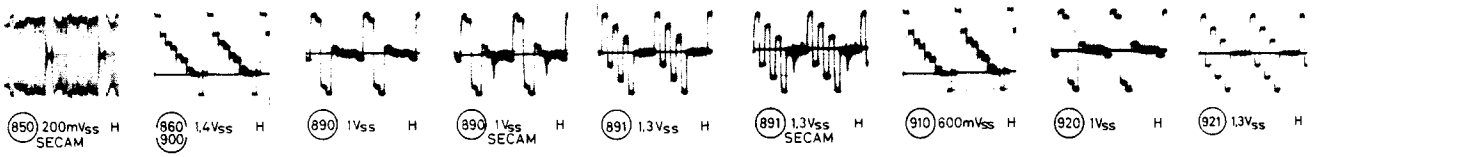

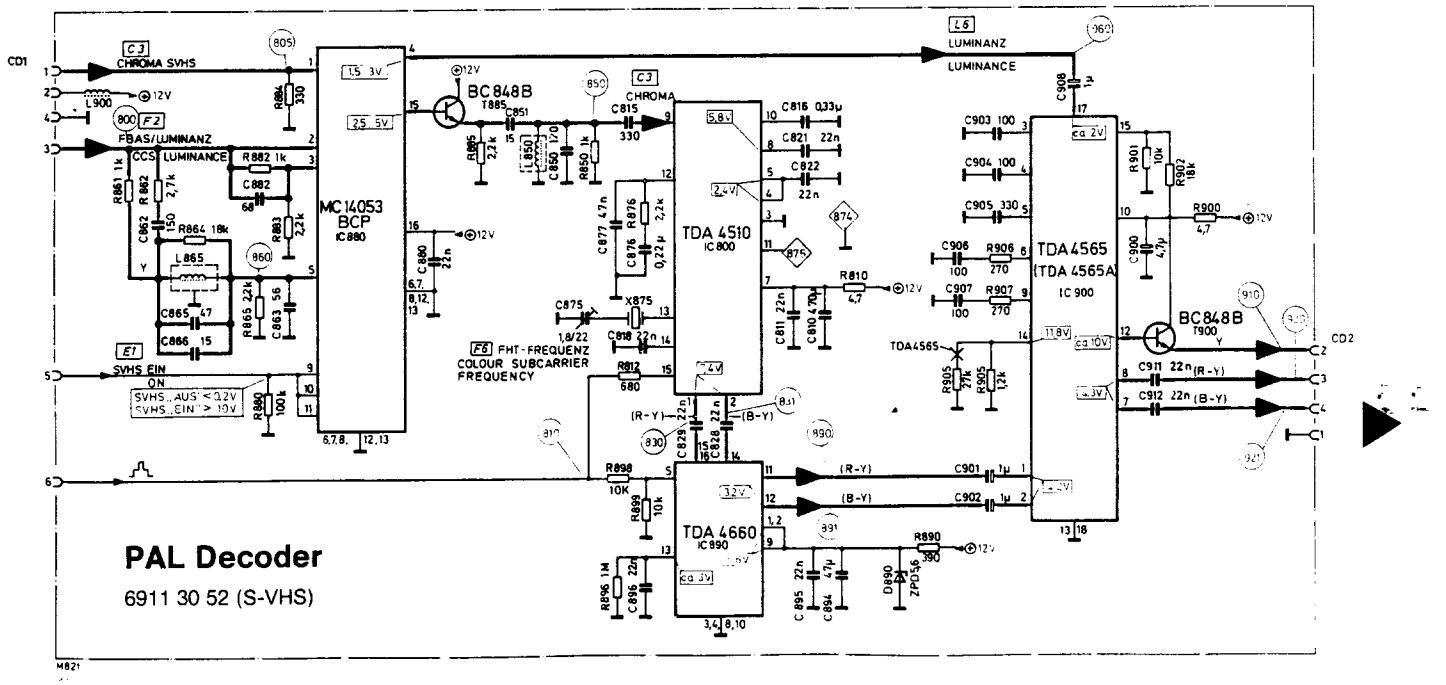

PAL Decoder

6911 30 52 (S-VHS)

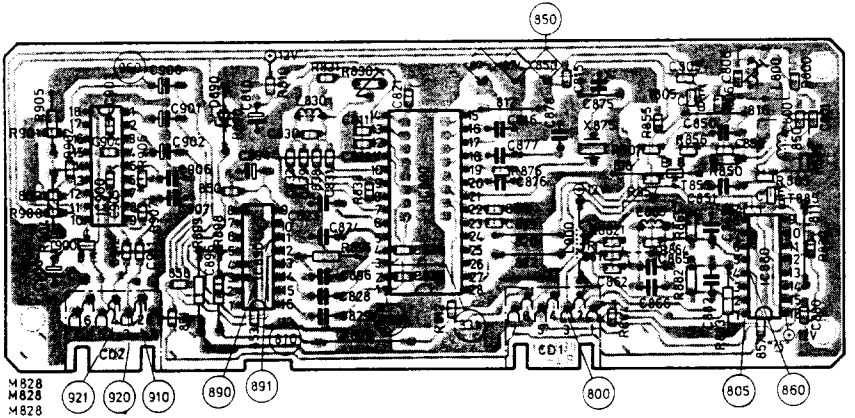
850
921
920
910
890
891
800
805
860
M828
M828
M828

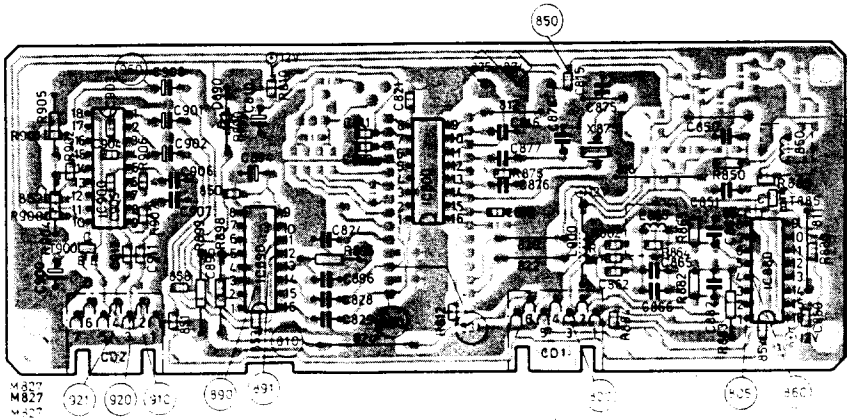
850
921
920
910
890
891
805
860
M827
M827

PAL Decoder				**6911 30 52**
PAL SECAM Decoder				**6911 30 53**
IC 800		TDA 4510	(6911 30 52)	3765 13 86
IC 800		TDA 4650 V1	(6911 30 53)	3765 13 70
IC 880		MC 14053 BCP		3773 51 10
IC 890		TDA 4660 V1		3765 13 71
IC 900		TDA 4565 V2		3765 13 91
T 805, 855, 885, 900		BC 848 B	Chip	3614 53 22
D 890		ZMM 5,6		3653 17 24
R 830	470 Ω	Einsteller / Adjuster Impostatore / Ajusteur		3111 26 09
C 875		1,8–22 pF		3412 09 22
L 800		Spule / Coil Bobine / Bobina		4555 83 89
L 830		Spule / Coil Bobine / Bobina		4555 83 91
L 850		Drossel / Choke Bobine de self / Bobina		4557 16 31
L 865		Drossel / Choke Bobine de self / Bobina		4557 16 32
L 900		Drossel / Choke Bobine de self / Bobina		4557 15 63
X 875		Quarz 8,867238 MHz		4421 31 75

Nicam-Modul / Nicam module			**6911 16 09**
Module Nicam / Modulo Nicam			**6911 16 10**
IC 3001	TA 8662 N		3766 11 77
IC 3002	CF 70123 C	MOS	3779 12 70
IC 3003	IC AMU 2485/81	MOS	3779 15 43
IC 3004	MC 14016 BCP		3771 11 25
D 3001	ZTE 2		3653 15 10
D 3002	BB 221		3651 05 51
F 3001	Filter / Filter / Filtre / Filtre (6911 16 09)		4555 83 88
F 3001	Filter / Filter / Filtre / Filtre (6911 16 10)		4555 83 87
Q 3001	Quartz / Quarz / Quarzo 5,85 MHz (6911 16 09)		4421 31 15
Q 3001	Quartz / Quarz / Quarzo 6,552 MHz (6911 16 10)		4421 31 22
Q 3002	Quartz / Quarz / Quarzo 5,824 MHz		4421 31 21
Q 3003	Quartz / Quarz / Quarzo 16,384 MHz		4421 31 20
Q 3004	Quartz / Quarz / Quarzo 17,7344 MHz		4421 31 01
Abschirmdeckel / Cabinet can top Boîtier parte supérier / Coperchio schermatura			8312 15 04

S1

S2

S3

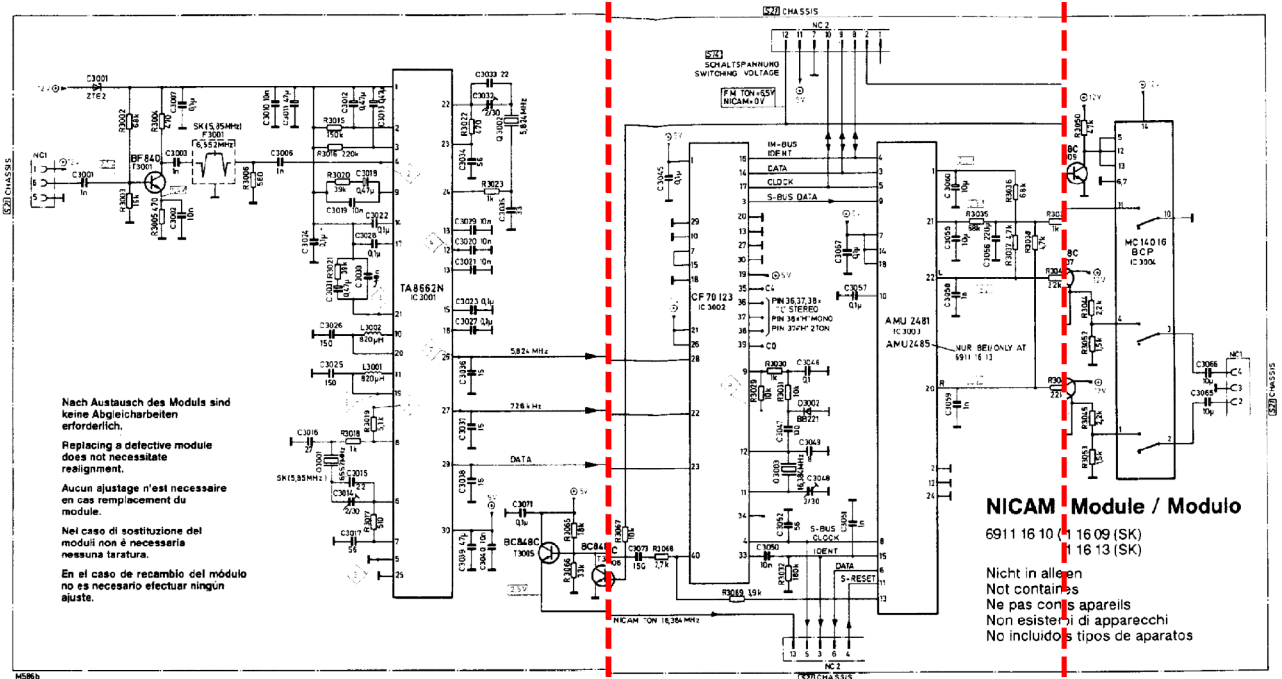
CHASSIS
SCHALTSPANNUNG
SWITCHING VOLTAGE
FM TON +6,5V
NICAM +0V
IM-BUS
IDENT
DATA
CLOCK
S-BUS DATA
TA8662N
IC 3001
CF 70123
IC 3602
AMU 2481
IC 3003
AMU 2485
NUR BEI ONLY AT
6911 16 13
MC 14016
BCP
IC 3004
BF 840
T3001
BC848C
T3005
5,824 MHz
726 kHz
DATA
S-BUS
CLOCK
IDENT
S-RESET
NICAM TON 18,304 MHz
Nach Austausch des Moduls sind keine Abgleicharbeiten erforderlich.
Replacing a defective module does not necessitate realignment.
Aucun ajustage n'est necessaire en cas remplacement du module.
Nei caso di sostituzione del moduli non è necessaria nessuna taratura.
En el caso de recambio del módulo no es necesario efectuar ningún ajuste.
NICAM Module / Modulo
6911 16 10 (SK)
1 16 09 (SK)
1 16 13 (SK)
Nicht in allen
Not contained
Ne pas contenu apareils
Non esistenti di apparecchi
No incluidos tipos de aparatos

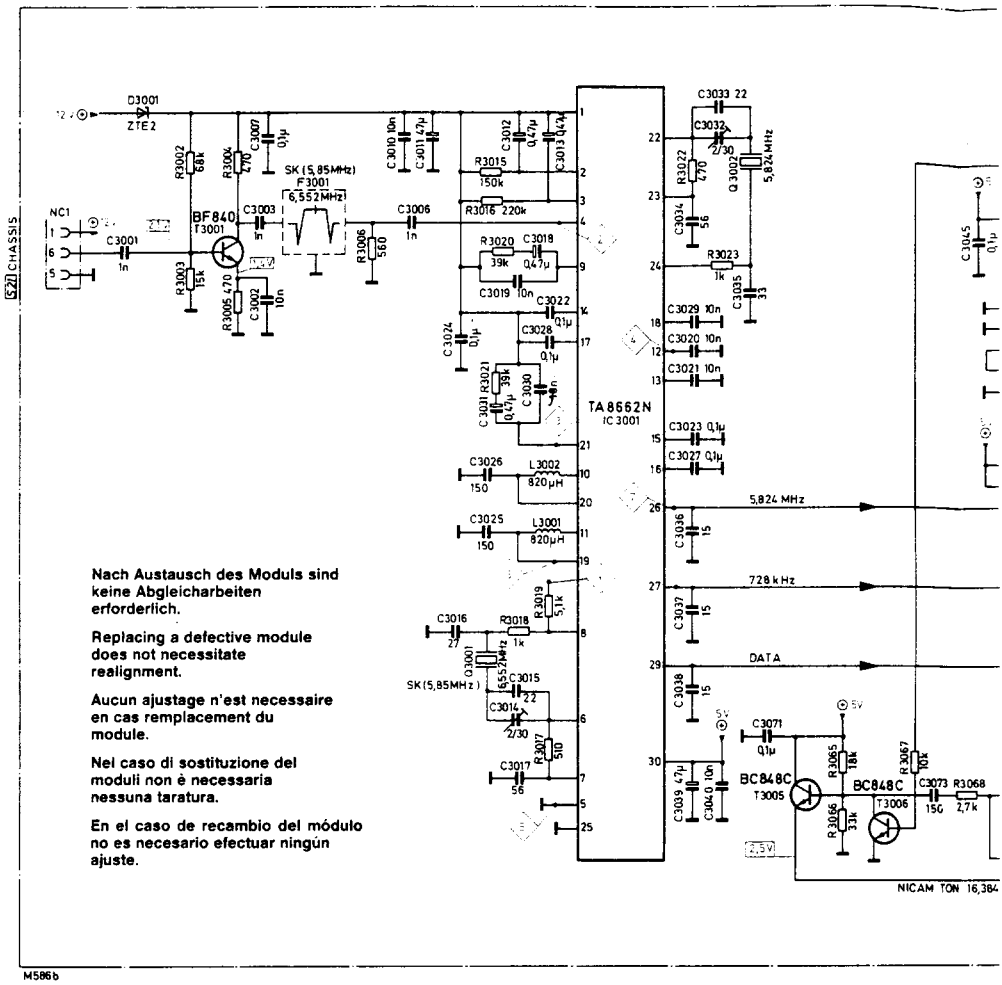

Nach Austausch des Moduls sind keine Abgleicharbeiten erforderlich.

Replacing a defective module does not necessitate realignment.

Aucun ajustage n'est necessaire en cas remplacement du module.

Nel caso di sostituzione del moduli non è necessaria nessuna taratura.

En el caso de recambio del módulo no es necesario efectuar ningún ajuste.

Abgleich für NICAM

1. An TP 2 über 10 nF Kondensator 50 mV_{eff} 5,80 MHz (6,5 MHz, UK) einspeisen. An R 19 (TP 1) über 10/1 Teiler Frequenzzähler anschließen und mit **C 3014** auf 5,85 MHz (6,552 MHz, UK) abgleichen. (± 50 Hz)
2. TP 2 über 0,1 µF an TP 5 (⊥) legen. TP 4 und TP 3 verbinden. An TP 6 über 0,1 µF 182 kHz (728 kHz % 4) einspeisen. Sinusform Pegel = 250 mV_{eff}. An TP 7 über 10/1 Teiler Frequenzzähler anschließen und mit **C 3032** auf 5,824 MHz abgleichen. (± 50 Hz). Die Verbindungen wieder trennen.

Bitte überprüfen

An Eingangsbuchse „DF" NICAM-moduliertes Signal anlegen. 5,85 MHz (6,55 MHz, UK) mit ca. 50 mV_{eff} Pegel. Beim Anlegen dieses Signals sollte an R 19 (TP 1) Frequenz auf 5,85 MHz (6,552 MHz, UK) und an TP 7 Frequenz auf 5,824 MHz synchronisieren.

Abgleich Decoder IC 3002

An TP 8 von IC 3002 Oszillograf anschließen (über 10/1 Teiler). Mit NICAM-Eingangssignal (DF) steht an TP 8 ein 64 kHz Signal. Dieses Signal mit **C 3048** auf Tastverhältnis 1/1 abgleichen. Nach Ab- und Zuschalten des Eingangssignals an Buchse „DF" sollte das Tastverhältnis immer wieder auf 1/1 synchronisieren.

Calibration for NICAM

1. Feed in 50 mV_{eff} 5.80 MHz (6.5 MHz, UK) at TP 2 via a 10 nF capacitor. Connect a frequency counter at R 19 (TP 1), via a 10/1 scaler, and trim to 5.85 MHz (6.552 MHz, UK) with **C 3014** (± 50 Hz).
2. Connect TP 2 via 0.1 µF to TP 5. Connect TP 4 and TP 3. Feed in 182 kHz (728 kHz % 4) at TP 6 via 0.1 µF. Sinusoid level = 250 mV_{eff}. Connect a frequency counter at TP 7 via a 10/1 scaler, and trim to 5.824 MHz with **C 3032** (± 50 Hz). Sever the connections again.

Please check:

Feed a NICAM-modulated signal to the "DF" input socket. 5.85 MHz (6.55 MHz, UK) with approx. 50 mV_{eff} level. When this signal is fed in, the frequency should synchronize to 5.85 MHz (6.55 MHz, UK) at R 19 (TP 1) and to 5.824 MHz at TP 7.

Calibrating Decoder IC 3002

Connect an oscillograph at TP 8 of IC 3002 (via a 10/1 scaler). With a NICAM input signal (DF), a 64 kHz signal will be received at TP 8. Trim this signal to a duty factor of 1/1 with **C 3048.** After switching the input signal off and on again at the "DF" socket, the duty factor should always synchronize to 1/1.

Equilibrage pour NICAM

1. Alimenter TP 2 par le condensateur 10 nF avec 50 mV_{eff} 5,80 MHz (6.5 MHz, UK). Raccorder le compteur de fréquence à R 19 (TP 1) en passant par le diviseur 10/1 et équilibrer avec **C 3014** à 5,85 MHz (6,552 MHz, UK) (± 50 Hz).
2. Appliquer TP 2 à TP 5 par 0,1 µF. (⊥)
   Relier TP 4 et TP 3. Alimenter 0,1 µF 182 kHz (728 kHz % 4) à TP 6. Niveau sinusoïdal = 250 mV_{eff}. Raccorder un compteur de fréquence à Tp 7 en passant par le diviseur 1/10 et équilibrer à 5,824 MHz avec **C 3032** (± 50 Hz). Défaire de nouveau les liaisons.

Contrôler SVP

Appliquer un signal modulé NICAM à la prise d'entrée «DF». 5,85 MHz (6,55 MHz, UK) avec niveau de 50 mV_{eff} env. Lors de l'application de ce signal, la fréquence sur R 19 (TP 1) devrait synchroniser à 5,85 MHz (6,55 MHz, UK) et, sur TP 7, à 5,824 MHz.

Equilibrage du décodeur IC 3002

Raccorder l'oscillographe à TP 8 de l'IC 3002 (par diviseur 10/1). Un signal de 64 kHz est appliqué à TP 6 avec le signal d'entrée NICAM (DF). Equilibrer ce signal avec **C 3048** à un rapport d'impulsions de 1/1. Après suppression et application du signal d'entrée à la prise «DF», le rapport d'impulsions devrait toujours synchroniser à 1/1.

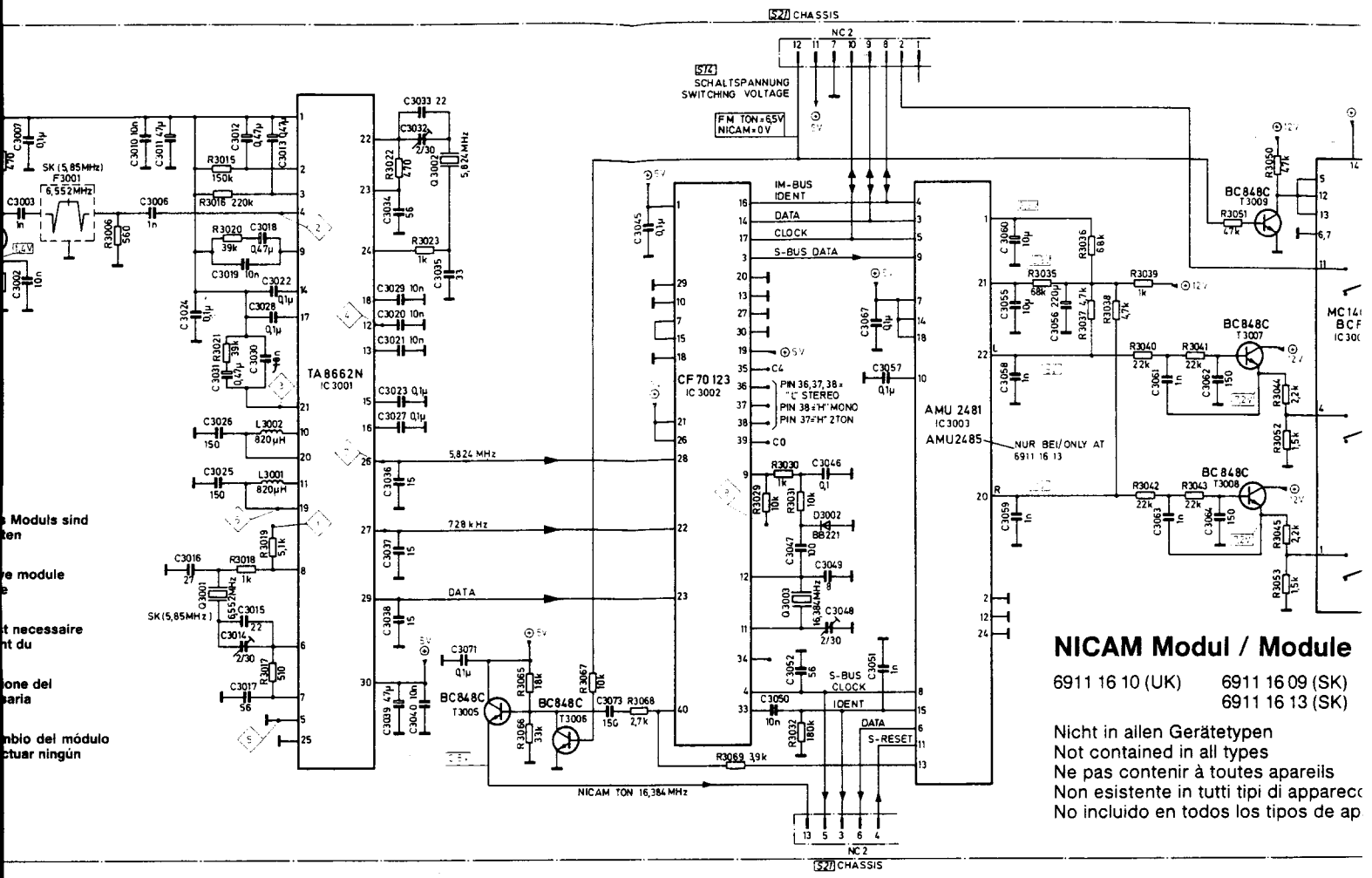

NICAM Modul / Module

6911 16 10 (UK) 6911 16 09 (SK)
6911 16 13 (SK)

Nicht in allen Gerätetypen
Not contained in all types
Ne pas contenir à toutes apareils
Non esistente in tutti tipi di apparecc
No incluido en todos los tipos de ap

s Moduls sind
ten

e module
e

t necessaire
nt du

one del
aria

nbio del módulo
ctuar ningún

$_{eff}$ 5,80 MHz (6,5 MHz, UK) einspeisen. An R 19 (TP 1) über 10/1 Teiler Frequenzzähler anschlie-
2 MHz, UK) abgleichen. (± 50 Hz)
und TP 3 verbinden. An TP 6 über 0,1 µF 182 kHz (728 kHz % 4) einspeisen. Sinusform Pegel
equenzzähler anschließen und mit **C 3032** auf 5,824 MHz abgleichen. (± 50 Hz). Die Verbindun-

rtes Signal anlegen. 5,85 MHz (6,55 MHz, UK) mit ca. 50 mV_{eff} Pegel. Beim Anlegen dieses
5,85 MHz (6,552 MHz, UK) und an TP 7 Frequenz auf 5,824 MHz synchronisieren.

en (über 10/1 Teiler). Mit NICAM-Eingangssignal (DF) steht an TP 8 ein 64 kHz Signal. Dieses
gleichen. Nach Ab- und Zuschalten des Eingangssignals an Buchse „DF" sollte das Tastverhält-

at TP 2 via a 10 nF capacitor. Connect a frequency counter at R 19 (TP 1), via a 10/1 scaler, and
C 3014 (± 50 Hz).
t TP 4 and TP 3. Feed in 182 kHz (728 kHz % 4) at TP 6 via 0.1 µF. Sinusoid level = 250 mV_{eff}.
a a 10/1 scaler, and trim to 5.824 MHz with **C 3032** (± 50 Hz). Sever the connections again.

" input socket. 5.85 MHz (6.55 MHz, UK) with approx. 50 mV_{eff} level. When this signal is fed in,
MHz (6.55 MHz, UK) at R 19 (TP 1) and to 5.824 MHz at TP 7.

via a 10/1 scaler). With a NICAM input signal (DF), a 64 kHz signal will be received at TP 8. Trim
3. After switching the input signal off and on again at the "DF" socket, the duty factor should

F avec 50 mV_{eff} 5,80 MHz (6.5 MHz, UK). Raccorder le compteur de fréquence à R 19 (TP 1) en
r avec **C 3014** à 5,85 MHz (6,552 MHz, UK) (± 50 Hz).

kHz (728 kHz % 4) à TP 6. Niveau sinusoïdal = 250 mV_{eff}. Raccorder un compteur de fréquence
t équilibrer à 5,824 MHz avec **C 3032** (± 50 Hz). Défaire de nouveau les liaisons.

e d'entrée «DF». 5,85 MHz (6,55 MHz, UK) avec niveau de 50 mV_{eff} env. Lors de l'application de
rait synchroniser à 5,85 MHz (6,55 MHz, UK) et, sur TP 7, à 5,824 MHz.

02

2 (par diviseur 10/1). Un signal de 64 kHz est appliqué à TP 6 avec le signal d'entrée NICAM
rapport d'impulsions de 1/1. Après suppression et application du signal d'entrée à la prise
urs synchroniser à 1/1.

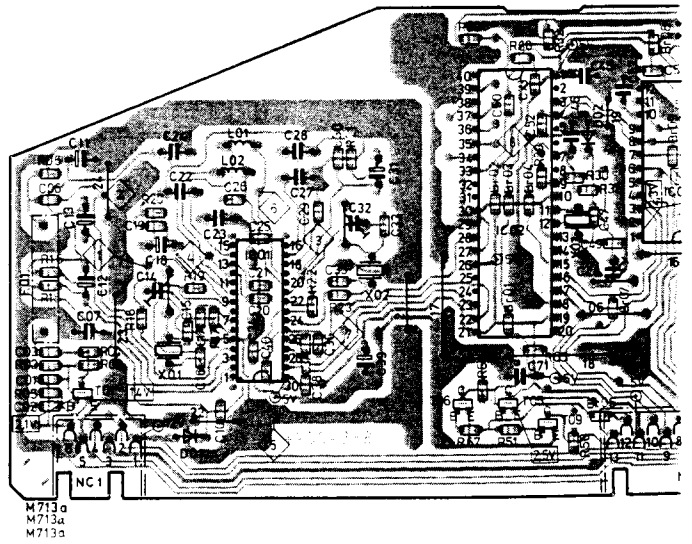

Messa a punto per NICAM

1. Alimentare a TP 2, tramite condensatore 10 nF, 50 mV_{eff} 5,80 MHz. Collegare a R 19 (TP 1) fre
ne 10/1, e con **C 3014** bilanciare su 5,85 MHz (6,552 MHz, UK) (± 50 Hz).
2. Porre TP 2 tramite 0,1 µF a TP 5 (⊥). Collegare TP 4 e TP 3. Alimentare a TP 6 tramite 0,1 µF
250 mV_{eff}. Collegare a TP 7 frequenziometro, tramite partitore di tensione 10/1, e con **C 3032**
rare di nuovo i collegamenti.

Si prega di controllare

Applicare segnale modulato NICAM alla presa d'ingresso «DF». 5,85 MHz (6,55 MHz, UK) con ci
segnale, a R 19 (TP 1) la frequenza dovrebbe essere sintonizzata su 5,85 MHz (6,55 MHz, UK

Messa a punto decodificatore IC 3002

Collegare oscillografo a TP 8 di IC 3002 (tramite partitore di tensione 10/1). Con il segnale d'ingr
un segnale a 64 kHz. Bilanciare questo segnale con **C 3048** su un duty cicle pari a 1/1. Dopo il di
d'ingresso alla presa «DF», il duty cicle dovrebbe essere sincronizzato ogni volta su 1/1.

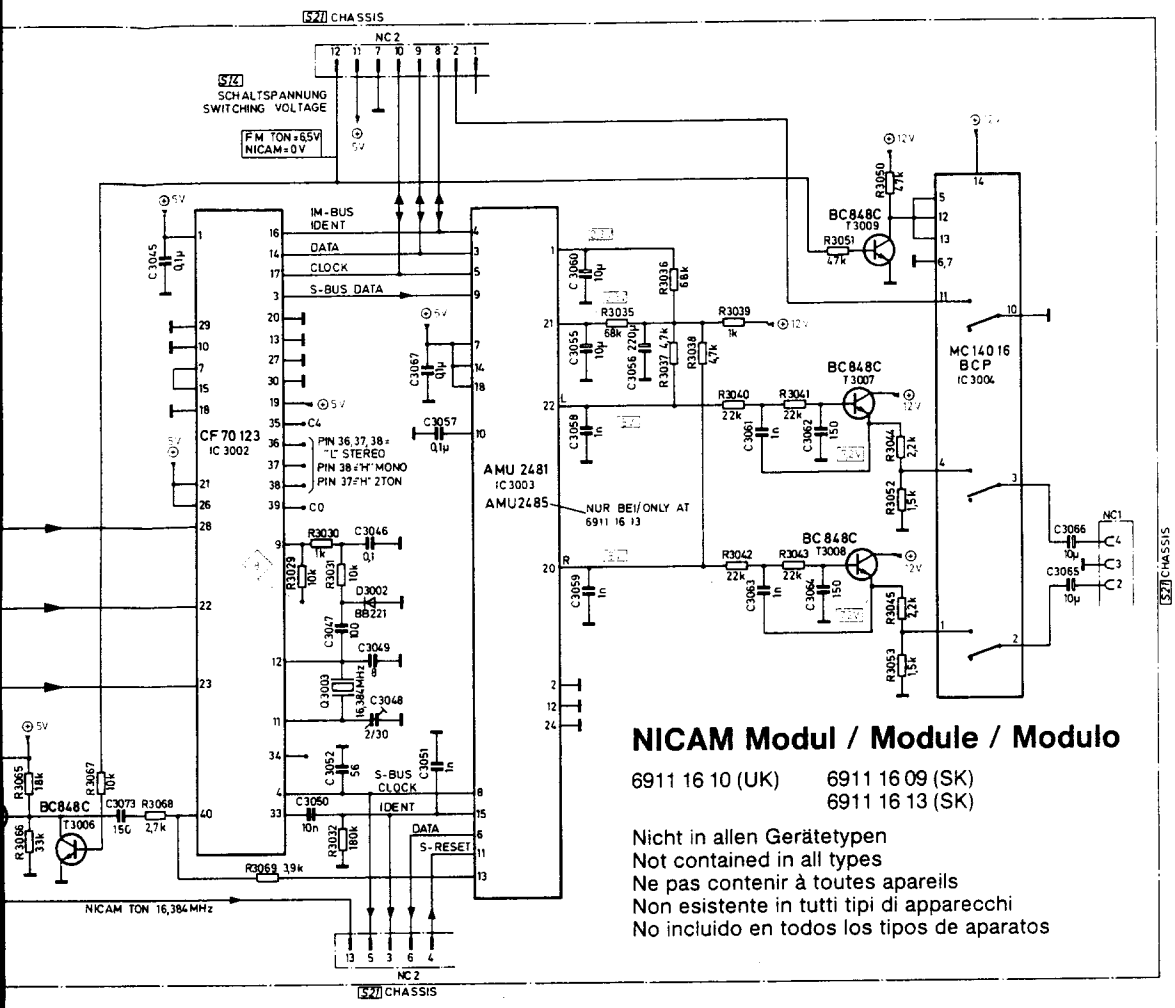

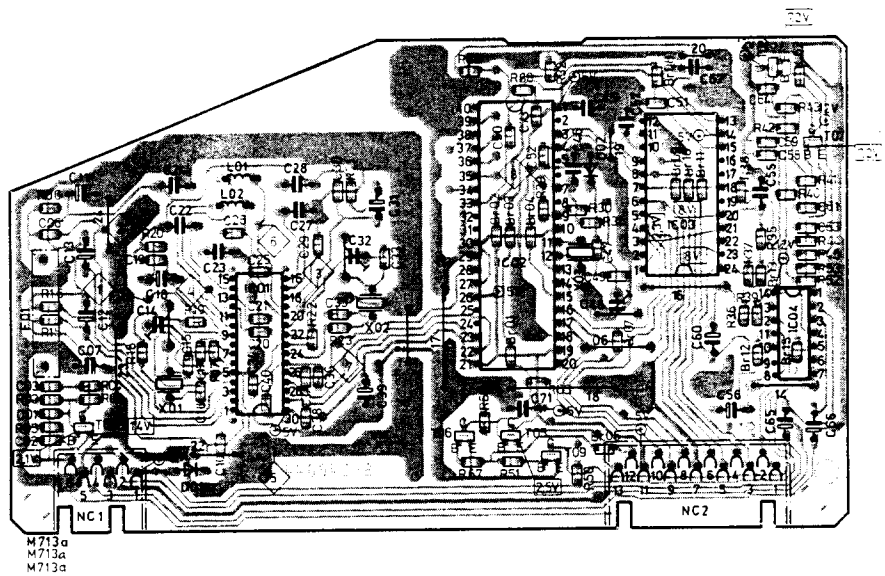

Messa a punto per NICAM

1. Alimentare a TP 2, tramite condensatore 10 nF, 50 mV_{eff} 5,80 MHz. Collegare a R 19 (TP 1) frequenziometro, tramite partitore di tensione 10/1, e con **C 3014** bilanciare su 5,85 MHz (6,552 MHz, UK) (± 50 Hz).
2. Porre TP 2 tramite 0,1 µF a TP 5 (⊥). Collegare TP 4 e TP 3. Alimentare a TP 6 tramite 0,1 µF 182 kHz (728 kHz % 4). Livello sinusoide = 250 mV_{eff}. Collegare a TP 7 frequenziometro, tramite partitore di tensione 10/1, e con **C 3032** bilanciare su 5,824 MHz (± 50 Hz). Separare di nuovo i collegamenti.

Si prega di controllare

Applicare segnale modulato NICAM alla presa d'ingresso «DF». 5,85 MHz (6,55 MHz, UK) con circa 50 mV_{eff} di livello. Applicando questo segnale, a R 19 (TP 1) la frequenza dovrebbe essere sintonizzata su 5,85 MHz (6,55 MHz, UK) e a TP 7 su 5,824 MHz.

Messa a punto decodificatore IC 3002

Collegare oscillografo a TP 8 di IC 3002 (tramite partitore di tensione 10/1). Con il segnale d'ingresso NICAM (DF) a TP 8 risulta applicato un segnale a 64 kHz. Bilanciare questo segnale con **C 3048** su un duty cicle pari a 1/1. Dopo il disinserimento e l'inserimento del segnale d'ingresso alla presa «DF», il duty cicle dovrebbe essere sincronizzato ogni volta su 1/1.

Einstellung / Adjustment Réglage / Taratura / Ajuste	Pos.	einstellen auf . . . / adjust to . . . / Régler afin . . . / regolare su . . . ajustaren . . .	Hinweise, Vorbereitungen ect. Notes / Remaruques / Avvisi / Observaciones
UT	R 612	155 V ± 0,5 V an / on / sur / su C 734 (TP 501) → 110° FST-Chassis 145 V ± 0,5 V an / on / sur / su C 734 (TP 501) → 110° SQ-Chassis 118 V ± 0,5 V an / on / sur / su C 734 (TP 501) → 90°-Chassis	= min
Hor. Frequ.	R 624	stehenden hor. Austastbalken / stationary hor. blanking bar barres hor. de suppression fixes / barre di canc. orizz. stabili barras hor. de supresión fijas	601 602 = Kurzschl. / Connect. Court-circ. / Corto circ. Cortocircuito
Hor. Ampl.	R 556	106% FuBK-Testbild / 106% Test picture / 106% mire 106% immagine di test / 106% cuadro de ajuste	
Hor. Lage / Pict. shift hor. Pos. hor. / Pos. orizz. Pos. de la imagen, hor.	R 634	=	
O-W Kissen / E-W cushion Coussin E-O / Cuscin. EO / Cejin EO	R 565		110°-Chassis
Trapez / Trapezium Trapèze / Trapezio / Trapecio	R 557		
Vert. Ampl. Vert. Lin.	R 402 R 403	Kreis / circle / cercle / cerchio / circulo	= eingestellt sein / must be properly adjusted / doit déjà être réglée / deve essere regolata / debe ser ajustado
Vert. Lage / Pict. shift vert. Pos. vert. / Pos. vert.	R 406 R 407	=	= trennen / removed / déconnecter / desconectar
Focus	R 1001	optimale Schärfe / max. sharpness / netteté optimale immagine ottimale / nitidez optima	= Testbild / Test picture / mire immagine di test / cuadro de ajustage
Pilottonabgleich Pilot signal alignment Alignement du son pilote Regolazione di tono pilota	L 3020	Stereo-Signal (Mono-Betrieb). Oszilloscop an TP 3005. Mit L 3020 auf Maximum abgleichen (54,7 kHz). Stereo signal (mono activ). Scope to TP 3005. L 3020 for max. adjustment (54,7 kHz). Signal stéréo (sonore mono). Oscillosgraphe sur TP 3005. Avec L 3020 sur max. (54,7 kHz). Stereo signale (funzionare mono). Oszillografo a TP 3005 con L 3020 ad uscita massima (54,7 kHz).	

U_{G2} Schirmgitterabgl.
Screen grid balancing
Balance de grille-écran
Taratura grigila schermo
Ajuste de rejilla-pantalla

Mit Helligkeitseinsteller den Schwarzbalken der Grautreppe vom FUBK-Testbild so einstellen, daß dieser gerade nicht leuchtet (= Nennhelligkeit!). Auf AV schalten (der AV Eingang muß offen sein, es erscheint ein schwarzes Bild!). Messen, welche der drei Bildröhrenkathoden (R, G, B) die höchste Spannung aufweist; diese ist dann mit R 1004 auf 175 V ± 5 V (Voltmeter Ri > 5 MΩ einzustellen.*
Use brightness adjuster to adjust the black bar of the grey scale of the FUBK test picture so that the black bar just does not light up (= rated brightness!). Switch to AV (the AV input must be open, a black picture will appear!). Carry out measurements to find out which of the three picture-tube cathodes (R, G, B) exhibits the highest voltage; then adjust this voltage to 175 V ± 5 V using R 1004 (voltmeter Ri > 5 MOhm).*
Utiliser l'ajusteur de luminosité pour régler la barre de noir du palier de gris de la mire FuBK de telle manière qu'elle se mette juste à s'éteindre (= luminosité nominale!). Commuter sur AV (l'entrée AV doit être ouverte, une image noire apparaît!). Mesurer laquelle des trois cathodes de tube image (R, V, B) possède la tension maximale; celle-ci doit ensuite être réglée sur 175 V ± 5 V au moyen de R 1004 (voltmètre Ri > 5 MΩ).*
Con il regolatore di luminosità, regolare le linee nere della scala delle gradazioni di grigio del monoscopio FUBK in modo tale che quest'ultimo non sia illuminato (= luminosità nominale!). Commutare su AV (l'ingresso AV deve essere aperto, appare un'immagine nera!). Misurare quale dei tre catodi del cinescopio (R, G, B) presenta la tensione più alta; questa deve quindi essere regolata con R 1004 su 175 V ± 5 V (voltmetro Ri > 5 MΩ).
Ajustar, mediante el regulador del brillo, la barra negra de la escala gris de la carta de ajuste FuBK de anera tal, que justo no brille (= brillo nominal!). Pasar a AV (la entrada AV debe estar abierta; aparece una imagen negra). Medir cuál de los tres cátodos del tubo electrónico (R, G, B) presenta la mayor tensión; dicho cátodo deberá ajustarse en 175 V ± 5 V mediante R 1004 (voltimetro Ri > 5 MΩ).*

Grautreppen-Testbild etc. U_{G2} muß eingestellt sein. Mit Taste „CLEAR" können urspr. Werte zurückgeholt werden.
Grey-scale test image ect. U_{G2} must be set. You can use the "CLEAR" button to re-adjust to original values.
L'image de test d'échelle grise etc. U_{G2} doit être réglée. La touche «CLEAR» permet de recommuter sur les valeurs de base.
Scala del grigio del monoscopio etc.: U_{G2} deve essere regolato. Con il tasto «CLEAR» potete ristabilire i valori iniziali.
Imagen test de tonalidades de gris, etc. U_{G2} debe estar ajustado. Con la tecia «CLEAR» pueden reponerse los valores originarios.

1.1 DRIVE

- **Serv. Abdeckung auf IR-Sender legen oder siehe Skizze.** / Place service cover on IR transmitter, or see illustration. / Posez le couvercle de service sur l'émetteur IR ou voir figure. / Mettere Serv. copertura sul trasmettitore IR, oppure vedi disegno. / Poner cubierta serv. en emisor IR o ver dibujo.
- **Einschalten: Am Fernbedienungsgeber innerhalb 1 Sekunde Taste ● O (Mono-Stereo), Taste ⊟ und dann Taste ⊕ (Hypersonic) drücken.**
  Anzeige am Display:
  To switch on: press button ● O (mono-stereo), button ⊟ and then button ⊕ (hypersonic) on the remote-control transmitter within 1 second.
  Displays shows:
  Mise en serv.: appuyer dans le délai d'une seconde sur la touche ● O (mono-stéréo), sur la touche ⊟ et puis sur la touche ⊕ (hypers.), situées sur la télécom. L'affichage indique:
  Accensione: entro 1 secondo premere sul trasmettitore del telecommando il tasto ● O (mono-stereo), il tasto ⊟ e poi il tasto ⊕ (hypersonic).
  Indicazione del display:
  Conectar: En el telecomando, pulsar, dentro de 1 segundo, la tecla ● O (Mono-Stereo), la tecla ⊟ y luego la tecla ⊕ (Hypersonic). Indicación del display:

Anzeige / Display / Indication / Indicaz. display / Indicación: SE

- **Taste „G2" und „LOAD" nacheinander drücken.** / Press buttons "G2" and then "LOAD" coneecutively. / Appuyez d'abord sur la touche «G2» et ensuite sur «LOAD». / Premere uno dopo l'altro i tasti «G2» e «LOAD». / Apretar sucesivamente las teclas «G2» y «LOAD».

G2 = C LOAD = –

- **Taste „DRIVE G" drücken** / Press button "DRIVE G" / Appuyez sur la touche «DRIVE G» / Premere il tasto «DRIVE G» / Apretar la tecla «DRIVE G»
  Mit (+) (–) Tasten in den hellen Partien auf farbneutrales Bild einstellen. / Use the (+) (–) buttons to adjust to colour-neutral image in the light image sections. / Ajustez une image à couleurs neutres dans les parties claires avec les touches (+) (–). / Regolare con i tasti (+) e (–) nelle zone chiare il quadro a cromaticità neutrale. / Ajustar imagen de color neutral con las teclas (+) (–) en las zonas claras.

C 5

- **Taste „DRIVE B" drücken** / Press button "DRIVE B" / Appuyez sur la touche «DRIVE B» / Premere il tasto «DRIVE B» / Apretar la tecla «DRIVE B»
  Mit (+) (–) Tasten in den hellen Partien auf farbneutrales Bild einstellen. / Use the (+) (–) buttons to adjust to colour-neutral image in the light image sections. / Ajustez une image à couleurs neutres dans les parties claires avec les touches (+) (–). / Regolare con i tasti (+) e (–) nelle zone chiare il quadro a cromaticità neutrale. / Ajustar imagen de color neutral con las teclas (+) (–) en las zonas claras.

C 6

1.2 CUT OFF

- **Taste „CUT OFF G" drücken** / Press button "CUT OFF G" / Appuyez sur la touche «CUT OFF G» / Premere il tasto «CUT OFF G» / Apretar la tecla «CUT OFF G»
  Mit (+) (–) Tasten in den dunklen Partien auf farbneutrales Bild einstellen. / Use the (+) (–) buttons to adjust to colour-neutral image in the dark image sections. / Ajustez une image à couleurs neutres dans les parties claires avec les touches (+) (–). / Regolare con i tasti (+) e (–) nelle zone scure il quadro a cromaticità neutrale. / Ajustar imagen de color neutral con las teclas (+) (–) en las zonas oscuras.

C 2

- **Taste „CUT OFF B" drücken** / Press button "CUT OFF B" / Appuyez sur la touche «CUT OFF B» / Premere il tasto «CUT OFF B» / Apretar la tecla «CUT OFF B»
  Mit (+) (–) Tasten in den dunklen Partien auf farbneutrales Bild einstellen. / Use the (+) (–) buttons to adjust to colour-neutral image in the dark image sections. / Ajustez une image à couleurs neutres dans les parties claires avec les touches (+) (–). / Regolare con i tasti (+) e (–) nelle zone scure il quadro a cromaticità neutrale. / Ajustar imagen de color neutral con las teclas (+) (–) en las zonas oscuras.
  Drive-Abgleich ev. wiederholen / Drive adjustment alternately / Répéter alt. la correction drive / Ripetere rec. la correzione drive / Repetir alt. la correcion de ajuste drive

C 3

Mit Taste „LOAD" Werte abspeichern. / Use the "LOAD" button to store these values in memory. / Mémorisez les valeurs à l'aide de la touche «LOAD». / Memorizzare i valori con il tasto «LOAD». / Almecenar los valores con la tecla «LOAD».

Programm

* oder mit Oszilloscop auf 165 V schwarz einstellen (bei FuBK-Testbild)
or with oscilloscop to 165 V black adjustment (only by FuBK test picture)

IFB 671

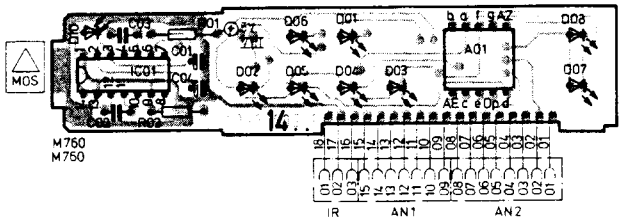

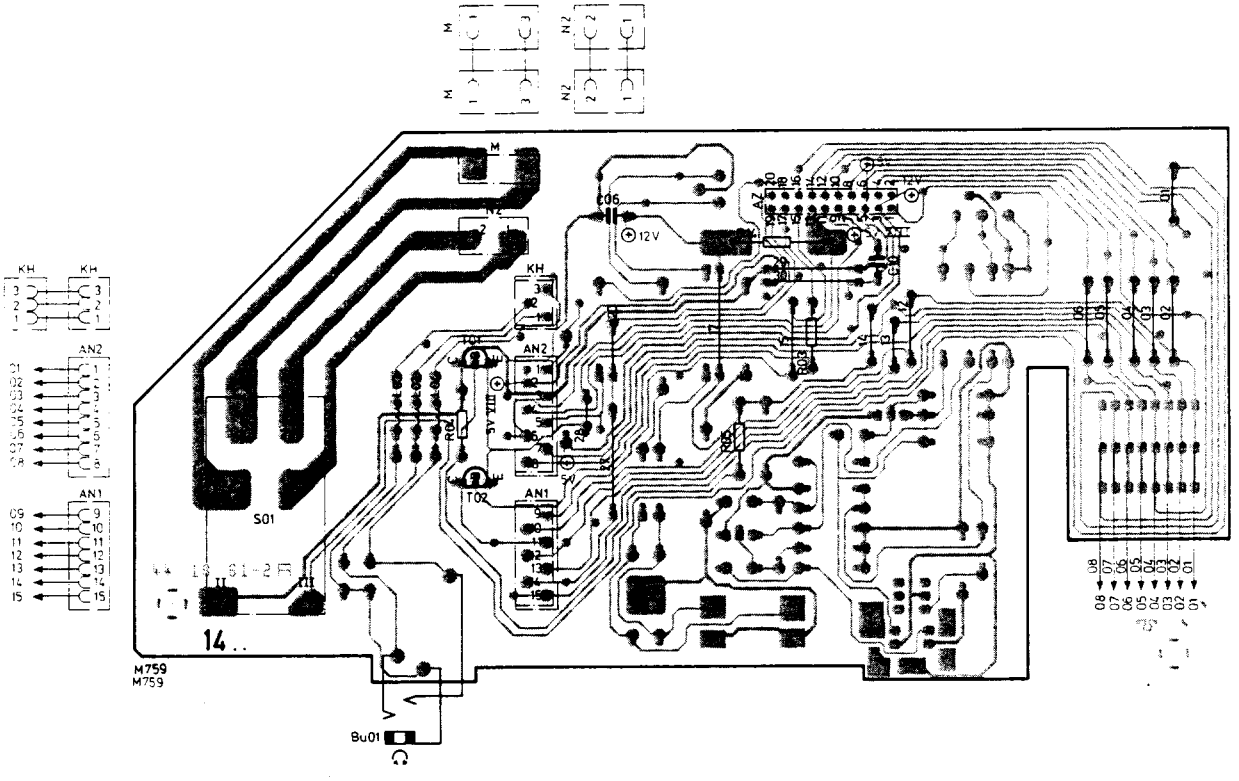

Netzfilterplatte
Mains filter board
Plaque filtre secteur
Piastra filtro di rete

IFB 677/671

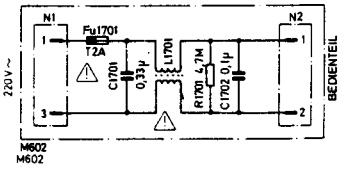

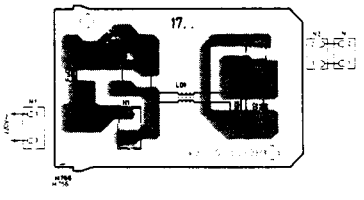

IFB 677

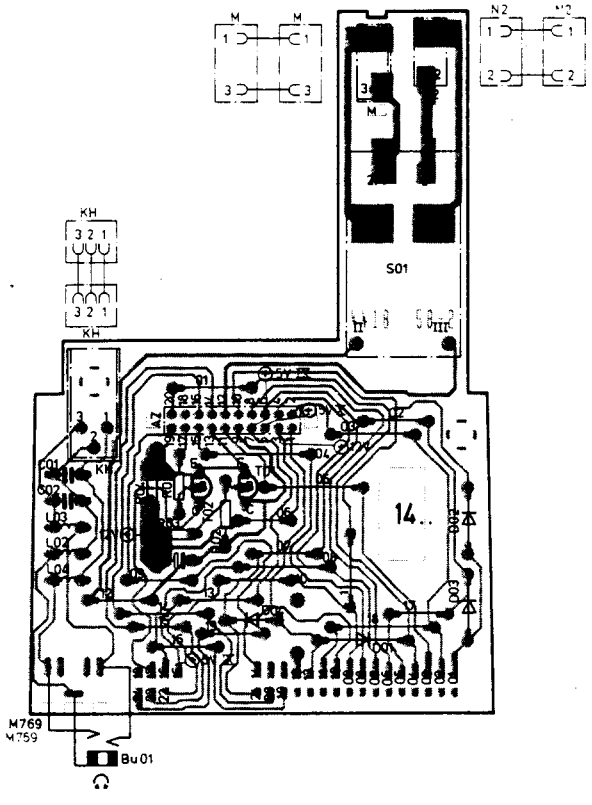

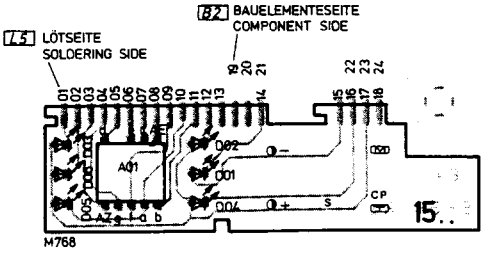

A 26a 2

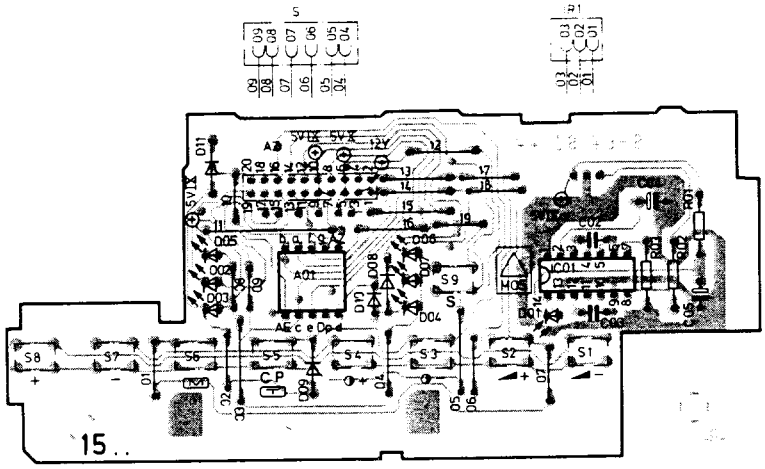

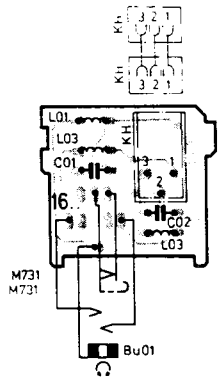

IFB 674

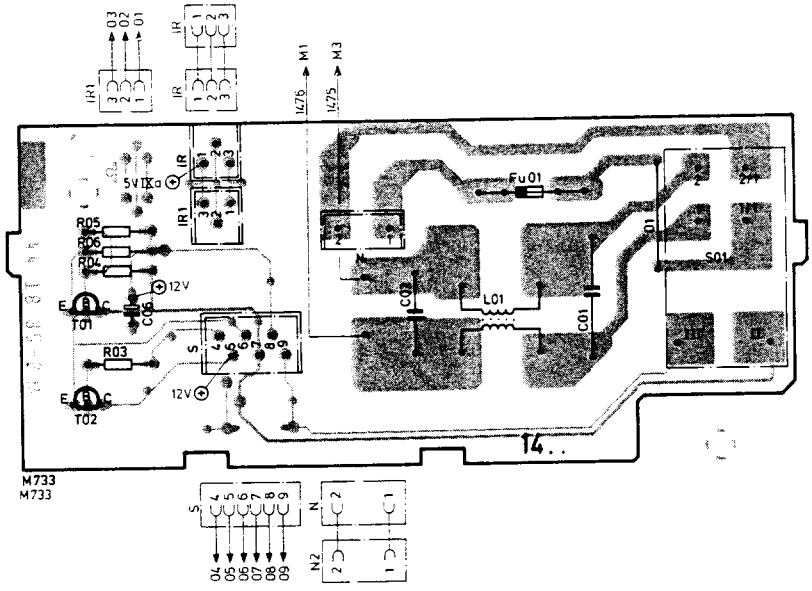

Euro-AV-Buchse / SCART socket
Prise Euro-AV / Presa di Peritelevisione

1 Audio B Ausgang / output / sortie / uscita
2 Audio B Eingang / input / entrée / entrata
3 Audio A Ausgang / output / sortie / uscita
4 Auido Masse / earth / masse / massa
5 Blau, Masse / blue, earth / bleu, masse / massa, blu
6 Audio A Eingang / input / entrée / entrata
7 Blau / blue / bleu / blu
8 Schaltspannung / switching voltage / tension de commutation / commutazione di funzione
9 Grün, Masse / green, earth / vert, masse / massa verde
10 Datenleitung 2 / data line 2 / ligne de données 2 / non collegato
11 Grün / green / vert / verde
12 Datenleitung 1 / data line 1 / ligne de données 1 / non collegato
13 Rot, Masse / red, earth / rouge, masse / massa rosso
14 Reserve / reserve / masse signal de suppression / non collegato
15 Rot / red / rouge / rosso (Chroma-Sign. / Chroma sign. / Sign. de chrominance / Segn. croma)
16 Austaststsignal / blanking signal / signal de suppression / cancellazione
17 Video Masse / video earth / masse vidéo sortie / massa video
18 Austaststsignal Masse / blanking signal earth / masse video entrée / massa cancellazione
19 Video Ausgang / output / sortie / uscita
20 Video Eingang / input / entrée / entrata (Luminanz-Sign. / Luminance sign. / Sign. de luminance / Segn. Luminanza)
21 Abschirmung und/oder Masse Leitung / shielding and/or earth lead / blindage et/ou masse ligne / massa comune

AV-Eingangsplatte (R)
AV input board
Platine de entrée AV
Piastra di entrata AV
Placa entrada AV

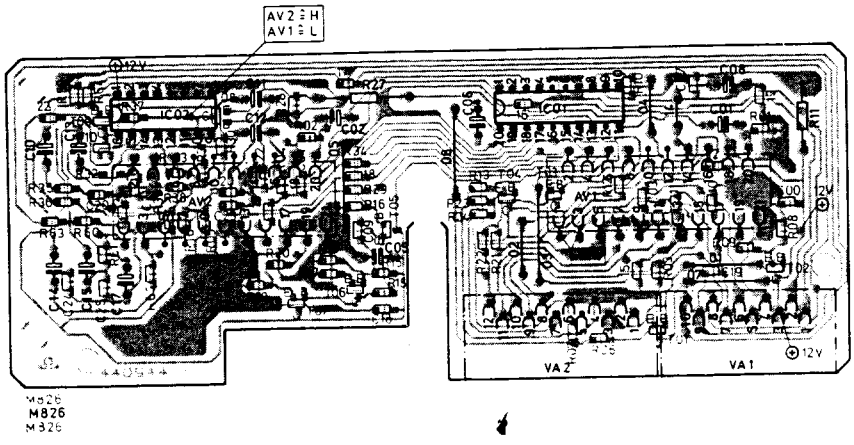

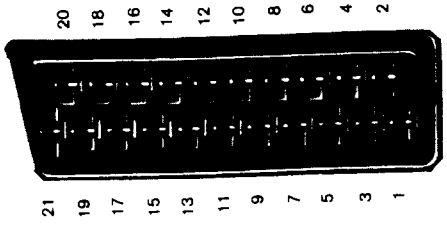

Ersatzteile / Replacement parts list / Pièces de rechange / Elenco delle parti di ricambio

⚠ Sicherheitsbauteil im Sinn der Sicherheitsbestimmung. Diese Teile dürfen nur durch Originalteile ersetzt werden.
⚠ Safety components in accordance with existing regulations. These components must only be replaced by original component parts.
⚠ Composant de sécurité conformément aux réglementations de sécurité. Ces composants doivent être uniquement remplacés par des pièces d'origines.
⚠ Componenti di sicurezza ai sensi del regolamento di sicurezza. Queste componenti devono venir sostituite unicamente con parti originali.

Chassis Compact D-E (110°) FST — 5861 77 20 / 5861 87 20
Chassis Compact D-E (90°) FST — 5861 77 21 / 5861 87 21
Chassis Compact D-E (110°) SQ — 5861 77 03 / 5861 87 03

IC 401	TDA 3654 N 3		3763 14 19
IC 521	UA 7812 CKC		3768 17 48
IC 601	TDA 8372 A		3768 21 57
IC 701	TEA 2164 G		3766 11 70
IC 721	MC 7805 CT		3768 17 94
IC 722	L 78 M05 CXDL 60296		3768 17 73
IC 723	L 78 M 08 CX		3768 17 71
IC 950	TDA 4680 V1		3765 13 94
IC 1452	SDA 3526-2	MOS	3776 51 14
IC 3101	ADC 2311 E/08	MOS	3779 13 15
IC 3201	APU 2471-78	MOS	3779 13 17
IC 3301	TDA 2822 M		3763 12 48
IC 3501	TDA 1521 N3		3763 12 57
T 501	S 2000 AF		3616 13 84
T 561, 562	BC 858 C	Chip	3614 54 23
T 563	BD 237		3616 17 40
T 601, 971, 1451...1453, 1471, 3501, 3502	BC 848 B	Chip	3614 53 22
T 701	S 2000 AF		3616 13 84
T 1455, 1456	BC 328-25		3614 71 33
T 3001, 3002, 3505	BC 858 B	Chip	3614 54 22
T 3101, 3301, 3302, 3330, 3503, 3504 3020	BC 848 C	Chip	3614 53 23
D 401	1 N 4002		3657 11 36
D 501, 731	BYW 74		3657 54 18
D 502	BY 228		3657 55 43
D 504, 510, 707, 711, 714	BA 157		3656 10 09
D 521	BYW 72		3657 54 16
D 523	BA 158		3656 10 10
D 561	BAV 20		3656 06 25
D 571	SD 103 C		3656 02 02
D 601, 603, 703...704, 971, 972, 1452...1455, 1457, 3020, 3021, 3501, 3503	LL 4148 F		3656 03 11
D 602, 606, 965, 1071, 1073, 1451, 3502	1 N 4148		3656 08 10
D 604	ZPD 9,1		3653 17 73
D 654...657	1 N 4007		3657 11 41
D 702	ZPY 11		3653 24 17
D 717	BZX 85 C2 V7		3653 22 02
D 721	BYW 72		3657 54 16
D 733	BYT 56 J		3657 53 90
D 1072	ZTK 33		3653 17 74
D 1471	ZPD 5,6		3653 17 24
R 402 100 Ω	Einsteller / Adjuster Potentiomètre / Impostatore		3111 17 51
R 403 680 Ω	Einsteller / Adjuster Potentiomètre / Impostatore	(110°)	3111 45 10
R 403 4,7 kΩ	Einsteller / Adjuster Potentiomètre / Impostatore	(90° FST)	3111 45 17
R 502 10 Ω 0,25 W			⚠ 3151 26 03
R 504 470 Ω 0,25 W			⚠ 3151 45 20
R 509 2,2 Ω 0,4 W			⚠ 3142 38 09
R 541 1 kΩ 0,25 W			⚠ 3151 26 08
R 547 33 Ω	(90° FST)		⚠ 3141 39 13
R 547 82 Ω	(110° SQ)		⚠ 3141 39 72
R 556 47 kΩ	Einsteller / Adjuster Potentiomètre / Impostatore		3111 45 20
R 557 220 Ω	Einsteller / Adjuster Potentiomètre / Impostatore		3111 45 07
R 565 10 kΩ	Einsteller / Adjuster Potentiomètre / Impostatore		3111 45 18
R 612, 624 7,5 kΩ	Einsteller / Adjuster Potentiomètre / Impostatore		3111 17 57
R 613 390 k 0,25 W			⚠ 3142 08 84
R 630 4,7 Ω 0,25 W			⚠ 3151 26 15
R 634 47 k W	Einsteller / Adjuster Potentiomètre / Impostatore		3111 45 20
R 651	PTC		3172 12 51
R 652 5,1 Ω 8 W			3134 08 01
R 701	PTC		3172 11 67
R 723 50 Ω 0,7 W			⚠ 3151 26 25
R 724 8,2 MΩ 0,54 W			⚠ 3156 09 70
R 738 220 Ω 1 W			⚠ 3141 39 17
R 3318 3,3 Ω 0,25 W			⚠ 3151 26 06
C 502 7,5 nF 1600 V	(110°) FST		⚠ 3385 09 13
C 502 8,2 nF 1600 V	(110° SQ)		⚠ 3385 09 97
C 502 5,6 nF 1600 V	(90° FST)		⚠ 3385 08 23
C 504 27 nF 400 V			⚠ 3324 08 35
C 508 6,8 nF 400 V			3314 63 07
C 513 0,15 µF 400 V	(110°)		⚠ 3324 10 24
C 513, 514 0,18 µF 400 V	(90° FST, 110° SQ)		⚠ 3324 08 18
C 514 0,1 µF 400 V	(110° FST)		⚠ 3324 10 23
C 651 1 nF 400 V			⚠ 3261 09 22
C 652 0,1 µF 400 V			⚠ 3314 09 73
C 654, 656 1,5 nF 2 kV			⚠ 3267 09 76
C 717 330 pF 1 kV			⚠ 3267 08 53
C 718 680 pF 2 kV			⚠ 3267 09 77
C 723 3,3 nF 400 V			⚠ 3261 09 26
C 733 330 pF 1 kV			⚠ 3267 08 53
L 401	Drossel / Choke Bob. de self / Bobina		4557 13 02
L 503	Linearität / Linearity Linéarité / Linearità	(110°)	4516 10 20
L 503	Linearität / Linearity Linéarité / Linearità	(90° FST)	4516 10 40
L 521	Drossel / Choke Bob. de self / Bobina		4557 80 60
L 541	Drossel / Choke Bob. de self / Bobina	(110° FST/SQ)	4557 09 31
L 541	Drossel / Choke Bob. de self / Bobina	(90° FST)	4557 09 17
L 562	Spule / Coil Bobine / Bobina	(110° FST)	4517 24 87
L 562	Spule / Coil Bobine / Bobina	(110° SQ/90° FST)	4517 24 87
L 701	Drossel / Choke Bob. de self / Bobina		4557 04 30
L 702	Drossel / Choke Bob. de self / Bobina		4557 06 14
L 721, 731, 741	Drossel / Choke Bob. de self / Bobina		4557 80 60
L 730, 733, 1071	Drossel / Choke Bob. de self / Bobina		4557 15 56
L 732	Drossel / Choke Bob. de self / Bobina		4557 09 31
L 3020	Spule / Coil / Bobine / Bobina		4555 83 74
L 3102, 3201	Spule / Coil / Bobine / Bobina		4544 07 68
L 3501, 3502	Drossel / Choke Bob. de self / Bobina		4557 80 72
F 1451, 1452	Filter / Filter / Filtre / Filtre		4555 84 19
TR 501	ZTR D 071/37	(110° FST)	⚠ 4515 03 78
TR 501	ZTR D 081/37	(90° FST)	⚠ 4515 03 46
TR 501	ZTR D 076/37	(110° SQ)	⚠ 4515 03 48
TR 701		(110° FST)	⚠ 4523 15 60
TR 701		(110° SQ)	⚠ 4523 15 67
TR 701		(90° FST)	⚠ 4523 15 59
TR 702			⚠ 4523 11 09
X 1451	Quarz / Quartz Quartz / Quarzo	4 MHz	4421 31 84
X 3230	Quarz / Quartz Quartz / Quarzo	17,7344 MHz	4421 31 01
Feder für T 501, 701, IC 401, 521, 721 Spring clip for T 501, 701, IC 401, 521, 721 Ressort de tension pour T 501, 701, IC 401, 521, 721 Molla di trazione per T 501, 701, IC 401, 521, 721			7368 70 12
Anschlußleiste für HF-Modul / Female plug for RF module Réglette à douilles du module-HF Spinottiera per il modulo AF			4135 03 82
Kontaktleiste, 20polig / Contact strip, 20 fold Réglette de contact, 20 fois / Spinottiera, 20 parti			7319 13 01
Ferrit-Perle / Perla			4654 62 26
Ferrit-Perle / Perla 3,5x6			4654 15 03
IC-Fassung, 40 polig / IC socket, 40 fold Socle de IC, 40 broches / Zoccolo del IC, 40 poli			4156 30 80
IC-Fassung, 14 polig / IC socket, 14 fold Socle de IC, 14 broches / Zoccolo del IC, 14 poli			4156 27 89
IC-Fassung, 8 polig / IC socket, 8 fold Socle de IC, 8 broches / Zoccolo del IC, 8 poli			4156 30 82
IC-Fassung, 24 polig / IC socket, 24 fold Socle de IC, 24 broches / Zoccolo del IC, 24 poli			4156 30 78
Cinch-Buchse / Female plug / Réglette / Spinottiera			4143 07 32
LP-Buchse / Female plug / Réglette / Spinottiera			4144 03 06

ADC-Modul — 6911 39 80

T 3020	BC 548 C	3614 59 25
D 3021	1 N 4148 SB	3656 02 25

Bildröhrenanschlußplatte, D-E — 6911 47 01
C.R.T. base board — 6911 47 02
Platine de connexion du tube-cathodique
Piastra di allacciamento del cinescopio

T 1023, 1033, 1043	BC 858 B	Chip	3614 54 22
T 1024, 1034, 1044	TBF 871		3612 52 83
T 1025, 1035, 1045	BF 420		3612 01 25
T 1026, 1036, 1046	BF 821	Chip	3614 73 50
T 1060, 1065	BC 858 C	Chip	3614 54 23
D 1001	BAV 103 MIN		3656 19 50
D 1002	ZMM 12		3653 16 34
D 1024, 1026, 1034, 1036, 1044, 1046, 1061, 1065	LL 4148 F MIN		3656 03 11
D 1025, 1035, 1045, 1062	LL 103 C MIN		3656 02 06
L 1029, 1039, 1049	Drossel / Choke Bob. de self / Bobina		4557 17 59
R 1001	Fokus / Focus Concentration / Fuoco	(6911 47 01)	⚠ 3722 20 80
R 1001	Fokus / Focus Concentration / Fuoco	(6911 47 02)	⚠ 3722 20 79
R 1004	U_{G2}		3111 09 57
R 1025, 1035, 1045 1,5 kΩ			⚠ 3151 26 21
Bildröhrenfassung / Picture tube socket Socle de tube-image / Zoccolo del cinescopio			4155 40 23
Erdung / Earthing Mise à la terre / Collegamento a masse			4888 90 71

Ersatzteile / Replacement parts list / Pièces de rechange / Elenco delle parti di ricambio

⚠ Sicherheitsbauteil im Sinn der Sicherheitsbestimmung. Diese Teile dürfen nur durch Originalteile ersetzt werden.
⚠ Safety components in accordance with existing regulations. These components must only be replaced by original component parts.
⚠ Composant de sécurité conformément aux réglementations de sécurité. Ces composants doivent être uniquement remplacés par des pièces d'origines.
⚠ Componenti di sicurezza ai sensi del regolamento di sicurezza. Queste componenti devono venir sostituite unicamente con parti originali.

Bildröhrenanschlußplatte, D-E — 6911 47 03
C.R.T. base board — 6911 47 04
Platine de connexion du tube-cathodique
Piastra di allacciamento del cinescopio

T 1023, 1033, 1043	BC 858 B	Chip	3614 54 22
T 1024, 1034, 1044	TBF 871		3612 52 83
T 1025, 1035, 1045	BF 420		3612 01 25
T 1026, 1036, 1046	BF 821	Chip	3614 73 50
T 1060, 1065	BC 858 C	Chip	3614 54 23
D 1001	BAV 103 min		3656 19 50
D 1002	ZMM 12		3653 16 34
D 1024, 1026, 1035, 1036, 1045, 1046, 1061, 1062, 1065	LL 4148 min		3656 03 11
D 1025, 1035, 1045	LL 103 C min		3656 02 06
R 1001	Fokus / Focus Concentration / Fuoco		⚠ 3722 20 80
R 1001	Fokus / Focus Concentration / Fuoco		⚠ 3722 20 79
R 1025, 1035, 1045 — 1,5 kΩ — 0,3 W			⚠ 3151 26 21
C 1001 — 10 nF — 1,5 kV			3315 09 57
L 1029, 1039, 1049	Drossel / Choke Bobine de self / Bobina		4557 17 59
Bildröhrenfassung / Picture tube socket Socle de tube-image / Zoccolo del cinescopio			4155 40 21
Erdung / Earthing Mise à la terre / Collegamento a masse			4888 90 71

IFB 671 — 5883 11 60
IFB 677 — 5883 11 57

Aufbauplatte / Mounting board Plaque de montage / Piastra di montaggio	IFB 671	8625 24 32
Aufbauplatte / Mounting board Plaque de montage / Piastra di montaggio	IFB 677	8625 30 41
Kontaktplatte / Contact board Platine de contact / Piastra di cont.	IFB 677	6943 18 25
Bedienteilklappe / Operating unit lid Sportello dell'unità di comando	IFB 677	8687 04 07
Schublade / Drawer / Cassetto	IFB 671	8625 52 06
Blende für Schublade / Screen for drawer Diaframma per cassetto	IFB 671	8626 14 13
Tastaturfolie / Keypad foil Pellicola tastatura	IFB 671	4188 13 01
Netzschalter / Mains switch Commutateur principal / Interruttore principale		⚠ 4112 31 75
Netztaste / Mains pushbutton Touche secteur / Interruttore generale	IFB 671	6315 36 36
Netztaste / Mains pushbutton Touche secteur / Interruttore generale	IFB 677	6315 36 35
Kopfhörerbuchse kpl. / Headphone socket Prise pour casque / Piastra di collegamento	IFB 671	4145 08 06
Kopfhörerbuchse kpl. / Headphone socket Prise pour casque / Piastra di collegamento	IFB 677	4144 11 20
Kontaktleiste, 20polig / Contact plug, 20fold Reglette à douilles, 20 fois / Spinottiera di contatto, 20 poli		7318 81 25

IC 1501 (IC 1)	TBA 2800	MOS	3763 08 13
T 1401, 1402	BC 328-25		3614 71 33
D 1401...1404	1 N 4148		3656 08 10
D 1501 (D 1)	SFH 205		3683 10 33
L 1402...1404	Drossel / Choke Bobine de self / Bobina		4557 16 32

Anzeigeplatte / Indicator board
Platine indication / Piastra indicatori (IFB 677)

D 1501...1503, 1505	LR 3360 DG	3681 12 84
D 1504	LG 3360 EH	3681 12 81
D 1506	LY 3360 HL	3681 12 82
A 1501	4606 R-NB	3686 12 01
Halter für D 1501–1506 oben Holder for D 1501–1506 top Support pour D 1501–1506 supérier Supporto della D 1501–1506 superiore		8641 10 02

IFB 674 — 5883 11 52

Aufbauplatte / Mounting board Plaque de montage / Piastra di montaggio		8625 30 26
Netztaste / Mains pushbutton Touche secteur / Interruttore generale		6315 36 28
Netzschalter / Mains switch Commutateur principal / Interruttore principale		4112 31 75
Fu 1401	T 2A	4375 16 18
T 1401, 1402	BC 328	3614 71 33
L 1401	Drossel / Choke Bob. de self / Bobina	4557 04 33

Anzeigeplatte / Indicator board — 6911 34 07
Platine indication / Piastra indicatori

IC 1501	TBA 2800	3763 08 13
D 1501	S 186 P	3683 10 42
D 1502...1504, 1506	LR 3360 DG	3681 12 84
D 1505	LG 3360 EH	3681 12 81
D 1507	LY 3360 HL	3681 12 82
D 1508...1511	1 N 4148	3656 08 10
L 1601, 1602	Drossel / Choke Bob. de self / Bobina	4557 80 64
A 1501	LTD 4606 R	3686 12 01
Kopfhörerbuchse kpl. / Headphone socket Prise pour casque / Piastra di collegamento		6911 34 06

IR-Sender / IR transmitter — IRS 3 — 5652 13 34
Émetteur, IR / Trasmettitore a raggi IR

Zierblech / Blind / Tôle d'enjolivement / Fregio		6411 67 29
Kontaktplatte, 48 polig / Contact board, 48-fold Platine de contact, 48 fois / Piastra di contatto, 48 poli		4188 10 28
Gehäuseoberteil / Casing, top section Boîtier partie supérier / Parte superiore del telaio		6138 52 01
Gehäuseunterteil / Casing, bottom section Boîtier partie base / Parte interiore del telaio		6138 54 01
Batteriedeckel / Battery cover Couvercle de batterie / Coperchio della batteria		6138 53 01

IC 1201	IRT 1250	MOS	3779 25 75
T 1201	BC 368-E 6288		3614 56 74
D 1201, 1202	LD 271 LED		3682 01 04
D 1203	ZTE 2		3653 15 28

AV-Eingangsplatte, D-E
AV input board — 6911 31 12
Platine dé entree, AV
Piastra di entrata

IC 3901	TEA 6415 A		3766 11 72
IC 3902	MC 14053 BCP	MOS	3773 51 10
T 3901...3910	BC 848 B	Chip	3614 53 22
SCART-Buchse / Socket / Prise / Presa			4145 02 58

IRS 3

TASTEN / PUSHBUTTONS
TOUCHES / PULSANTI

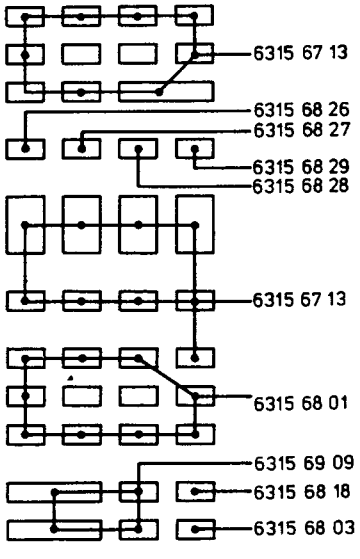

A6 ATTENTION! NE JAMAIS CONNECTER AVEC ⏚ OU ⏚ CONNECTER
ATTENZIONE! NON COLLEGARE MAI CON ⏚ O ⏚
!ATENCION NUNEA CONECTAR A ⏚ O ⏚

A8 CONVERTISSEUR A/D
CONVERTITORE A/D
CONVERTIDOR A/D

A13 SEPARATION DE L'OSCILLATEUR HORIZONTAL ET VERTICAL
SEPARATORE SINCRO, OSCILLATORE ORIZZ. E. VERTICALE
SEPARADOR SINCRO, OSCILADOR HORIZ. Y VERTICAL

A25 PROCESSEUR-AUDIO
PROCESSORE AUDIO
PROCESADOR DE AUDIO

A35 PLATINE DE ENTREE AV
PIASTRA DI ENTRATA
PLACA ENTRADA AV

A40 ATTENTION! UTILISER UNIQUEMENT LA PIECE ORIGINALE ...
ATTENZIONE! UTILIZZARE SOLTANTO PEZZO ORIGINALE ...
ATENCION: UTLIZAR SOLO LA PIEZA ORIGINAL ...

B6 POUR/AVEC
PER
PARA

B14 GAMME (BANDE)
BANDA
BANDA

B17 PLATINE CONNEXION DE TUBE D'IMAGE
BASETTA COLLEGAMENTO CINESCOPIO
PLACA DE CONEXION DE TRC

B24 MODE
MODO
MODO

C2 PLATINE DE CHASSIS
PIASTRA CHASSIS
PLACA DE CHASIS

C3 CHROMA
CROMA
CROMA

E1 MARCHE
ACCESO
ENCENDIDO

E8 ETAGE FINAL
STADIO FINALE
ETAPA FINAL

E10 DEMAGNETISATION
BOBINA SMAGNETIZZAZIONE
BOBINAS DESMAGNETIZADORAS

F1 DECODEUR COULEUR
DECODIFICATORE COLORE
DECODIFICADOR COLOR

F2 SIGNAL COMPOSITE COULEUR / CLLS
SEGNALE A COLORI COMPOSITO/FBAS
SENAL COMPUESTA DE COLOR (FBAS)

F3 SORTIE CLSS
USCITA FBAS
SALIDA SENAL COMP. COLOR

F9 FOCUS
FUOCO
FOCO

F10 DIVISEUR DE FREQUENCE
DIVISORE DI FREQUENZA
DIVISOR DE FRECUENCIA

H3 MODULE HF-FI
MODULO AF/MF
MODULO RADIOFRECUENCIA RF-IF

I5 AMPLIFICATEUR IR
AMPLIFICATORE IR
AMPLIFICADOR IR

K10 COINCIDENCE
COINCIDENZA
COINCIDENCIA

K14 AMPLI. ECOUTEUR
AMPLIFICATORE PER CUFFIA
AMPLIFICADOR AURICULARES

L6 LUMINANCE
LUMINANZA
LUMINANCIA

N1 ISOLE DE RESEAU
SEPARATO DALLA RETE
AISLADO DE RED

N5 CONNECTE AU RESEAU
COLLEGATO ALLA RETE
CONECTADO A LA RED

N6 SORTIE-BF
USCITA BF
SALIDA AF

N17 SEULEMENT POUR (AVEC)
SOLO NEGLI
SOLO PARA

P8 ETAGE QUASI-SON-PARALLELE
STADIO AUDIO QUASI PARALLELO
ETAPA DE SONIDO CUASI-PARALELO

S13 CONTROLE DE CIRCUIT D'ALIMENTATION A DECOUPAGE
PILOTAGGIO CIRCUITO ALIMENTAZIONE
CONTROL DE LA FUENTE DE ALIMENTACION

S22 EN CAS VEILLE
STAND-BY IN „PRE-FUNZIONAMENTO"
ESPERA

S29 LIMITATION DE COURANT DE FAISCEAU
LIMITATORE CORRENTE DI FASCIO
LIMITACION DE CORRIENTE DE HAZ

S31 COMMUTATION MUTING
CIRCUITO SILENZIATORE AUDIO
CIRCUITO SUPRESOR DE SONIDO

T17 REGULATION-TUNER CAG.
TENSIONE C.A.G. TUNER
CONTROL SINTONIZADOR

U7 COMMUTATION DE TEMPS DE DELAY
DISINSERIMENTO TEMPO RITARDO
DESCONEXION TIEMPO RETARDO

U9 VERS LE HAUT
ALTO
ARRIBA

V2 DEVIATION VERTICAL
DEFLESSIONE VERT.
DEFLEXION VERTICAL

V21 DECODEUR VT
DECODER TELEVIDEO
DECODIFICADOR DE TELETEXTO

V28 PROCESSEUR VIDEO
PROCESSORE VIDEO
PROCESADOR VIDEO

R7 CIRCUIT DE REMISE A ZERO
CIRCUITO DI AZZERAMENTO
CIRCUITO DE REPOSICION

C3 CHROMA
CROMA
CROMA

E1 MARCHE
ACCESO
ENCENDIDO

F2 SIGNAL COMPOSITE COULEUR / CLLS
SEGNALE A COLORI COMPOSITO/FBAS
SENAL COMPUESTA DE COLOR (FBAS)

F6 FREQUENCE SOUPORTEUSE COULEUR
FREQUENZA SOTT. DI CROMA
FREC. SUBPORT. DE COLOR

G4 FILTRE DE CLOCHE
FILTRO CAMPANA
FILTRO CAMPANA

L6 LUMINANCE
LUMINANZA
LUMINANCIA

S4 DISCRIMINATEUR SECAM
DISCRIMINATORE SECAM
DISCRIMINADOR SECAM

S1

S2

S3

Chassis

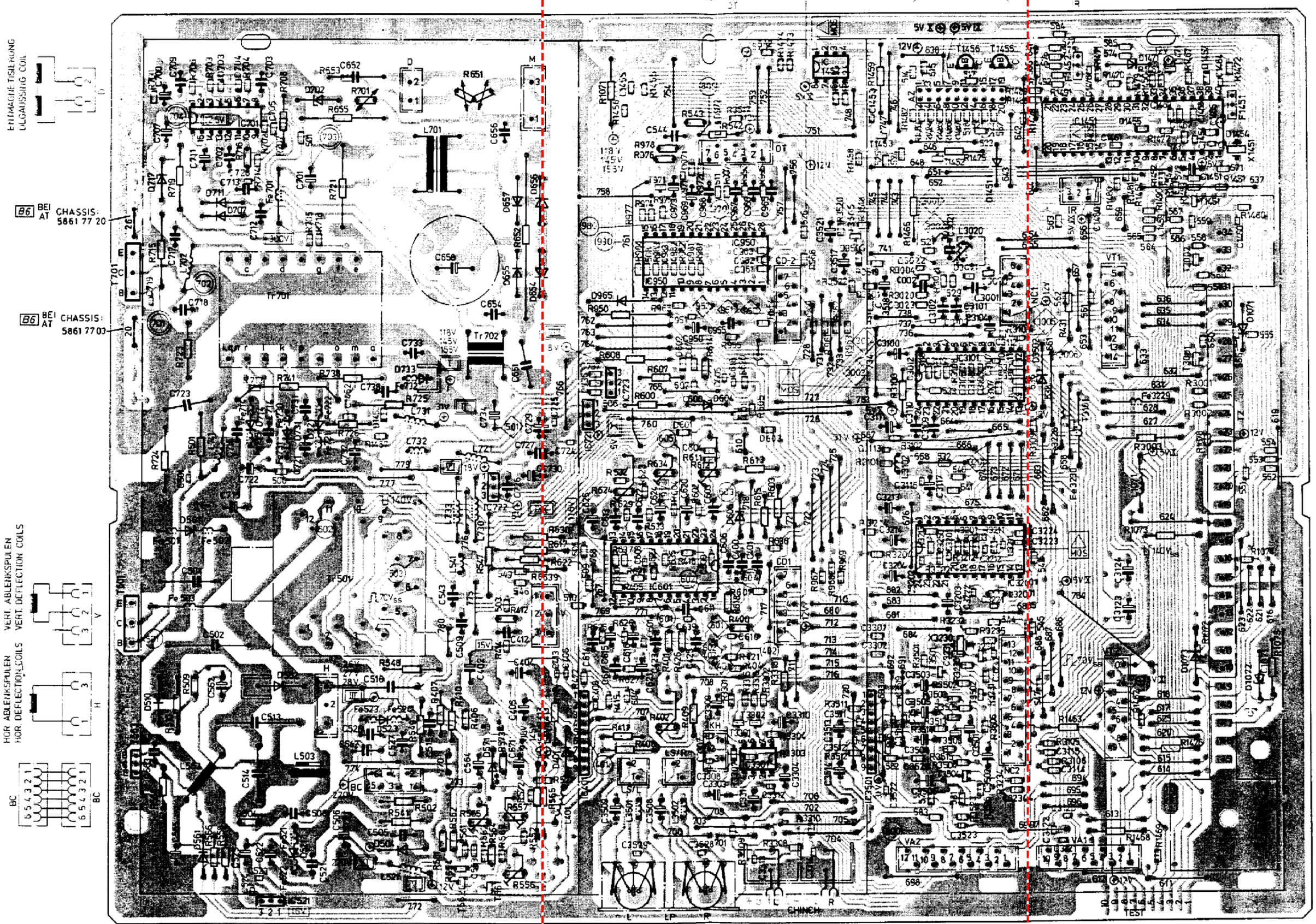

CHIP-TRANSISTOR

Chassis

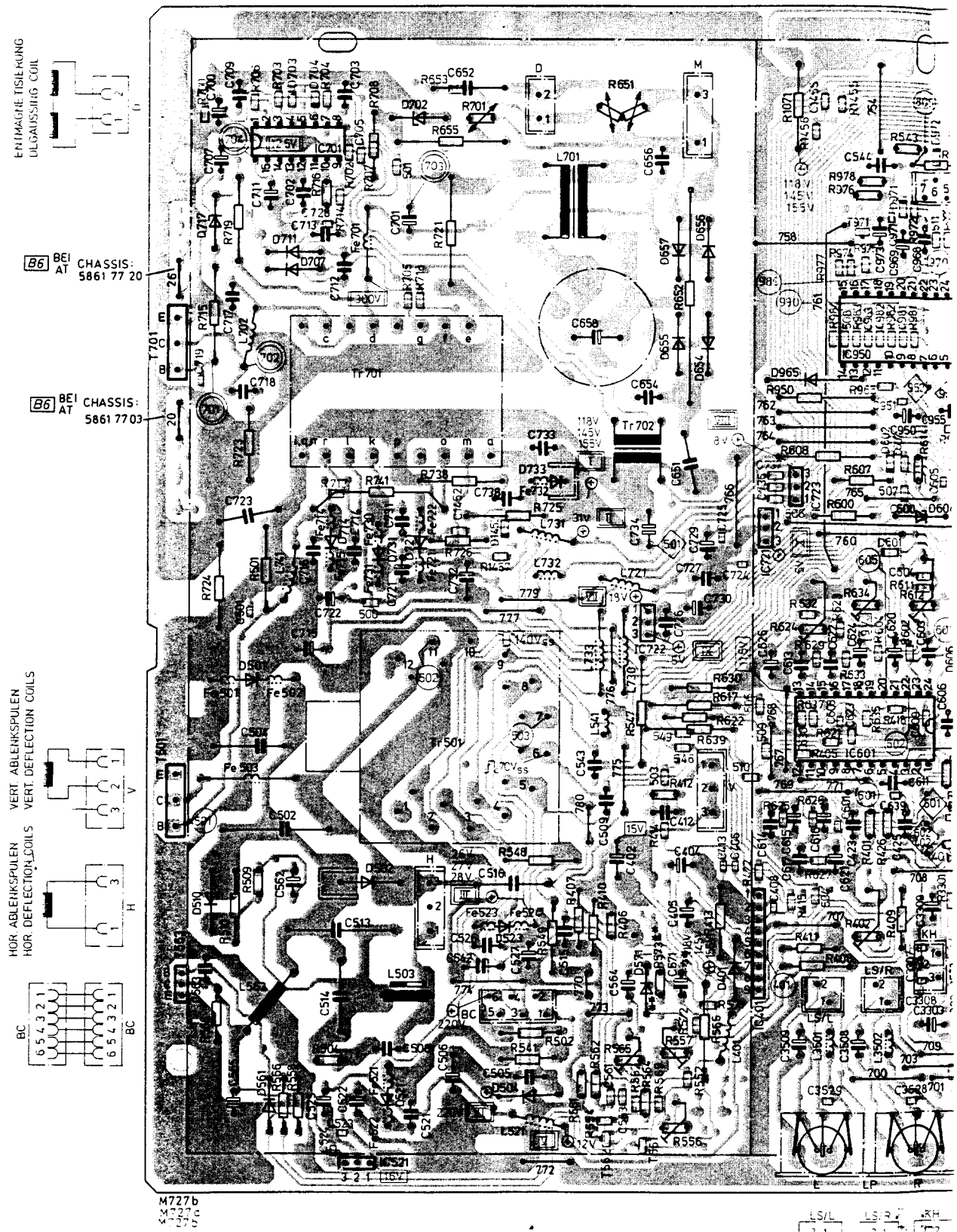

CHIP-TRANSISTOR

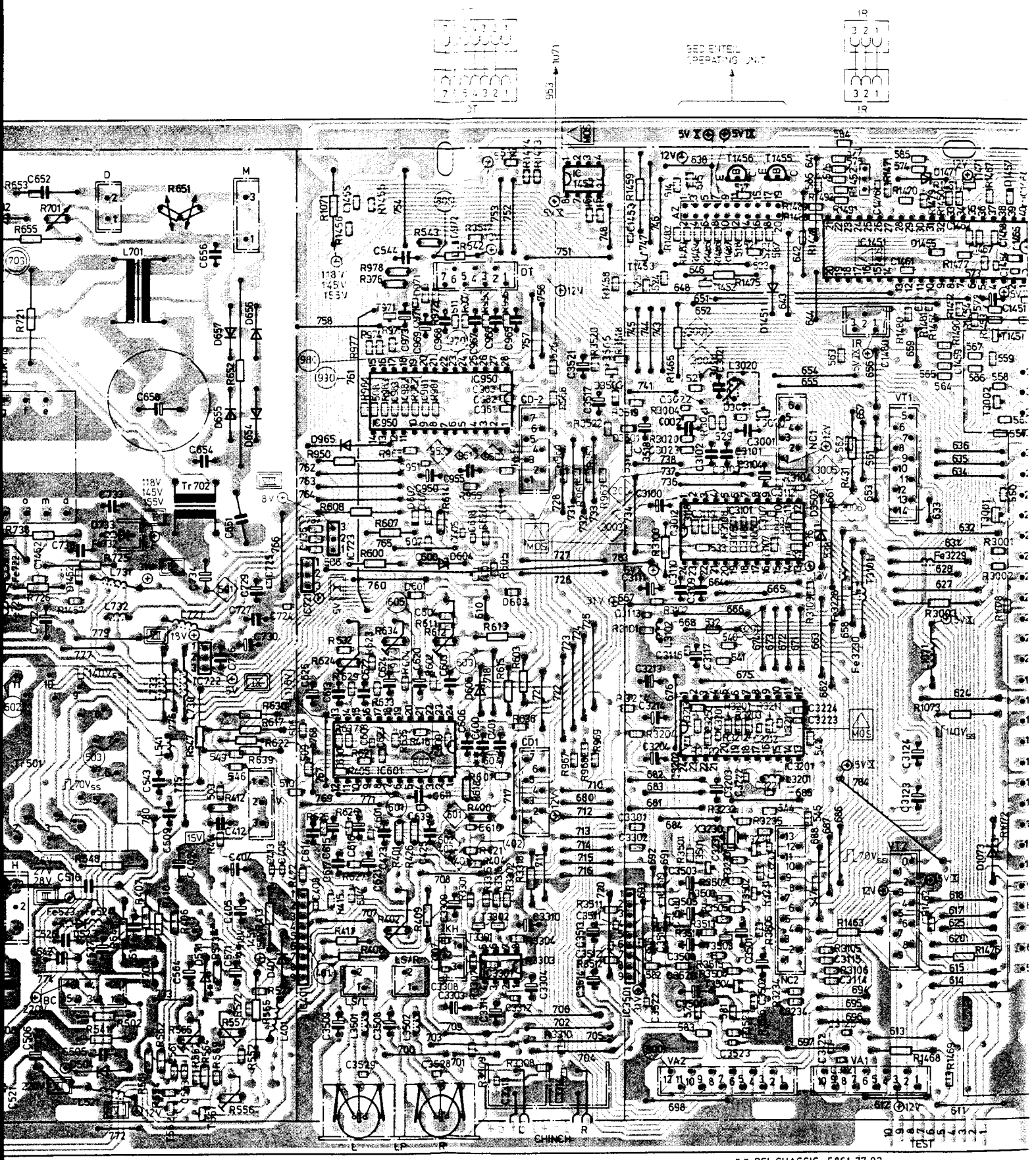

** BEI CHASSIS 5861 77 03

B6 AT

E9 ENTFÄLLT
OMITTED
C400
C571
C573
D571

R

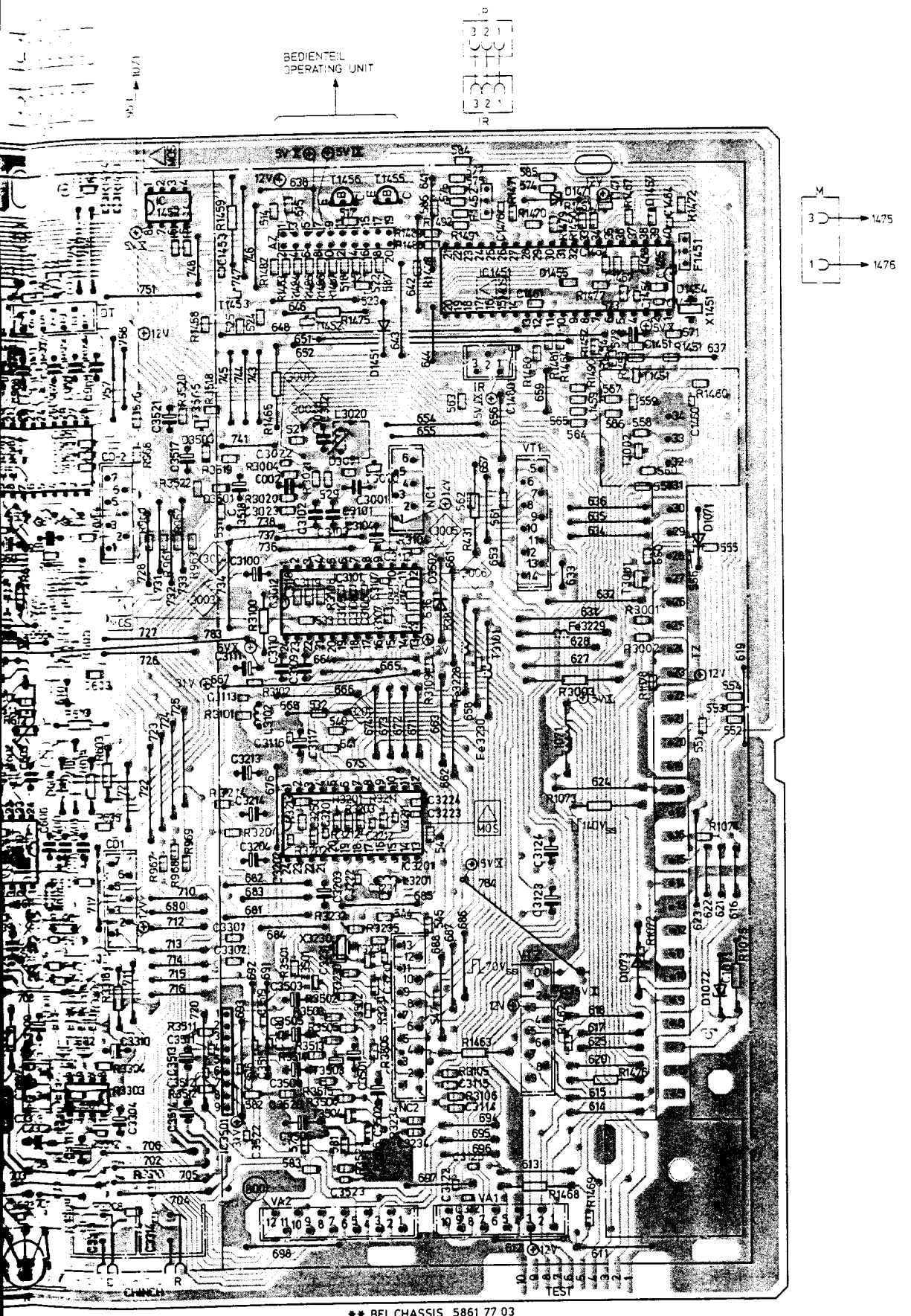

** BEI CHASSIS 5861 77 03

B6 AT

E9 ENTFÄLLT
OMITTED
C 400
C 571
C 573
D 571

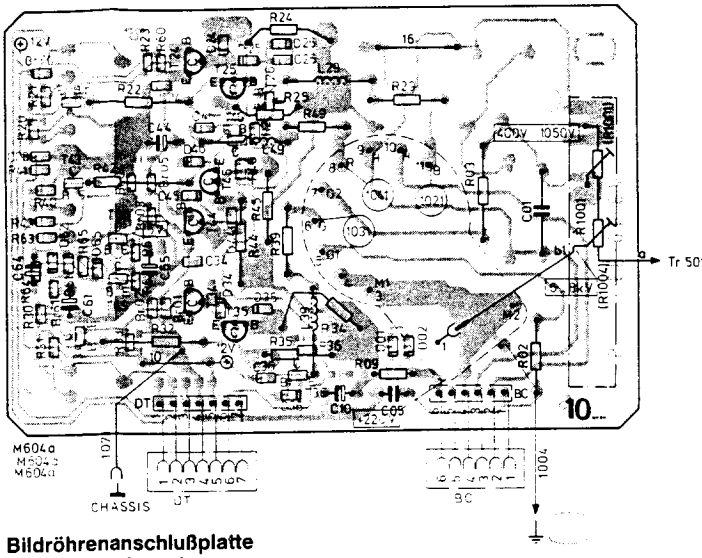

Bildröhrenanschlußplatte
C.R.T. base board
Platine de connexion tube image
Piastra collegamento cinescopio

6911 47 01
6911 47 03

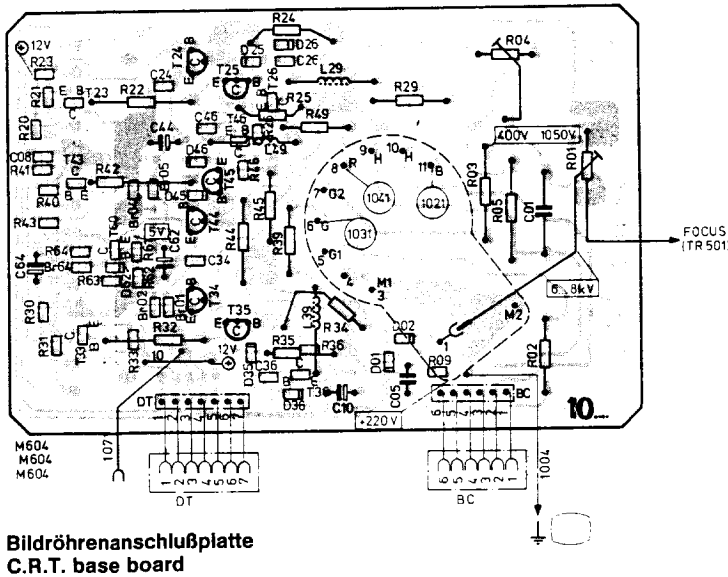

Bildröhrenanschlußplatte
C.R.T. base board
Platine de connexion tube image
Piastra collegamento cinescopio

6911 47 02
6911 47 04

R 12

5652 20 36

Sender / transmitter
émetteur / trasmettitore
emisor

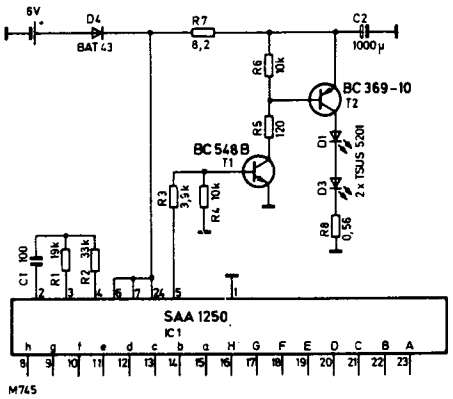

E 1 E 2

5652 20 81 5652 20 83

Sender / transmitter
émetteur / trasmettitore
emisor

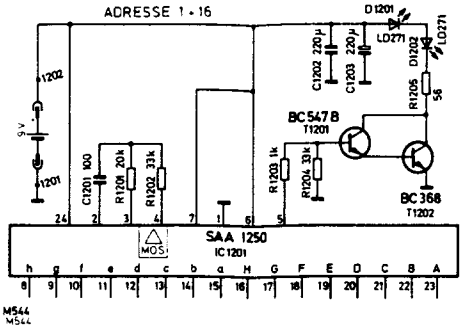

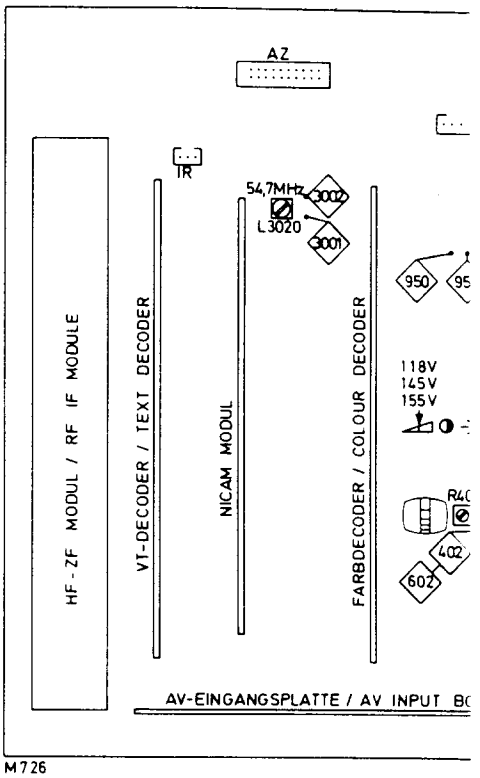

IRS 3

5652 13 24
5652 13 31 (AKAI)
5652 13 34
Sender / transmitter
émetteur / trasmettitore
emisor

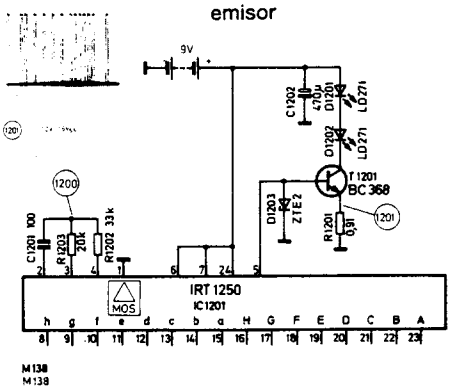

Bei Geräten mit E 1 oder E 2 Gebern kann der CUT-OFF und Drive-Abgleich auch mit den IRS-Gebern durchgeführt werden.
Für die IRS-Geber können Sie von unserem Kundendienst unter der Bestell-Nr. 8623 14 04 eine Auflege-Folie mit der Service-Bedruckung erhalten.

For sets equipped with an E 1 or E 2 transmitter, cut-off and drive calibration can also be performed by means of the IRS transmitters.
For the IRS transmitters, you can purchase from our after-sales department an overlay film with the service designations, under order No. 8623 14 04.

Sur les appareils équipés de transmetteurs E 1 ou E 2, le cut off et l'équilibrage drive peuvent également être réalisés au moyen des émetteurs de télécommandes à infrarouge.
Pour les émetteurs de télécommandes á infrarouge, le service aprés-vente ottre une feuille de recouvrement portant les inscriptions de service, n° de commande 8623 14 04.

In caso di apparecchi con E 1 oppure E 2, il cut off e l'equilibratura drive possono venire effettuati anche con i trasmettitori di spettroscopia all'infrarosso.
Per i trasmettitori di spettroscopia all'infrarosso, potete ricevere, dal nostro servizio assistenza clienti, un foglio di protezione con il marchio del servizio, sotto il numero d'ordine 8623 14 04.

IRS 3

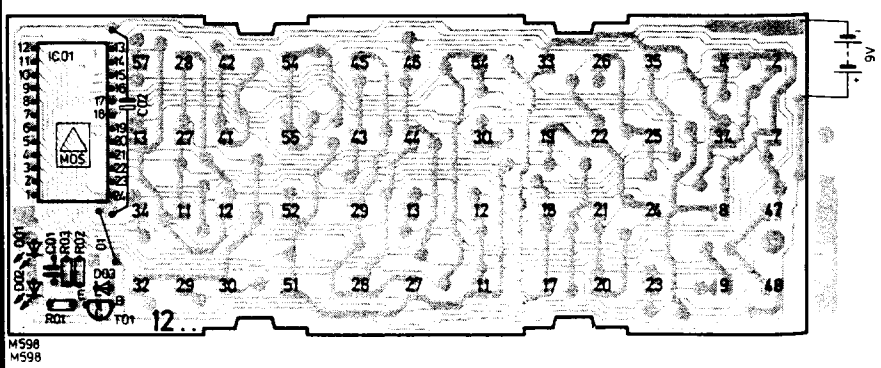

E 2

20 81 5652 20 83

r / transmitter
eur / trasmettitore

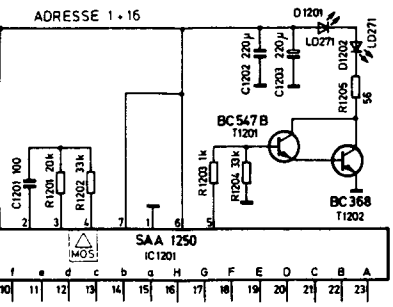

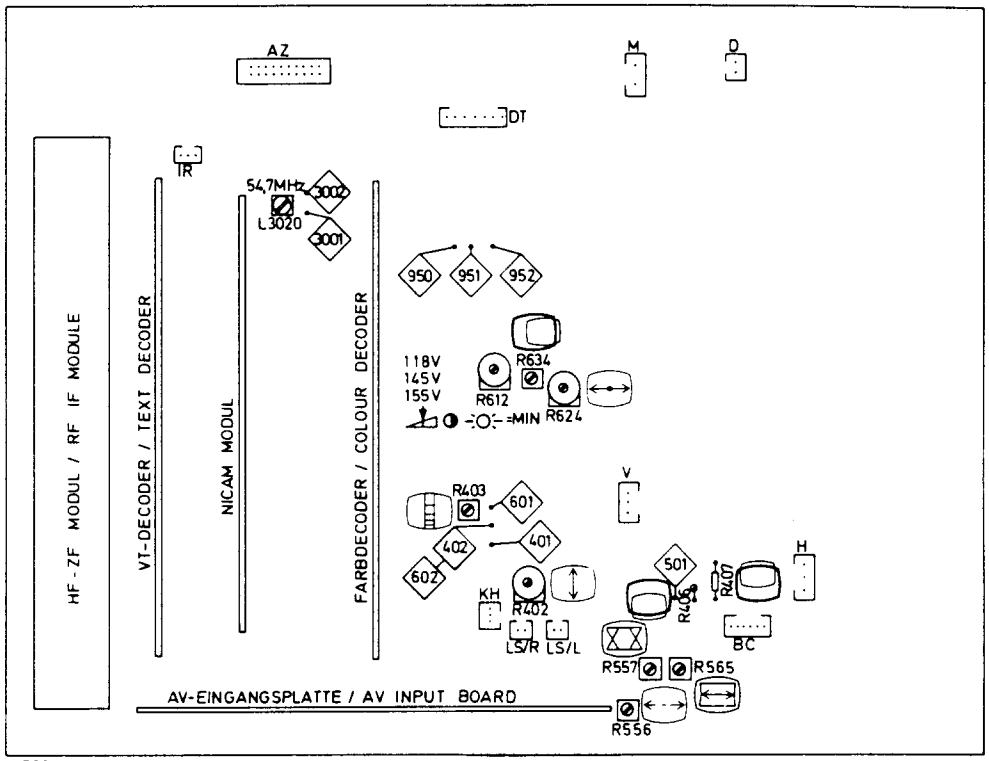

M 726

Bei Geräten mit E 1 oder E 2 Gebern kann der CUT-OFF und Drive-Abgleich auch mit den IRS-Gebern durchgeführt werden.
Für die IRS-Geber können Sie von unserem Kundendienst unter der Bestell-Nr. 8623 14 04 eine Auflege-Folie mit der Service-Bedruckung erhalten.

For sets equipped with an E 1 or E 2 transmitter, cut-off and drive calibration can also be performed by means of the IRS transmitters.
For the IRS transmitters, you can purchase from our after-sales department an overlay film with the service designations, under order No. 8623 14 04.

Sur les appareils équipés de transmetteurs E 1 ou E 2, le cut off et l'équilibrage drive peuvent également être réalisés au moyen des émetteurs de télécommandes à infrarouge.
Pour les émetteurs de télécommandes á infrarouge, le service aprés-vente ottre une feuille de recouvrement portant les inscriptions de service, n° de commande 8623 14 04.

In caso di apparecchi con E 1 oppure E 2, il cut off e l'equilibratura drive possono venire effettuati anche con i trasmettitori di spettroscopia all'infrarosso.
Per i trasmettitori di spettroscopia all'infrarosso, potete ricevere, dal nostro servizio assistenza clienti, un foglio di protezione con il marchio del servizio, sotto il numero d'ordine 8623 14 04.

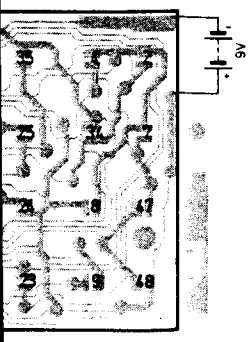

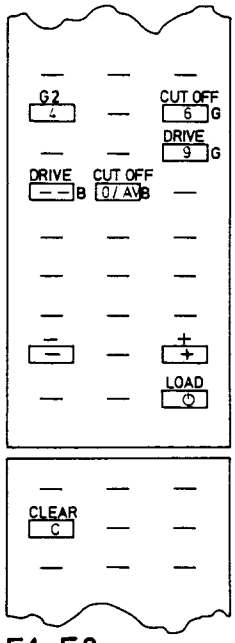

E1, E2

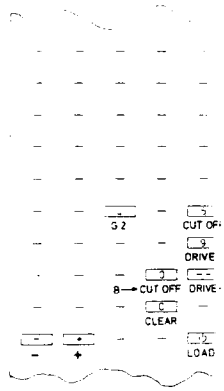

R 12

Tastenbelegung der IR-Sender bei Service-Betrieb.
Infrared remote gun functions in Service mode.
Occupation des touches de l'émetteur IR en mode de fonctionnement service.
Occupazione dei tasti des trasmettitore a raggi infrarossi in funzionamento di servizio.
Funciones y modo de servicio del control remoto de infrarrojos.

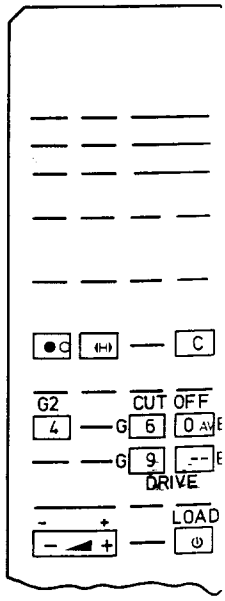

IRS ...

Blockschaltbilder Chassis Compact D-E
Block diagrams, Compact D-E chassis
Synoptiques modulaires, châssis compact D-E
Schemi a blocchi, Chassis Compact D-E

Reparaturhilfen
Repair tips
Consignes de réparation
Consigli per riparazioni

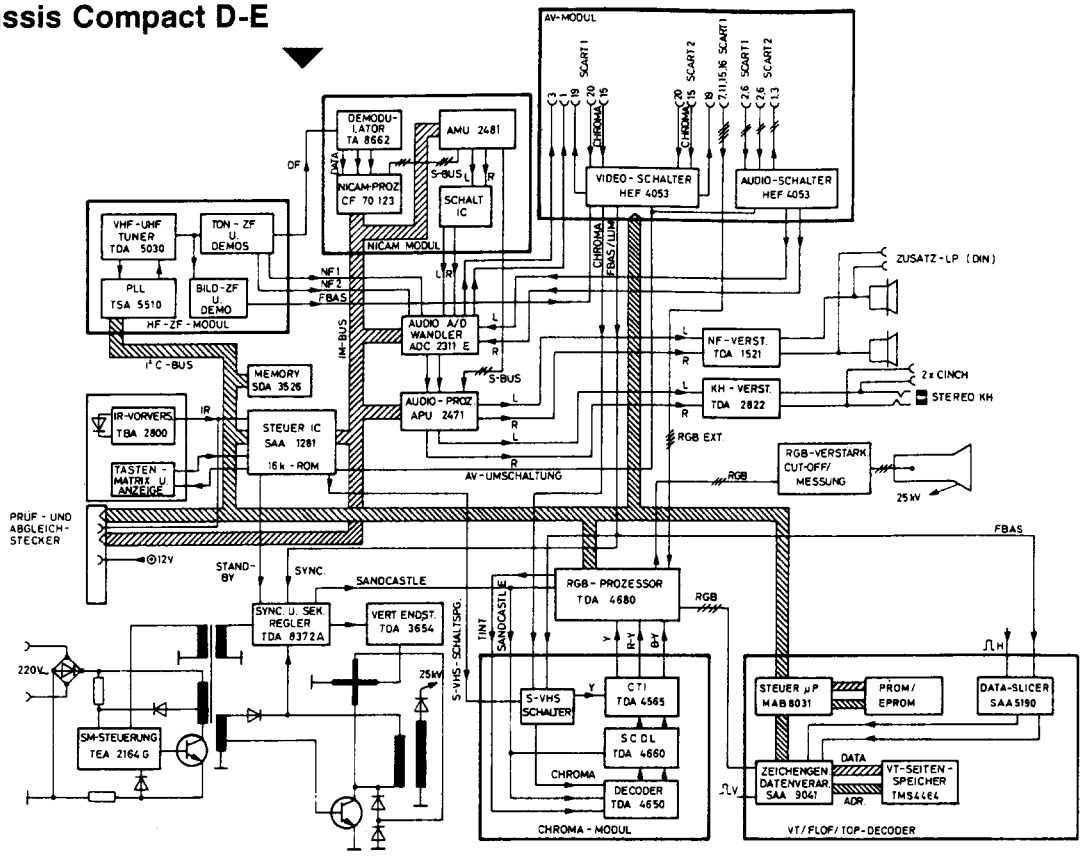

(D)

Reparaturtips

1. Das Netzteil ist mit abgetrennter Schaltstufe T 701 (Basis offen) schwingfähig.
   Da in diesem Zustand keine Ausgangsspannungen erzeugt werden, muß IC 701 (TEA 2164) mit einer externen Spannung versorgt werden (ca. 12 V an Pin 16).
   In diesem Zustand arbeitet das IC im sogenannten „Burstbetrieb", d.h. die Rechtecksignale an Pin 14 (20 kHz) werden für ca. 14 ms unterbrochen. Der Grund liegt darin, daß an Pin 6 keine Synchronisation von IC 601 erfolgt.
   Um IC 601 (TDA 8372) funktionsfähig zu machen, muß auch dieses IC an Pin 19 mit einer externen Spannung versorgt werden (9 V).
   Achtung: Bei abgetrennter Schaltstufe vor dem Wiederanklemmen (Löten) den Elko C 658 entladen.
2. Mit abgetrennter Horizontalendstufe (z. B. Anschluß 4 an Tr. 501 offen) und einer Ersatzbelastung an der Kathode von D 733 (100 W-Glühlampe) muß das Netzteil ca. 70% der Sollspannungen liefern.
3. Zur Fehlersuche bei Sicherungsbetrieb des Netzteiles kann C 700 überbrückt werden. Wurde der Sicherungsbetrieb durch einen flüchtigen Überlastfall ausgelöst, kann das Gerät durch Aus- und Einschalten des Netzschalters wieder in Betrieb genommen werden.
4. Auf brummfreie Gleichspannung achten. Z. B. die Brummspannung von U_l liegt bei ca. 4 V und sollte, bedingt durch Kapazitätsverlust von C 734, nicht viel größer werden. Die Brummspannungen der übrigen Gleichspannungen sollten unter 1 V liegen. Die Brummspannungen von $U_{V,\alpha,x}$ liegen im mV-Bereich.

(GB)

Instructions for repair work

1. The power pack can be oscillated when switching stage T 701 (base open) has been disconnected.
   Since no output voltages are generated in this state, IC 701 (TEA 2164) must be supplied with an external voltage (approx. 12 V at pin 16).
   In this state, the IC works in what is called „burst operating mode", i.e. the square-wave signals at pin 14 (20 kHz) are interrupted for approx. 14 ms. The reason for this is that IC 601 is not synchronized at pin 6.
   In order to render IC 601 (TDA 8372) functional, this IC must also be supplied with an external voltage at pin 19 (9 V).
   N.B.! When the switching stage has been disconnected, discharge electrolytic capacitor C 658 before reconnecting (soldering) it.
2. With the horizontal output stage disconnected (e.g. connection 4 at Tr. 501 open) and a substitute load at the cathode of D 733 (100 W bulb), the power pack must supply approx. 70% of the setpoint voltages.
3. For servicing the set under operating conditions when the electronic fuse has activated, can be connected across C 700. If the electronic fuse cuts out due to a momentary overload, the appliance can be re-started by switching the mains switch off and then on again.
4. Make sure there is hum-free d.c. voltage available. For example: the ripple voltage of U_l is approx. 4 V and should, due to capacitance loss of C 734, not increase much more. The ripple voltages of the other d.c. voltages should be less than 1 V. The ripple voltages of $U_{V,\alpha,x}$ are in the mV range.

(F)

Conseils de réparation

1. Lorsque l'étage de commutation T 701 (base ouverte) est déconnecté, le bloc secteur est apte à osciller.
   Etant donné qu'aucune tension de sortie n'est générée dans cet état, le circuit imprimé IC 701 (TEA 2164) doit être alimenté par une tension externe (12 V env. sur la broche 16).
   Dans cet état, le circuit imprimé fonctionne en «mode de giclée de signaux de couleur», c.-à-d. que les signaux carrés au niveau de la broche 14 (20 kHz) sont interrompus pendant 14 ms env.
   Ceci est dû au fait qu'aucune synchronisation de l'IC 601 n'a lieu au niveau de la broche 6.
   Afin que l'IC 601 (TDA 8372) devienne opérationnel, ce circuit imprimé doit également être alimenté par une tension externe pin 19 (9 V).
   Attention: Lorsque l'étage de commutation est déconnecté, décharger le condensateur électrolytique C 658 avant de procéder à la connexion aux bornes.
2. Lorsque l'étage final horizontal est déconnecté (par ex. raccordement 4 sur Tr. 501 ouvert) et qu'une charge de remplacement est appliquée à la cathode de D 733 (lampe à incandescence de 100 W), le bloc secteur doit délivrer 70% env. des tensions de consigne.
3. Pour la détection d'erreurs en fonctionnement de sécurité du bloc secteur, il possible de ponter C 700. Lorsque le fonctionnement de sûrete est déclenché à cause d'une surcharge transitoire, l'appareil peut être remis en marche au moyen du commutateur principal de mise en et hors circuit.
4. Veiller à la présence de tensions continues exemptes d'ondulation. La tension d'ondulation de U_l par exemple est de 4 V env. et ne devrait pas beaucoup augmenter en raison d'une perte de capacité de C 734. Les tensions d'ondulation des autres tensions continues devraient toujours être inférieures à 1 V. Les tensions d'ondulation de $U_{V,\alpha,x}$ se situent dans la gamme des mV.

(I)

Consigli per le riparazioni

1. L'alimentatore è oscillante con lo stadio di collegamento T 701 (base aperta). Dato che in questo stato non vengono generate tensioni di uscita, l'IC 701 (TEA 2164) deve essere alimentato con una tensione esterna (circa 12 V al pin 16).
   In questa condizione, l'IC lavora nel cosidetto «funzionamento a spazzola», cioé, i segnali rettangolari al pin 14 (20 kHz) vengono interrotti per circa 14 ms. La causa di ciò sta nel fatto che al pin 6 non c'è sincronizzazione del IC 601.
   Per rendere funzionale l'IC 601 (TDA 8372), anche questo IC deve essere alimentato al pin 19 con una tensione esterna (9 V).
   Attenzione: Nello stadio di collegamento staccato, scaricare l'Elko C 658 prima di riattaccarlo ai morsetti (brasatura).
   Con lo stadio di uscita orizzontale staccato (ad es. collegamento 4 al Tr. 501 aperto) e un carico di sostituzione al catodo di D 733 (una lampada a 100 W), l'alimentatore deve fornire circa il 70% delle tensioni nominali.
3. Per la ricerca di errori in caso di funzionamento di sicurezza del blocco di alimentazione, C 700 essere cavallottato. Se il funzionamento di sicurezza dovesse scattare per via di un sovraccarico transitorio, l'apparec-chio può essere rimesso in funzione azionando l'interruttore principale d'inserzione disinserzione.
4. Controllare che le tensioni continue siano prive di ronzio. Per es la tensione di ronzio di U_l si trova a ca. 4 V e non dovrebbe aumentare di molto, in dipendenza della perdita di capacità di C 734. Le tensioni di ronzio delle rimanenti tensioni continue dovrebbero rimanere inferiori a 1 V. La tensione di ronzio di $U_{V,\alpha,x}$ si trovano nel campo dei mV.

Kein Bild, keine Hochspannung.
+ 300 V am Netzgleichrichter vorhanden.
No picture, no high voltage.
+ 300 V present at mains rectifier.

Achtung!
Zuerst Netztaste drücken, dann Netzstecker einstecken*
N.B.!
First press mains button, then plug in mains plug.*

Stand-by LED leuchtet?
Is the "stand-by" LED lit up?

N= nein/no/non/no

Abschaltsicherung im IC 701 (TEA 2164) außer Betrieb setzen, dazu C 700 (an Pin 3) kurzschließen.
Render switch-off protection in IC 701 (TEA 2164) inoperative; for this purpose, short-circuit C 700 (at pin 3).

Sind am Kollektor von T 701 Impulse meßbar? (ca. 500 V_{ss})
Are there any pulses measurable at the collector of T 701? (approx. 500 V_{ss})

Y

Überlastung an einer der Sekundärwicklungen von Tr 701 z.B. einer der Gleichrichterdioden defekt, D 714 unterbrochen oder IC 722 defekt.
Overload at one of the secondary windings of Tr 701, e.g. one of the rectifier diodes defective, D 714 interrupted or IC 722 defective.

N

IC 701 (TEA 2164) mit Peripherie überprüfen! 9 V bis 15 V müssen an Pin 15/16 vorhanden sein.***
Check IC 701 (TEA 2164) with its peripherals!
9 V to 15 V must be present at pins 15/16.***

Y=ja/yes/oui/si

LED erlischt, wenn das Gerät mit Fernbedienung eingeschaltet wird?
Does LED extinguish when the set is switched on using the remote control?

Y

Hor. Endstufe abtrennen (z.B. Pin 4 von Tr 501 ablöten) Ersatzlast notwendig (z.B. 100 W-Lampe)
Disconnect hor. output stage (e.g. solder off pin 4 from Tr 501) Replacement load required (e.g. 100 W lamp)

Liefert das Netzteil jetzt ca. 75% des Sollwertes?**
Does the power pack now supply approx. 75% of the setpoint value?**

Y

Überlastung in der Hor. Endstufe!
Overload in the hor. output stage!

N

Eine Sekundärspannung des Netzteiles ist überlastet.
A secondary voltage of the power pack is overloaded.

N

IC 701 (TEA 2164) wird nicht synchronisiert! (an Pin 6)
IC 701 (TEA 2164) is not synchronized! (at pin 6)

IC 601 (TDA 8372) mit Peripherie überprüfen!
Check IC 601 (TDA 8372) with its peripherals:

Pin 19	7 V–9 V?
Pin 23	ON = 7,5 V? St.-by = 0 V?
Oscillogramm / Oscillogram	602, 603?
Pin 2	ON = < 2,5 V? St.-by = 5 V?

Achtung!
Bei allen Messungen auf den richtigen Masseanschluß achten!

N.B.!
Make sure that ground connection is correct for all measurements.

* Das Gerät befindet sich dadurch sofort in Stand-by-Betrieb.
** z.B.: U_i statt 155 V nur ca. 117 V.
*** Wird die Spannung > 15 V spricht interne Überspannungssicherung an.
* This will cause the set to be in stand-by operating mode immediately.
** E.g.: U_i instead of 155 V only approx. 117 V.
*** When the voltage becomes > 15 V, the internal overvoltage protection will be activated.

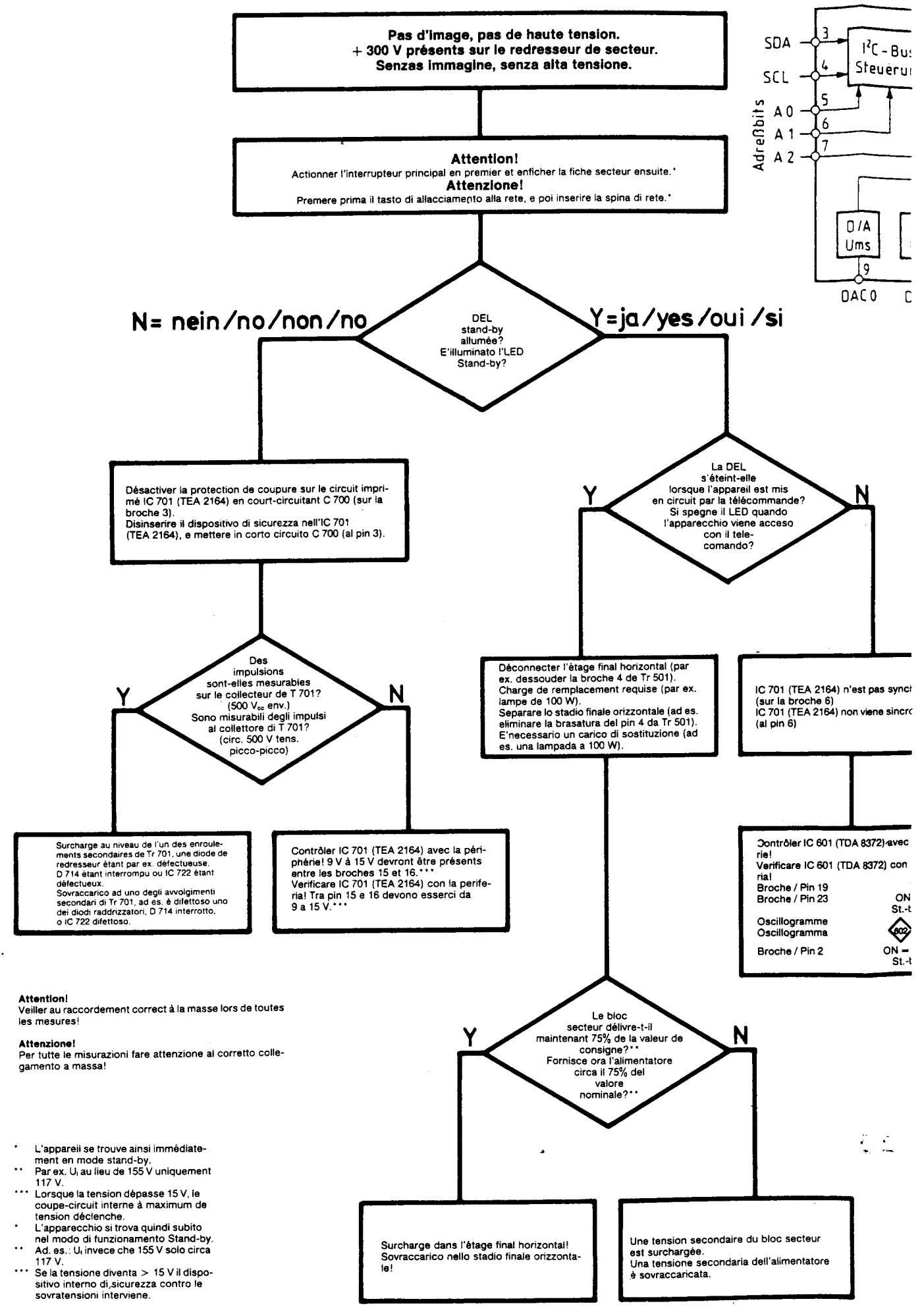

Attention!
Veiller au raccordement correct à la masse lors de toutes les mesures!

Attenzione!
Per tutte le misurazioni fare attenzione al corretto collegamento a massa!

* L'appareil se trouve ainsi immédiatement en mode stand-by.
** Par ex. U_i au lieu de 155 V uniquement 117 V.
*** Lorsque la tension dépasse 15 V, le coupe-circuit interne à maximum de tension déclenche.
* L'apparecchio si trova quindi subito nel modo di funzionamento Stand-by.
** Ad. es.: U_i invece che 155 V solo circa 117 V.
*** Se la tensione diventa > 15 V il dispositivo interno di sicurezza contro le sovratensioni interviene.

TDA 4480

APU 2471

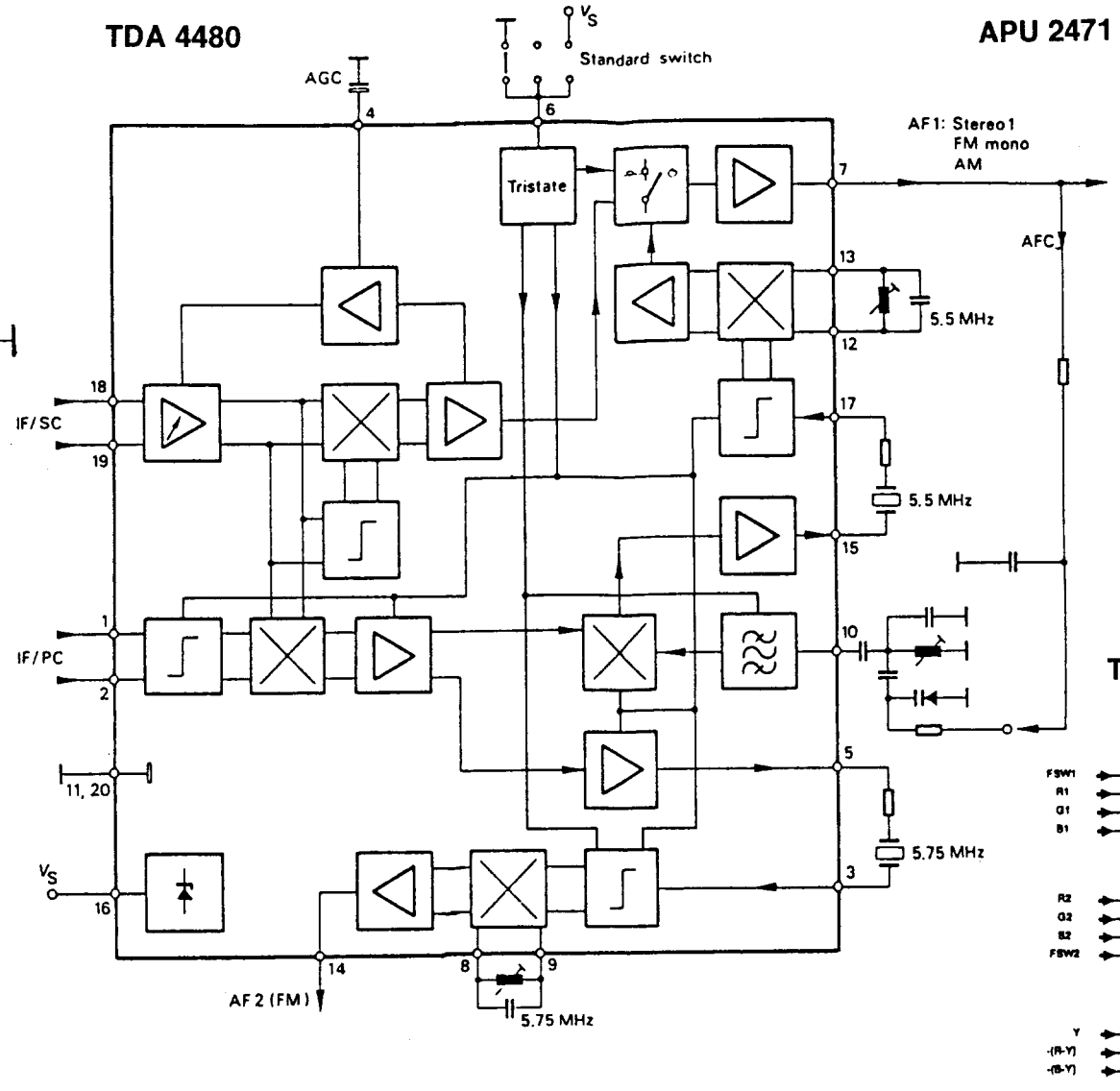

ADC 2311 E

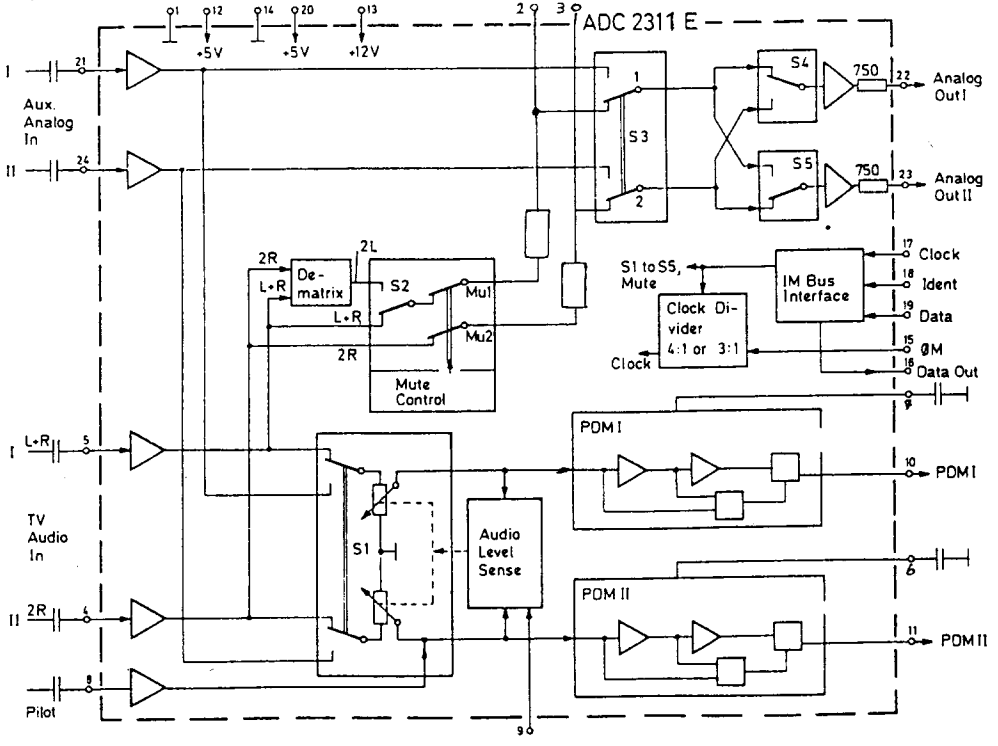
ADC 2311 E
+5V
+5V
+12V
Aux. Analog In
I
II
S3
S4
S5
750
Analog Out I
Analog Out II
De-matrix
2R
L+R
2L
S2
Mu1
Mu2
Mute Control
S1 to S5, Mute
Clock Divider 4:1 or 3:1
Clock
IM Bus Interface
Clock
Ident
Data
ØM
Data Out
POM I
POM II
PDM I
PDM II
TV Audio In
S1
Audio Level Sense
Pilot

TDA 2556

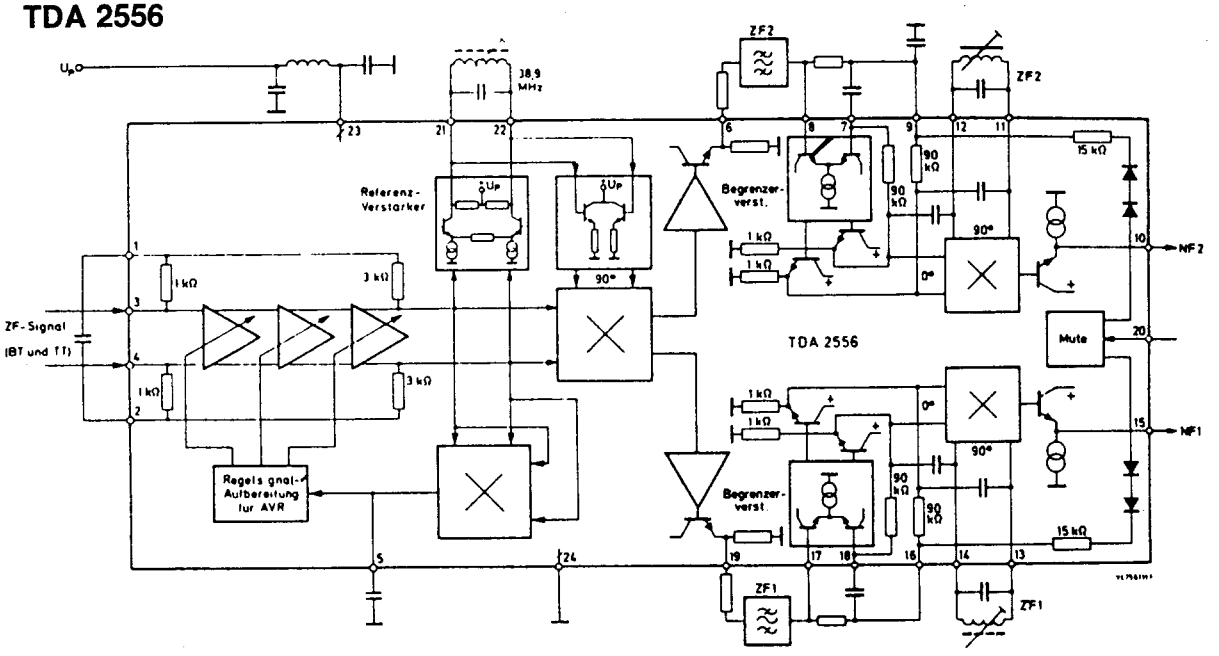

TDA 5930

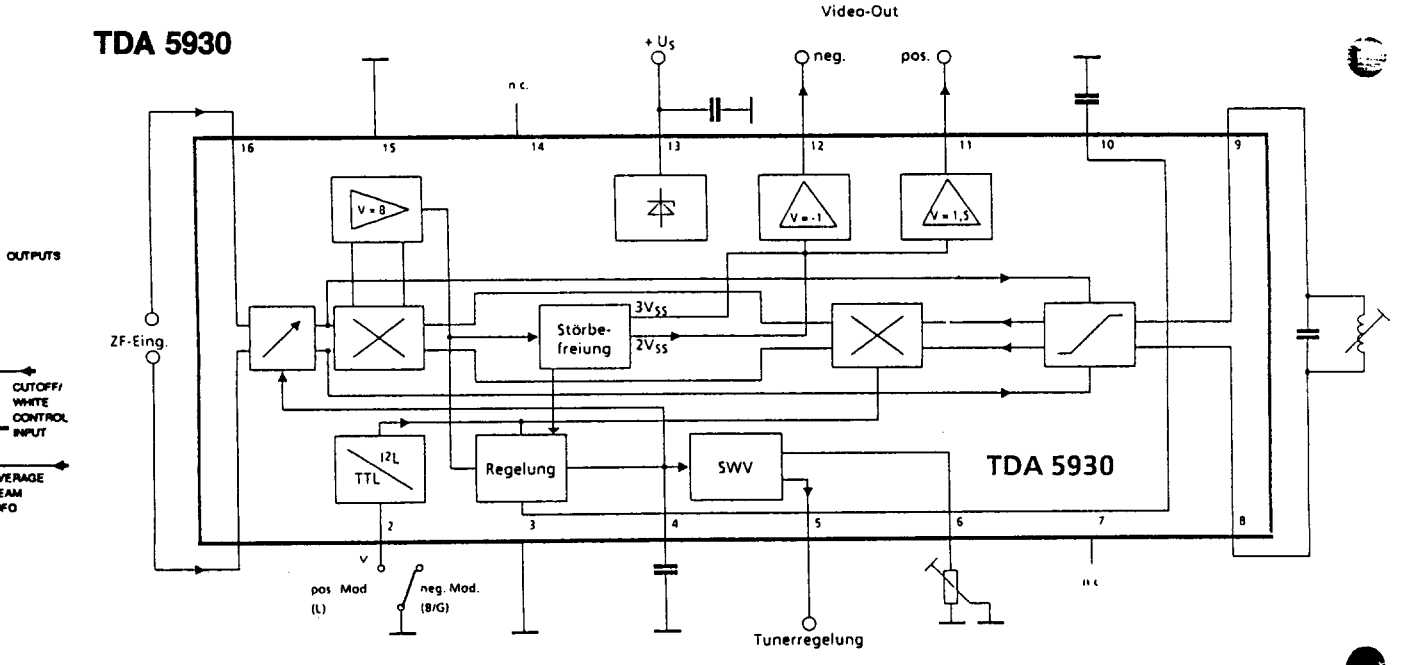

TSA 5510

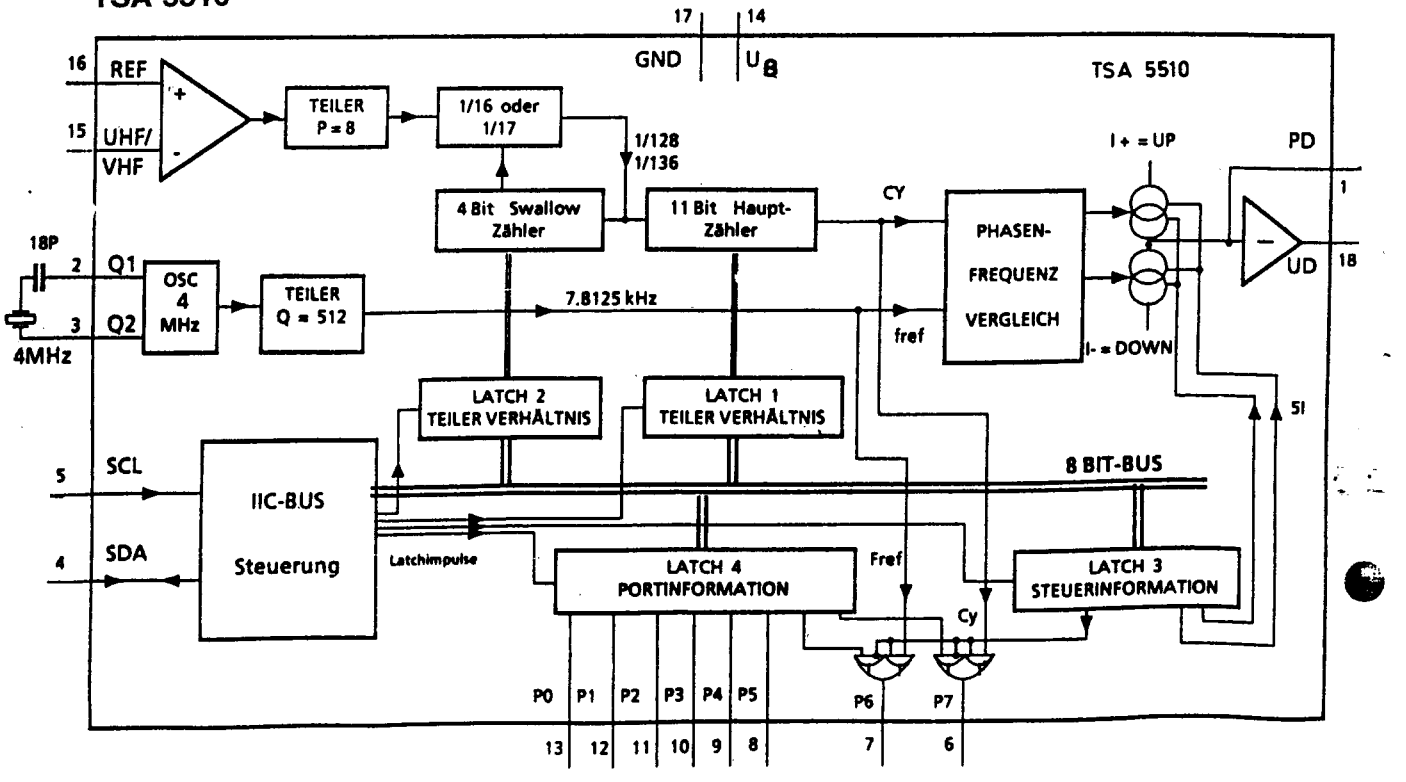

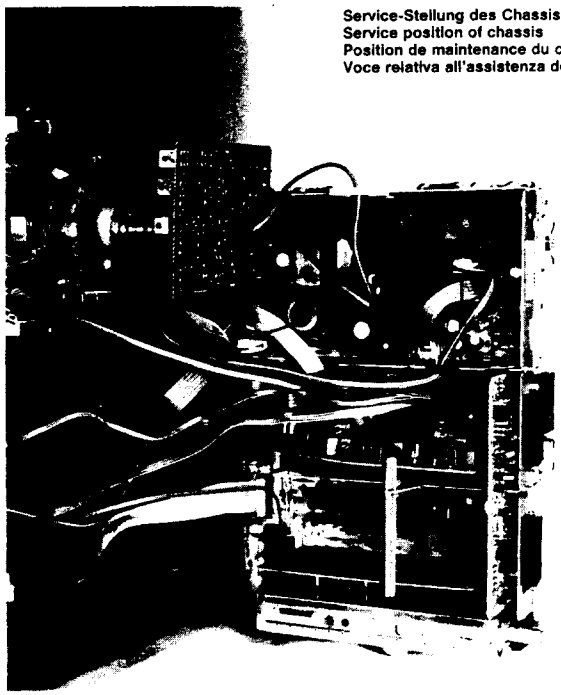

Service-Stellung des Chassis
Service position of chassis
Position de maintenance du châssis
Voce relativa all'assistenza del telaio

Hinweis zum Antennenanschluß
Aufgrund der heute vermehrt auf das unmittelbre Geräteumfeld einwirkende Störstrahlungen, sollten mit Rücksicht auf eine optimale Störunterdrückung ausschließlich abgeschirmte Antennenzuleitungen (75 Ohm) und Antennenstecker (DIN 45325) verwendet werden. Ungeschirmte Antennenkabel, Symmetrierglieder und Antennenstecker reichen für einen ungestörten Empfang häufig nicht mehr aus.

Hint for antenna connecting
Because of the ever increasing number of interference sources and their negatice effects on reception in general, only shielded (75 ohm) antenna cables and antenna plugs (DIN 45 325) should be used in the interest of the best possible interference suppression. Unshielded antenna cables, balanced-to-unbalanced matching transformers and antenna plugs often prove insufficient for interference-free reception.

Remarques relatives au raccordement de l'antenne
En raison de l'influende de plus directe des rayonnements parasites sur l
convient d'utiliser exclusivement des câbles d'antenne (75 ohms) et des
d'antenne (DIN 45325) blindes afin d'assurer une suppression optimale c
Des câbles d'antenne, des filtres de symétrisation et de fiches d'antenne n
suffisent plus, dans la plupart des cas, pour garantir une réception sans

Collegamento antenna
Per via delle radiazioni di interferenza che agiscono oggi in modo accresci
periferico diretto degli apparecchi, è necessario, in vista di una soppres
delle interferenza, che vengano utilizzati esclusivamente fili di alimentazi
(75 ohm) e prese per antenna (DIN 45325) schermati. Oggigiorno, i cavi p
componenti di simmetria e le prese per antenna non schermati non son
per una ricezione esente da interferenza.

Nicam-Decoder

Filter & Gain
5,85 MHz

QPSK
Demodulator
TA 8662 N

5,824 MHz
728 kHz
Data

Demultiplexer
CF 70123

Clock 16,384 MHz

L
R

AMU
2481

MC 14016

17,734 MHz
Clock - Osz.
Clock - Switcher

S - Bus
Data
Ident
Clock

IM - Bus

L
R

ADC

PCM I
PCM II

APU

Reset (S)

FM = 12 V
NICAM = 0 V

34
35

CCU

Multinorm-Modul mit Band 1 Konverter (Frankreich)
Module multistandard avec convertisseur bande 1

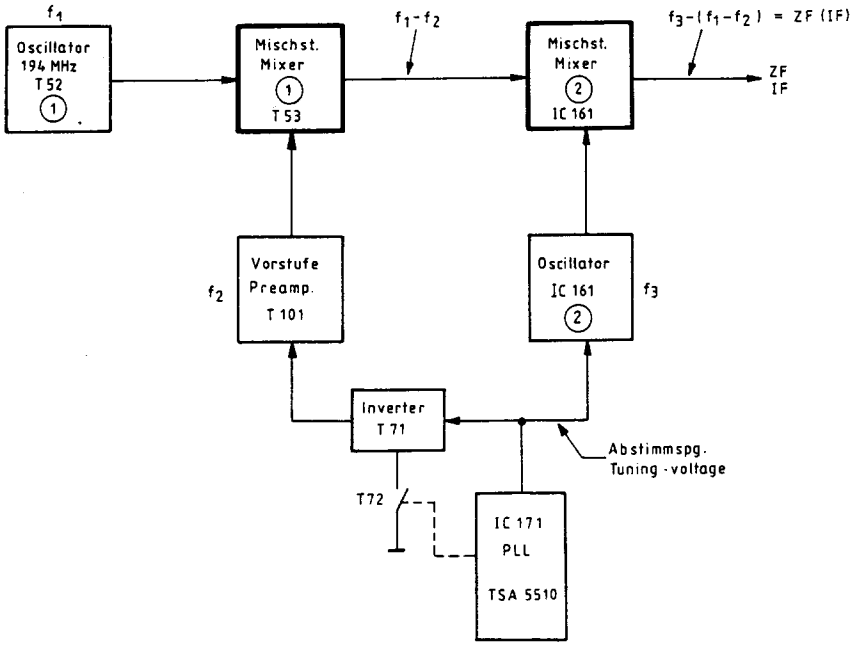

PAL SECAM Decoder

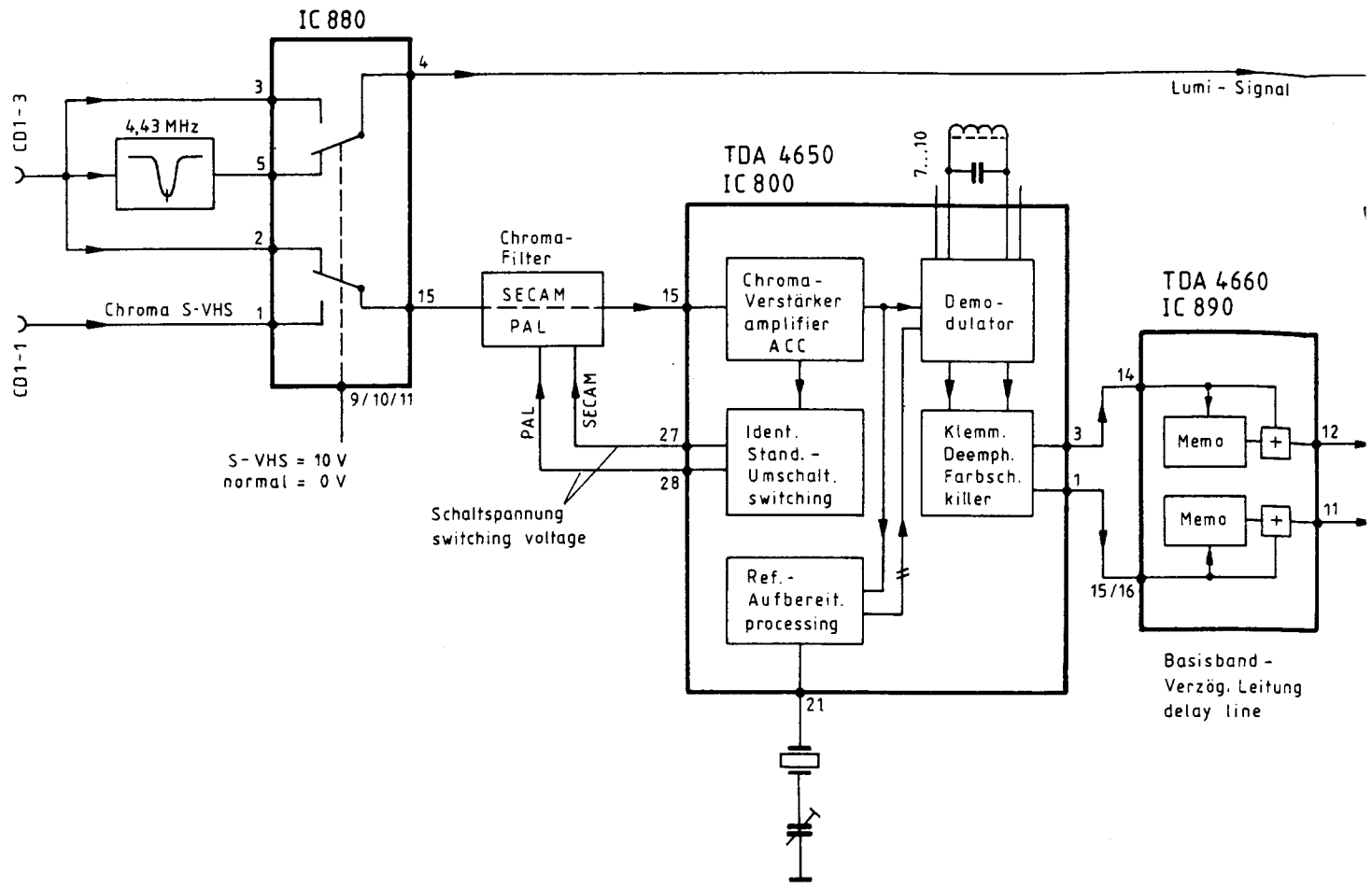

Audio (Digital)

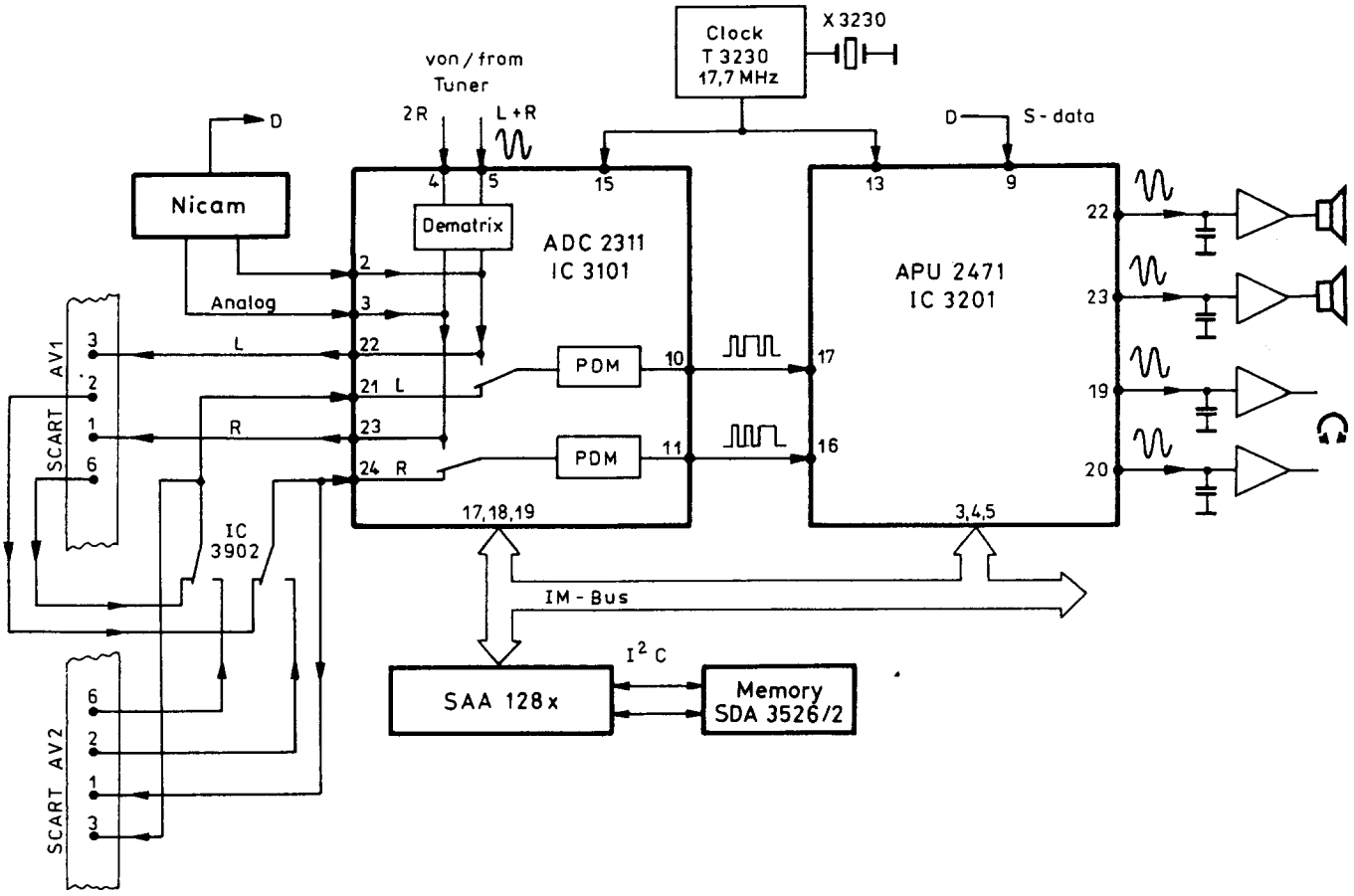

Netzteil
Power pack
Bloc secteur
Parte rete

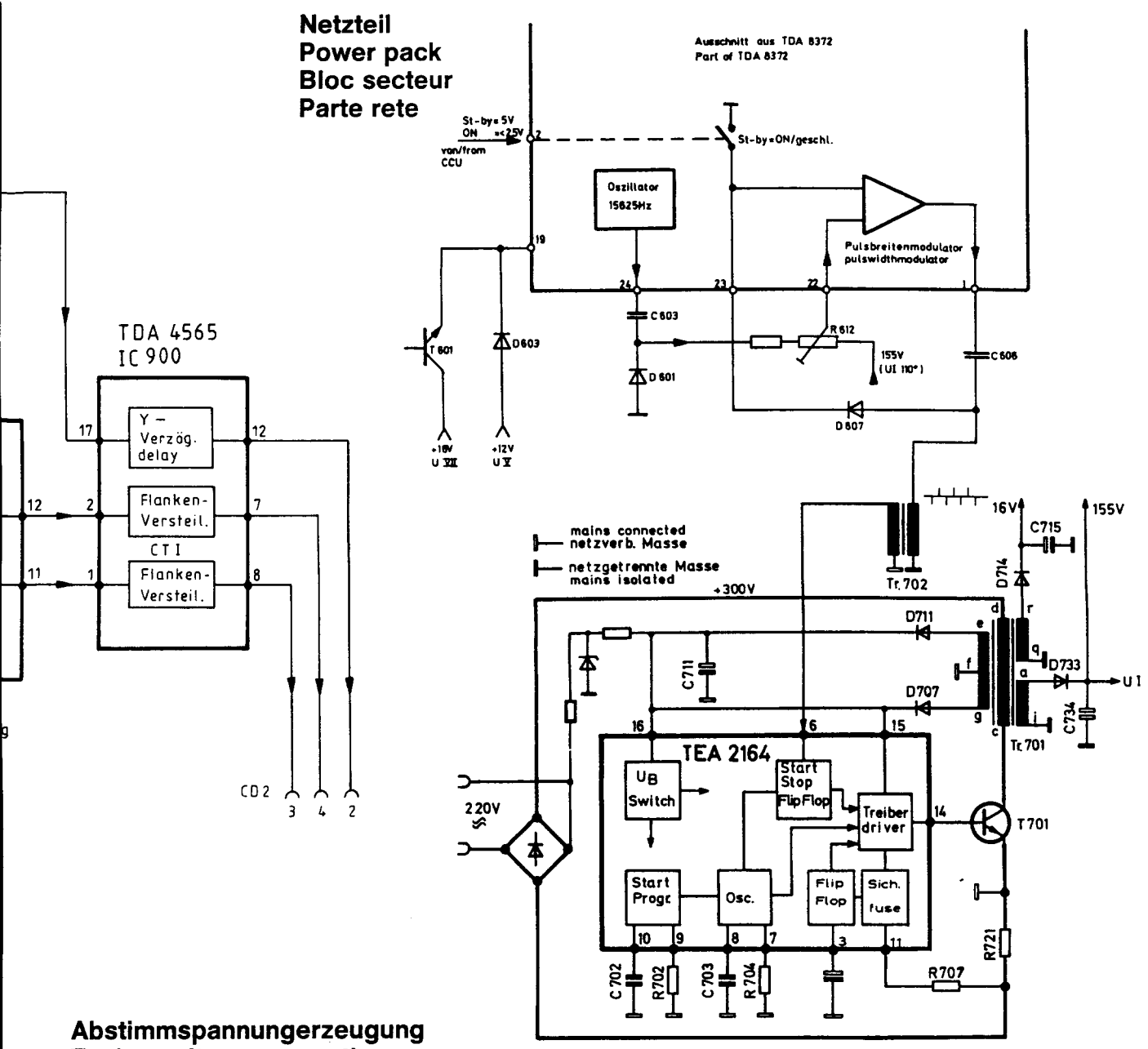

Abstimmspannungerzeugung
Tuning voltage generation
Génération de tension de syntonisation
Generazione tensione di sintonia

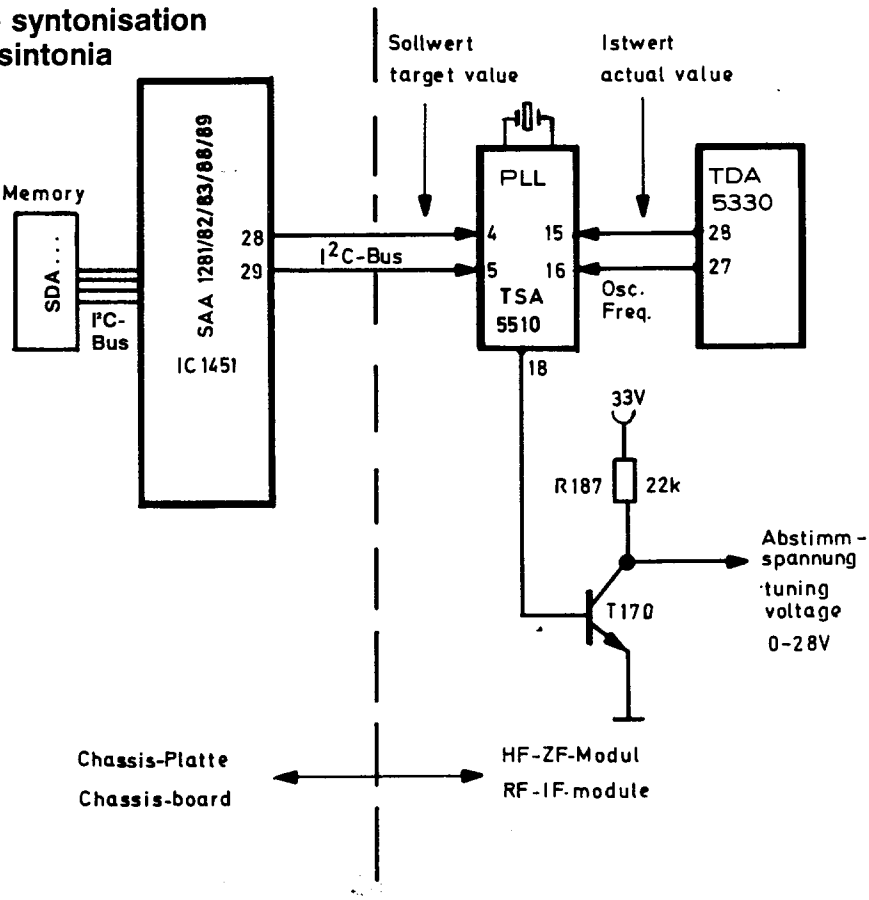

Bild- und Ton-ZF-Abgleich

Erforderliche Meßgeräte:

Wobbelsender mit Markengeber:	30...42 MHz, max. Output 200 mV
Meßsender:	5,5 MHz, Hub ± 15 kHz, f_{mod} = 1 kHz
Oszillograph:	Empfindlichkeit 10 mV/cm...1 V/cm
HF-Gleichrichter-Tastkopf	
Vorspannungsgerät:	einstellbar von 0...5 V

Vorbereitungen:

Vorspannungsgerät an TZ 30. U V 12 V ± 10% an TZ 23 kontrollieren. Die Kerne müssen am oberen Spulenende stehen.

Lfd. Nr.	Abzugleichende Stufe	Anschluß Sender, Wobbler	Anschluß Oszillograph	Abgleichvorgang	Oszillogramme Bemerkungen
1.	**UHF/VHF/ZF-Filter**	Meßschaltung 1. Wobbler über 10 nF an TP 106 (VHF-Tuner) ca. 20 mV.	Oszillograph über Tastkopf an TP 203/204. Amplitude: ca. 20 mV/cm. siehe Abb. 2	Durch Abstandsveränderung von L 161 und L 162 sowie Abstandseinstellung von L 163* zum Rahmen, wird das Bandfilter so eingestellt, daß BT und TT auf gleicher Höhe der Durchlaßkurve liegen. Zwischen BT und FHT darf die Einsattelung bis zu 1 dB betragen. * L 163 nur im Modul 5827 01 38	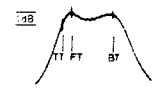
2.	**Referenzkreis**	Meßschaltung 2. Wobbler über Anpaßübertr. (4:1) an TP 201/202 (ca. 20 mV)	Oszillograph an TZ 24. Amplitude: 450 mV/cm.	Die Frequenzmarke 38,9 MHz mit L 206 auf max. Amplitude abgleichen.	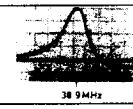
3.	**Kontrolle des ZF-Frequenzganges**	Dämpfung nach Meßschaltung 3. TP 102 über 2,2 nF an Masse legen.		Die Frequenzmarke 38 MHz auf 1,7 V_{ss} ≙ 0 dB mit Vorsp. an TZ 214 einst. Die Marke 38,9 MHz soll zwischen – 5 dB und – 7 dB, die Marke 34,5 MHz zwischen – 3 dB und – 5 dB liegen.	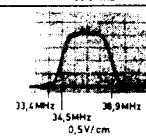
		Meßschaltung 2. Wobbler über Anpaßübertr. (4:1) an TP 203/204 (ca. 150 mV)	Oszillograph an TZ 24. Amplitude: 0,5 V/cm		
4.	**DF**	Meßschaltung 2. Wobbler über Anpaßübertr. (4:1) an TP 203/204. (ca. 150 mV)	Oszillograph an TP 211. Amplitude 100 mV/cm. Vorspannungsgerät 0 . . . 10 V an TP 213.	Die Frequenzmarke 38,9 MHz (BT) mit L 245 auf Nulldurchgang abgleichen.	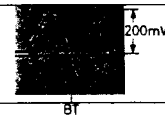
5.1	**DF-NF**	Meßsender 5,5 MHz (Hub ± 27 kHz, f_{mod} = 1 kHz ≥ 140 mV_{eff}) an TP 211	Oszillograph an TZ 31	Mit L 236 auf NF-Maximum und min. Klirrfaktor abgleichen.	
				Mit R 233 auf 761 mV_{ss} abgleichen	
5.2	**DF-NF**	Meßsender 5,74 MHz (Hub ± 27 kHz, f_{mod} = 1 kHz ≥ 140 mV_{eff}) an TP 212	Oszillograph an TZ 33	Mit L 226 auf NF-Maximum und min. Klirrfaktor abgleichen.	
5.3	**Pegelgleichheit Tonkanal 1 (5,5 MHz) Tonkanal 2 (5,74 MHz ohne Pilotton)**	Meßsender 5,5 MHz an TP 211 und 5,74 MHz an TP 212	Oszillograph an TZ 31 und TZ 33	Tonkanal 2 mit R 225 auf gleiche Höhe wie Tonkanal 1 einstellen (Toleranz 1%)	jew. die Anschlüsse von TZ 31/TZ 33 mit 10 nF Kondensatoren gegen Masse schalten
6.0	**Kontrolle des Video-Signal**	Mittels normgerecht modulierten Fernsehsender muß die Video-Ausgangssp. 2 V_{ss} ± 0,2 V betragen.			

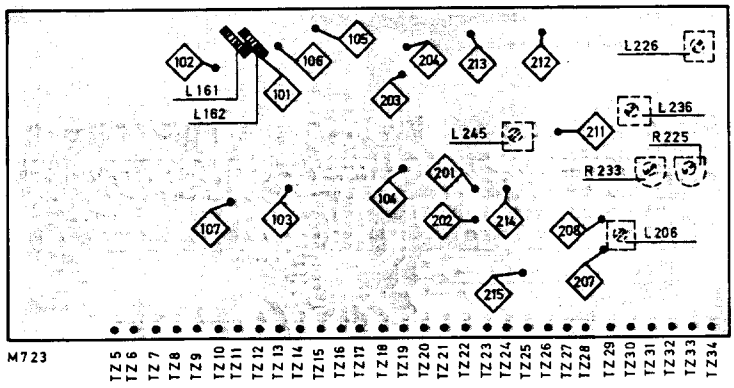

5827 02 38

Meßschaltung 1
Test circuits 1
Circuito di misura 1

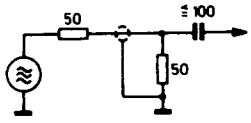

Meßschaltung 2
Test circuits 2
Circuito di misura 2

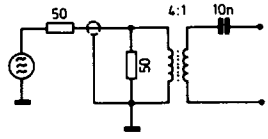

Meßschaltung 3
Test circuits 3
Circuito di misura 3

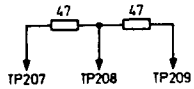

Picture and sound IF-adjustment

B 27

Required measuring equipment:

Sweep generator with marker transmitter:	30...42 MHz, max. output 200 mV
Signal generator:	5.5 MHz, dispersion ± 15 kHz, f_{mod} = 1 kHz
Oscillograph:	Sensitivity 10 mV/cm...1 V/cm
RF rectifier probe	
Bias voltage instrument:	adjustable from 0...5 V

Preparations:

Bias voltage instrument to TZ 30. Check U V 12 V ± 10% at TZ 23. The cores must be at the upper end of the coil.

No.	Stage to be adjusted	Connect. sweep gen., transm.	Connect. oscillor.	Adjustment procedure	Oscillograms Remarks
1.	**UHF/VHF/IF-filter**	Test circuit 1. Sweep gen. via 10 nF to TP 106 (VHF tuner) approx. 20 mV.	Oscillo. via probe to TP 203/204. Amplitude: approx. 20 mV/cm. See Fig. 2	Alter the spacing of L 161 and L 162, and adjust the distance of L 163* from the frame, in order to adjust the band filter so that BT and TT are at the same height on the cut-off current curve. The dip between BT and FHT may be up to 1 dB. * L 163 only module 5827 01 38	
2.	**Reference circuit**	Test circuit 2. Sweep gen. via interstage transformer (4:1) to TP 201/202 (approx. 20 mV)	Oscillo. to TZ 24. Amplitude 450 mV/cm.	Tune frequency marker 38.9 MHz to max. amplitude with L 206.	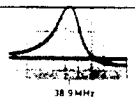
3.	**Monitoring of IF frequency response**	Attenuation acc. to test circuit 3. TP 102 to earth via 2.2 nF.		Set frequency marker 38 MHz to 1,7 V_{ss} – 0 dB with bias voltage at TZ 214. Marker 38.9 MHz should lie between – 5 dB and – 7 dB, marker 34.5 MHz between – 3 dB and – 5 dB.	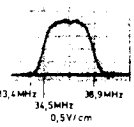
		Test circuit 2. Sweep gen. via interstage transf. (4:1) to TP 203/204 (approx. 150 mV)	Oscillo. to T 24. Amplitude: 0,5 V/cm		
4.	**DF**	Test circuit 2. Sweep gen. via interstage transf. (4:1) to TP 203/204. (approx. 150 mV)	Oszillo. to TP 211. Amplitude 100 mV/cm. Bias voltage instr. 0 . . . 10 V on TP 213.	Set frequency marker 38,9 MHz (VC) to zero with L 245.	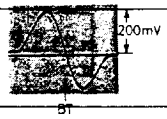
5.1	**DF-AF**	Signal generator 5,5 MHz (Hub ± 27 kHz, f_{mod} = 1 kHz ≥ 140 mV_{eff}) on TP211	Oscillo. to TZ 31	Tune L 236 to AF max. and min. distortion factor.	
				Adjust R 233 on 761 mV_{ss}.	
5.2	**DF-AF**	Signal generator 5,74 MHz (Hub ± 27 kHz, f_{mod} = 1 kHz ≥ 140 mV_{eff}) on TP212	Oszillo. to TZ 33	Tune L 226 to AF max. and min. distortion factor.	
5.3	**Some voltage level from sound channel 1 and channel 2**	Signal generator 5,5 MHz on TP 211 and 5,74 MHz on TP 212	Oscillo. to TZ 31 and TZ 33	Tune sound channel 2 with R 225 to have the same height wit sound channel 1 (appr. 1%).	Switch the respective terminals of TZ 31/TZ 33 to earth with 10 nF capacitors.
6.0	**Monitoring of video signal**	With the aid of a standard modulated TV transmitter, the video output voltage should be 2 V_{ss} ± 0.2 V.			

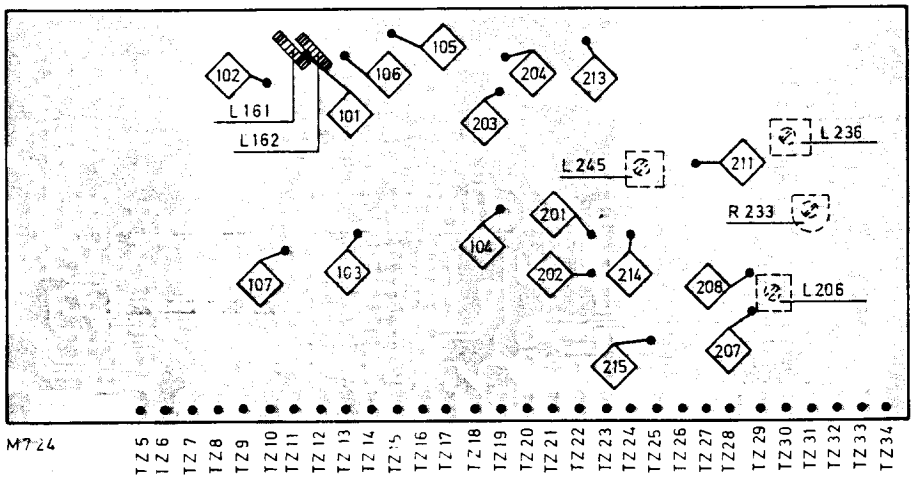

5827 02 59

Abb. 1
Tastkopf für den HF-Abgleich (TP 101/102)
Probe for RF tuning
Tasto per la regolazione alte frequenze

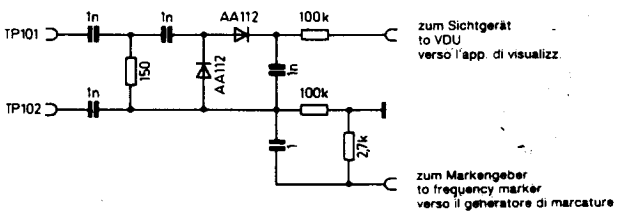

Abb. 2
Tastkopf für den Abgleich der ZF-Spule
Probe for tuning of the IF coil
Tasto per la regolazione della bobina frequenza intermedia

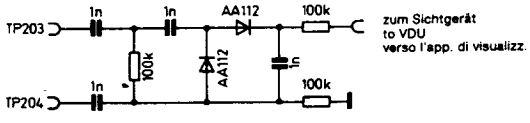

Regolazione dell'immagine e del suono

Strumenti di misura necessari:

Trasmettitore-vobulatore con generatore marcatore:	30...42 MHz, uscita massima 200 mV
Generatore di misura:	5,5 MHz, corsa ± 15 kHz, f_{mod} = 1 kHz
Oscillografo:	sensibilità 10 mV/cm...1 V/cm
Raddrizzatore alte frequenze tasto per apparecchio di tensione di polarizzazione:	regolabile da 0 a 5 V

Preparazione:

Verificare l'apparecchio di tensione di polarizzazione su TZ 30 U V 12 V ± 10% su TZ 23. I nuclei devono trovarsi sull'estremità superiore della bobina.

No. di ord.	Stadio da compensare	Collegamento trasmettitore vobulatore	Collegamento oscillografo	Procedimento di compensazione	Oscillogrammi Osservazioni
1.	**UHF/VHF/ filtro FI**	Circuito di misura 1. Collegare vobulatore a TP 106 tramite 10 nF (tuner VHF); 20 mV circa.	Collegare lo oscillografo a TP 218/204 tramite tasto ampiezza: 20 mV/cm circa vedi ill. 2	Modificando la distanza tra L 161, L 162 e L 163* rispetto al quadro, si ottiene una regolazione del filtro passabanda tale che BT e TT si trovano sulla stessa altezza della curva di banda. L'insellamento tra BT e FHT può ammontare fino ad 1 dB. * L 163 (Modulo 5827 01 38)	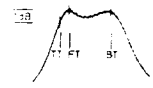
2.	**Circuito di riferimento**	Circuito di misura 2. Collegare vobulatore tras. smettitore di adattamento (4:1) a TP 201/202 (20 mV circa)	Oscillografo a TZ 24. Ampiezza: 450 mV/cm.	Regolare la marcatura di frequenza 38,9 MHz con L 206 su ampiezza massima.	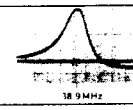
3.	**Controllo della risposta armonica**	Smorzamento secondo il circuito di misura 3. Collegare TP 102 a massa tramite 2,2 nF. Circuito di misura 2. Collegare il trasformatore di adattamento (4:1) a TP 203/204 (circa 150 mV)	Oscillografo a TZ 24; ampiezza: 0,5 V/cm	Regolare la marcatura di frequenza 38 MHz su 1,7 V_{ss} = 0 dB con tensione di polarizzazione su TZ 214. La marcatura 38,9 MHz deve trovarsi tra – 5 dB e – 7 dB, la marcatura 34,5 MHz tra – 3 dB e – 5 dB.	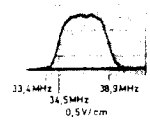
4.	**Stadio alta**	Circuito di misura 2 . Collegare il trasform. di adattamento (4:1) a TP 203/204. (circa 150 mV)	Oszillografo a TP 211 ampiezza 100 mV/cm. Apparecchio di tensione 0 . . . 10 V a TP 213.	Regolare la marcatura 38,9 MHz (BT) con L 245 sul passaggio zero.	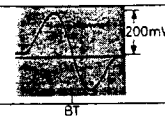
5.1	**Stadio alta e bassa frequenza**	Generatore di misure 5,5 MHz (Hub ± 27 kHz, f_{mod} = 1 kHz ≥ 140 mV_{eff}) a TP 211	Oscillografo a TZ 31	Regolare L 236 su fattore di ditorsione min. e mass. delle basse frequenze. Con R 233 regolare su 761 mV_{ss}.	
5.2	**Stadio alta e bassa frequenza**	Generatore di misure 5,74 MHz (Hub ± 27 kHz, f_{mod} = 1 kHz ≥ 140 mV_{eff}) a TP 212	Oscillografo a TZ 33	Regolare L 226 su fattore di ditorsione min. e mass. delle basse frequenze.	
5.3	**Stesso livello di canale sonore 1 e 2**	Generatore di misure 5,5 MHz a TP 211 e 5,74 MHz a TP 212	Oscillografo a TZ 31 e TZ 33	Regolare il canale sonoro 2 con R 225 sulla stessa altezza del canale sonoro 1. (Tolleranza 1%)	Collegare a massa ogni allacciamento di TZ 31/TZ 33 con condensatori 10 nF
6.0	**Controllo del segnale video**	Tramite un emittente televisiva modulata conforme alle norme, la tensione di uscita video deve essere di 2 V_{ss} ± 0,2 V.			

S1

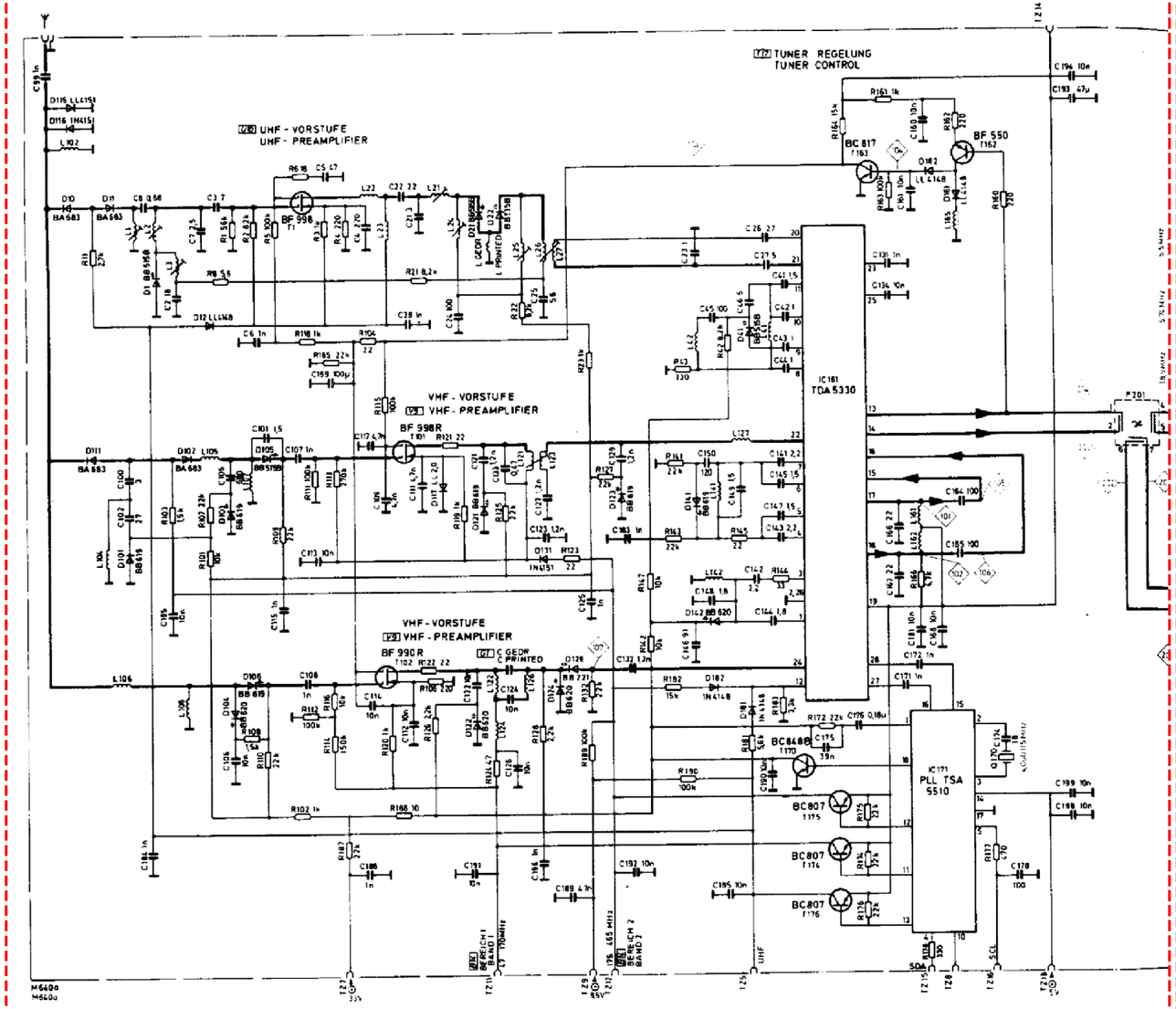

HF-ZF Modul, Hyperband
RF-IF module
Module HF-MF
Modulo MF-BF
Módulo RF-IF

5827 02 38 (PLL, Norm B/G)

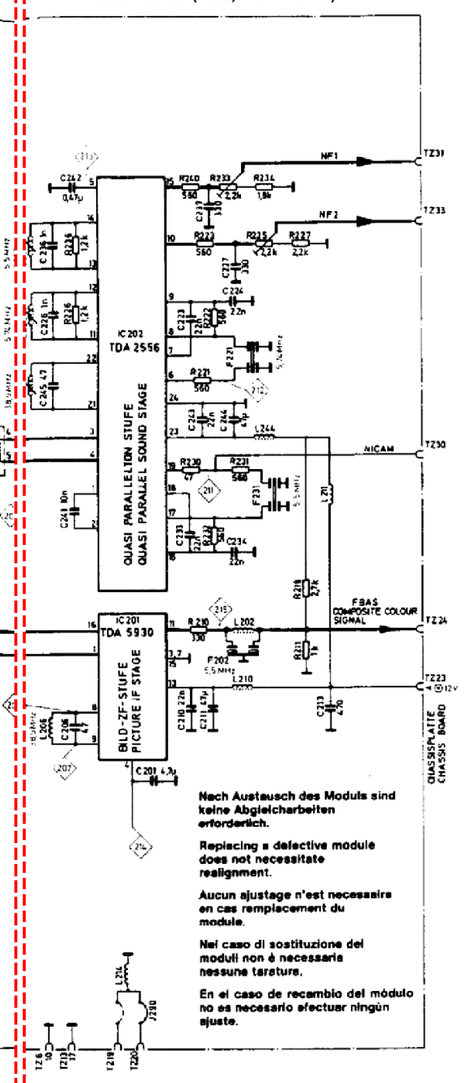

Nach Austausch des Moduls sind keine Abgleicharbeiten erforderlich.

Replacing a defective module does not necessitate realignment.

Aucun ajustage n'est necessaire en cas remplacement du module.

Nel caso di sostituzione dei moduli non è necessaria nessune tarature.

En el caso de recambio del módulo no es necesario efectuar ningún ajuste.

S2

HF-ZF Modul
RF-IF module
Module HF-MF
Modulo MF-BF
Módulo RF-IF

5827 02 59 (PLL/6 MHz/VHF/UHF/Nicam)

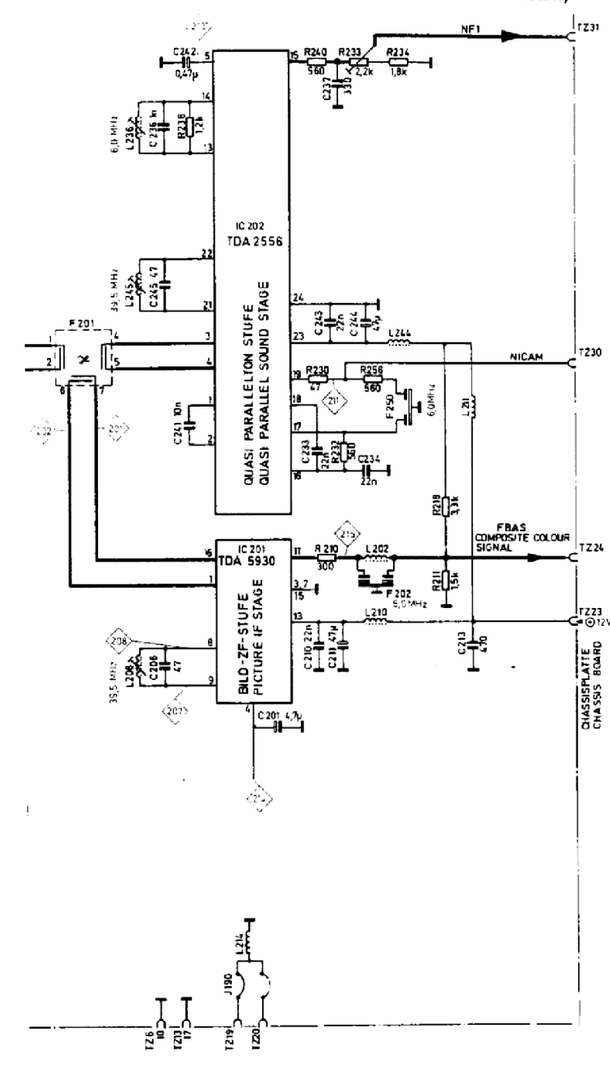

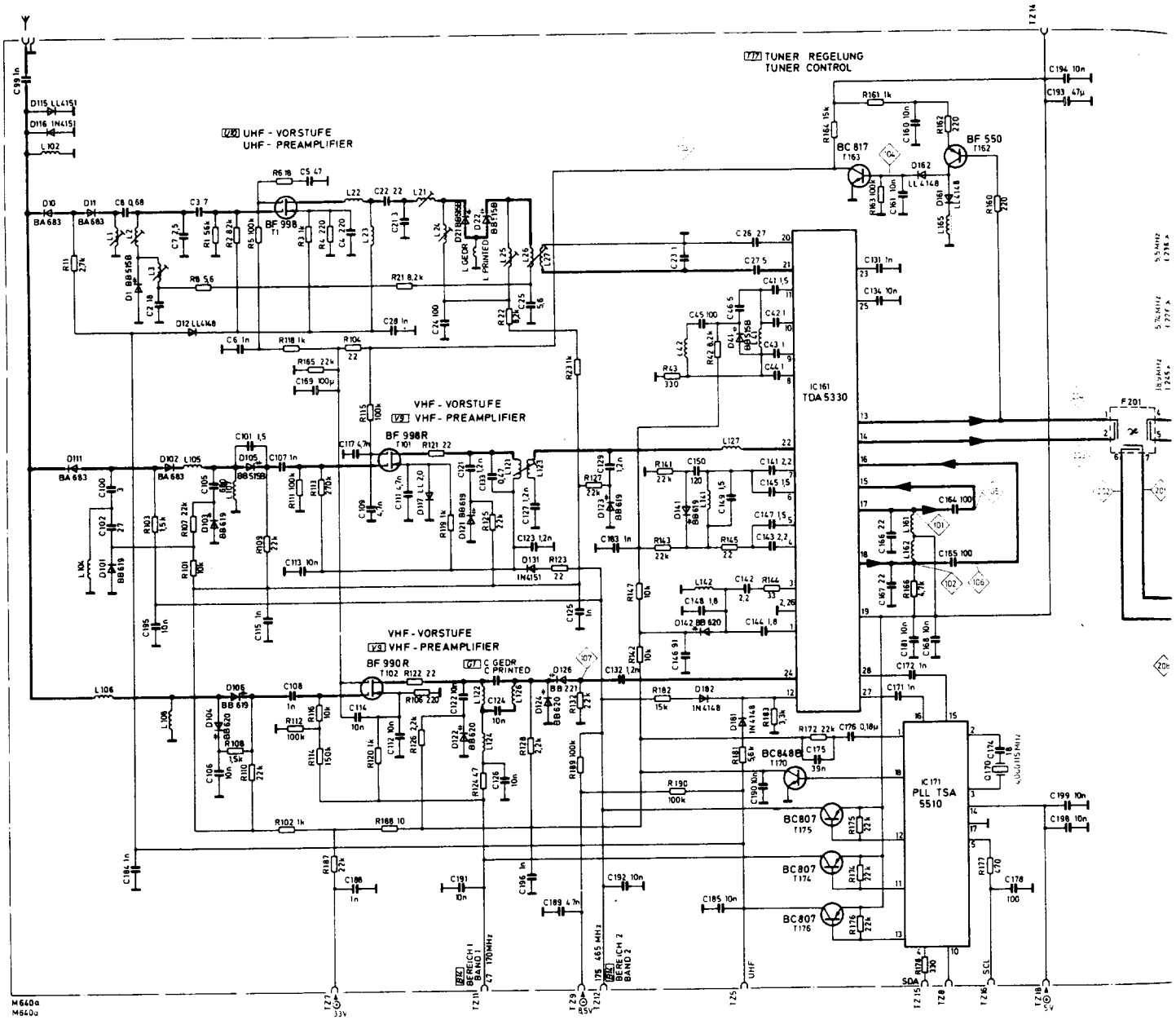
TUNER REGELUNG
TUNER CONTROL
UHF - VORSTUFE
UHF - PREAMPLIFIER
VHF - VORSTUFE
VHF - PREAMPLIFIER
VHF - VORSTUFE
VHF - PREAMPLIFIER
BF 998
BF 998R
BF 990R
BC 817
BF 550
IC 161
TDA 5330
IC 171
PLL TSA 5510
BC848B
BC807
F201
M640a
M640u

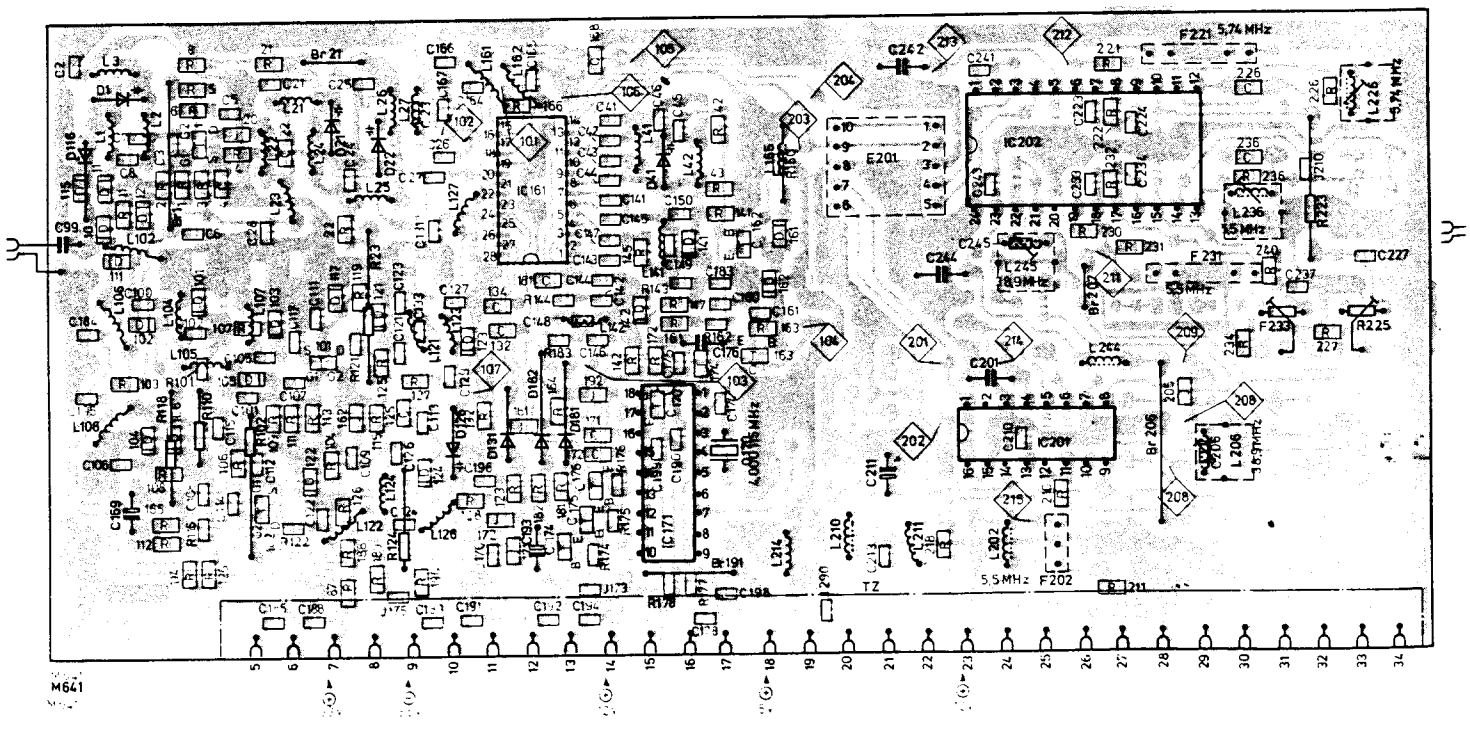
IC202
IC201
IC171
IC161
F221 5,74 MHz
F202 5,5 MHz
M641

HF-ZF Modul, Hyperband
RF-IF module
Module HF-MF
Modulo MF-BF
Módulo RF-IF

5827 02 38 (PLL, Norm B/G)

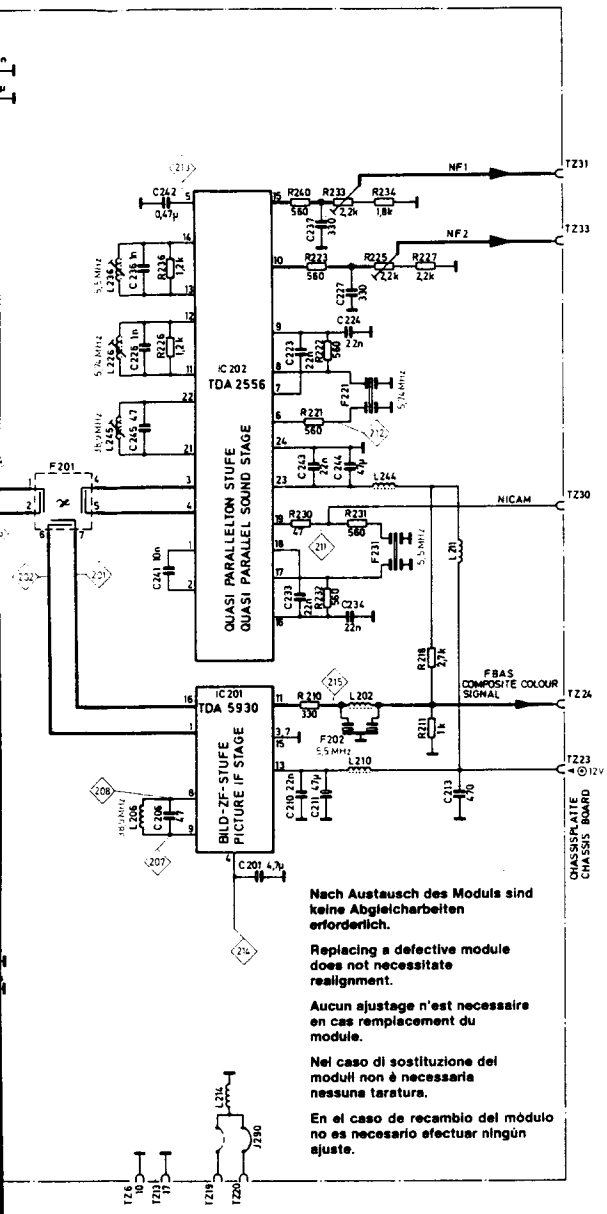

Nach Austausch des Moduls sind keine Abgleicharbeiten erforderlich.

Replacing a defective module does not necessitate realignment.

Aucun ajustage n'est necessaire en cas remplacement du module.

Nel caso di sostituzione del moduli non è necessaria nessuna taratura.

En el caso de recambio del módulo no es necesario efectuar ningún ajuste.

HF-ZF Modul
RF-IF module
Module HF-MF
Modulo MF-BF
Módulo RF-IF

5827 02 59 (PLL/6 MHz/VHF/UHF/Nicam)

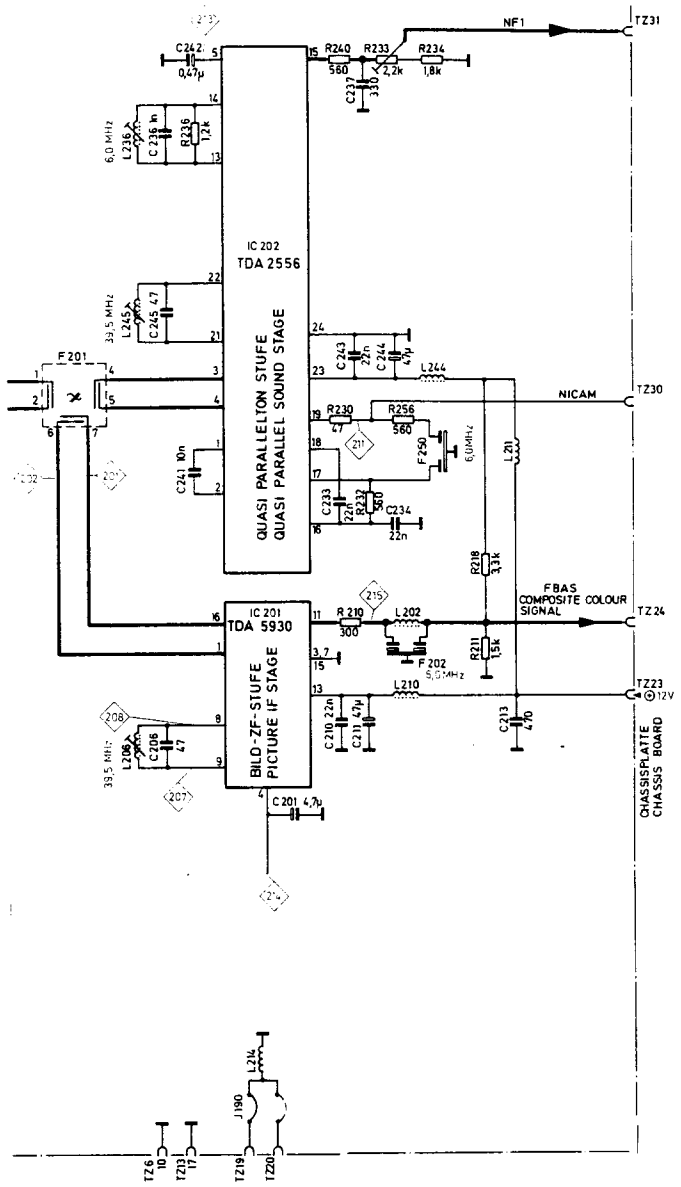

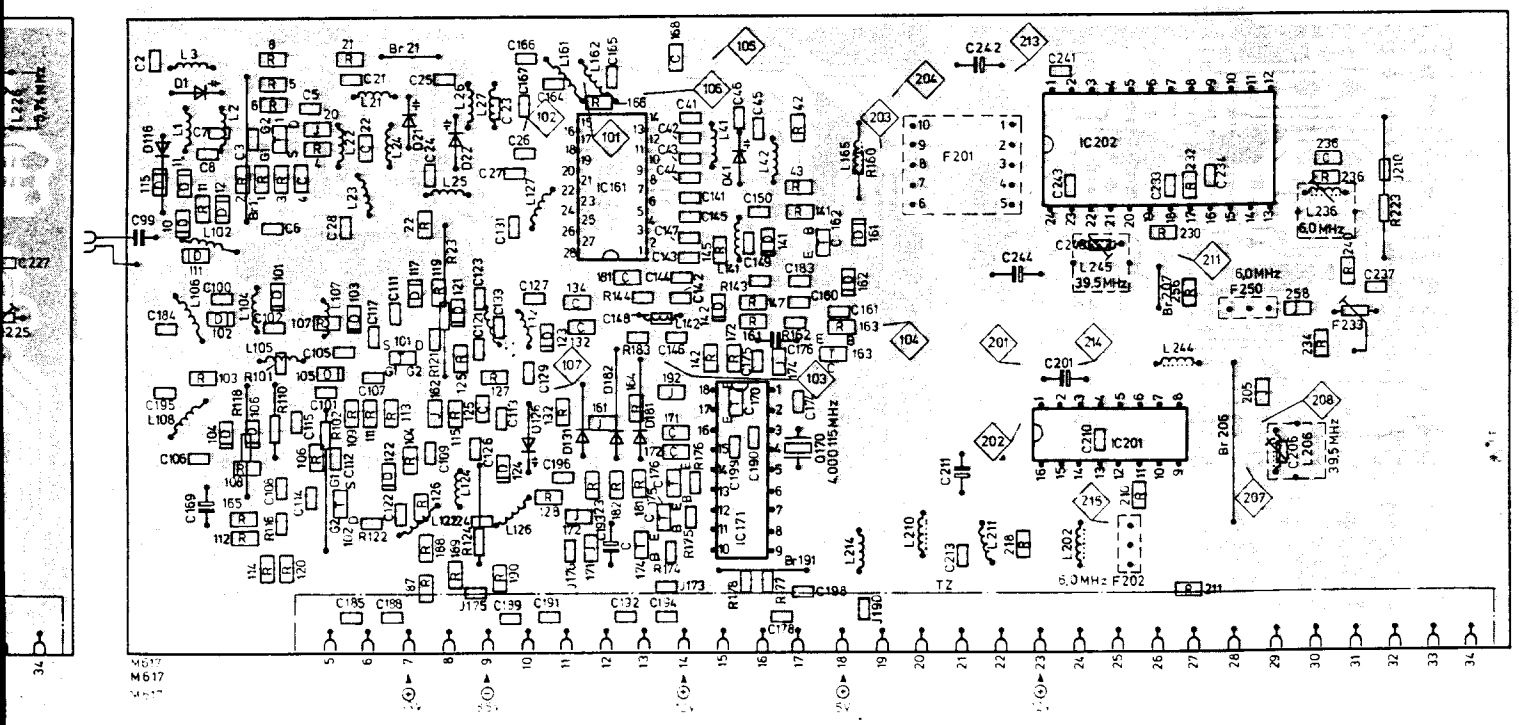

HF-ZF Modul (Multinorm)
Module HF-DF

5827 02 71 (PLL/Bd. 1/5,5 MHz/6 MHz/6,5 MHz AM/6,5 MHz FM)

Abgleichanleitung

Erforderliche Meßgeräte

Wobbelsender mit Markengeber:	30...42 MHz, ca. 200 mV
Meßsender:	30...40 MHz, ca. 200 mV
	Hub $\Delta f = \pm$ 15 kHz bzw. 30 kHz, f_{mod} = 1 kHz
Oszillograph:	Empfindlichkeit 10 mV/cm...2 V/cm
Vorspannungsgerät:	einstellbar von 0...5 V, niederohmig
Klirrfaktormesser	
NF-Geräuschspannmesser	
Differenzvoltmeter:	$R_i \geq 1M\Omega$

Vorbereitung
Betriebsspannung 12 V ± 10% an TZ 23
Vorspannung an TP 206 und TP 214
Kerne müssen am oberen Spulenende stehen.

1. **Bild-ZF-Stufe**

1.1 **Referenzkreis**
Wobbler über HF-Übertrager (4 : 1) symmetrisch an TP 201 und TP 202, U_i = 20 mV
Oszillograph an TZ 24
Amplitude mit Vorspannung an TP 206 auf ca. 200 mV halten.
Frequenzmarke 38,9 MHz mit L 201 auf max. Amplitude abgleichen.

1.2 **Kontrolle des Frequenzganges**
Wobbler über HF-Übertrager (4 : 1) symmetrisch an TP 203 und TP 204, U_i = 200 mV
Oszillograph an TZ 24
TP 207 mit TP 208 und TP 208 mit TP 209 über je 47 Ohm verbinden.
Frequenzmarke 38 MHz mit Vorspannung an TP 206 auf 1 V = 0 dB einstellen.
Frequenzmarke 38,9 MHz soll zwischen –5 und –7 dB,
Frequenzmarke 34,5 MHz zwischen 0 und –1 dB liegen.

1.3 **Kontrolle des Videosignales**
Empfang eines normgerechten Fernsehsenders der Norm B/G.
Die Videoausgangsspannung an TZ 24 mit R_L = 6,8 kOhm muß zwischen U_{ss} = 1,8 V und U_{ss} = 2,0 V betragen.
Gilt nur für **HF-Modul 5827 02 71/79:** Bei U_{ss} < 1,8 V muß R 220 entfernt werden.

1.4 **Nachstimmautomatik.** (Gültig für **HF-Module 5827 02 71/77)**
Wobbler wie unter 1.1 anschließen; Wobbelhub ≤ 0,5 MHz.
Oszillograph an TP 205
Vorspannung TP 206 entfernen.
Frequenzmarke, 38,9 MHz mit L 202 auf Nulldurchgang abgleichen.

2. **Ton-ZF-Filter**
Wobbler über HF-Übertrager (4 : 1) symmetrisch an TP 203 und TP 204, U_i = 100 mV.
TP 213 an Masse; an TP 206 ca. 5 V Vorspannung anlegen.
TP 211 und TP 212 mit 470 Ohm verbinden.
Oszillograph an TP 217
Amplitude mit Vorspannung an TP 214 auf ca. 200 mV halten.

2.1 **Norm B/G einschalten.**
Frequenzmarke 32,85 MHz mit L 231 und Frequenzmarke 33,75 MHz mit L 232 wechselseitig auf max. Amplitude abgleichen. Bedämpfungswiderstand über TP 211 und TP 212 entfernen. Mit L 233 das Bandfilter auf gerades Dach abgleichen.

2.2 **Norm L einschalten.**
Bandfiltermitte mit R 291 auf 32,6 MHz abgleichen.

2.3 **Norm I einschalten.** (Gültig für **HF-Modul 5827 02 79)**
Bandfiltermitte mit R 293 auf 34,7 MHz abgleichen.
Verbindung TP 213 nach Masse und Vorspannung an TP 206 und TP 214 entfernen.

3. **DF-Kreise**
Über HF-Übertrager (4 : 1) symmetrisch an TP 203 und TP 204 einspeisen.
ZF-Eingangssignal:

Bildträger:	38,9 MHz, unmod.	200 mV = 0 dB
Tonträger 1:	33,4 MHz, Δf = 30 kHz, f_{mod} = 1 kHz	= –13 dB
Tonträger 2:	(Gültig für **HF-Module 5827 02 71/79)**	
	33,1578 MHz, Δf = 30 kHz, f_{mod} = 1kHz	= –20 dB

Norm B/G einschalten.

3.1 **NF 1**
Oszillograph bzw. Klirrfaktormesser an TZ 31. L 251 auf max. NF-Spannung und K2-Minimum abgleichen. Mit R 262 NF-Spannung an TZ 31 auf 300 m V ± 5% einstellen.

3.2 **NF 2** (Gültig für **HF-Module 5827 02 71/79)**
Oszillograph bzw. Klirrfaktormesser an TZ 33. L 252 auf max. NF-Spannung und K2-Minimum abgleichen.

4. **Oszillator-Kreis**
Wie unter 3. einspeisen. ZF-Eingangssignal:

Bildträger:	38,9 MHz, unmod.	200 mV = 0 dB
Tonträger:	32,4 MHz, Δf = 30 kHz, f_{mod} = 1 kHz	= –13 dB

An TP 214 ca. 5 V Vorspannung anlegen.
Oszillograph bzw. Klirrfaktormesser an TZ 31

4.1 **Norm D/K einschalten.**
L 254 auf max. NF-Spannung und K2-Minimum abgleichen.

4.2 **Norm I einschalten.**
Eingangssignal wie unter 4. einspeisen, jedoch
Tonträger: 32,9 MHz, Δf = 30 kHz, f_{mod} = 1 kHz.
R 286 auf max. NF-Spannung und K2-Minimum abgleichen.

4.3 Vorspannung an TP 214 entfernen. Abgleichpunkte 4.1 und 4.2 wiederholen.

5. **Geräuschspannung**
Wie unter 3. einspeisen. ZF-Eingangssignal:

Bildträger:	38,9 MHz	200 mV = 0 dB
Bildmodulation:	Norm B/G, Gittertestbild	
Tonträger 1:	33,4 MHz, unmod.	= –13 dB
Tonträger 2:	(Gültig für **HF-Modul 5827 02 71)**	
	33,1578 MHz, unmod.	–20 dB

Norm B/G einschalten.
Geräuschspannungsmesser an TZ 33. L 201 auf min. Geräuschspannung abgleichen.

6. **Pegelgleichheit NF1 und NF2** (Gültig für **HF-Modul 5827 02 71)**
Normgerechten Stereosender in Monobetrieb empfangen, f_{mod} = 1 kHz. Differenzvoltmeter zwischen TZ 31 und TZ 33. Mit R 276 Differenz $U_{NF1}/U_{NF2} \leq$ 1% einstellen.

Instructions d'équilibrage

Appareils de mesure requis

Générateur de signaux de vobulation avec générateur de repères:	30...42 MHz, 200 mV env.
Générateur de mesure:	30...40 MHz, 200 mV env. course $\Delta f = \pm$ 15 kHz resp. 30 kHz, $f_{mod} = 1$ kHz
Oscilloscope:	sensibilité 10 mV/cm...2 V/cm
Appareil de tension de polarisation:	réglable de 0...5 V, à basse valeur ohmique
Appareil à mesurer la distorsion	
Psophomètre B.F.	
Voltmètre différentiel:	$R_i \geq 1M\Omega$

Préparatifs

Tension de service 12 V $\pm$ 10% sur TZ 23
Tension de polarisation sur TP 206 et TP 214
Les noyaux doivent se trouver sur l'extrémité supérieure de la bobine.

1. **Etage F.I. de l'image**

1.1 **Circuit de référence**
Vobulateur symétrique par transmetteur H.F. (4 : 1) sur TP 201 et TP 202, $U_i = 20$ mV
Oscilloscope sur TZ 24.
Maintenir l'amplitude avec tension de polarisation sur TP 206 à 200 mV env.
Equilibrer le repère de fréquence 38,9 MHz avec L 201 sur amplitude max.

1.2 **Contrôle de la réponse fréquentielle**
Vobulateur symétrique par transmetteur H.F. (4 : 1) sur TP 203 et TP 204, $U_i = 200$ mV
Oscilloscope sur TZ 24
Relier TP 207 à TP 208 et TP 208 à TP 209 par 47 Ω à chaque fois.
Régler le repère de fréquence 38 MHz avec tension de polarisation à TP 206 sur 1 V = 0 dB.
Le repère de fréquence 38,9 MHz doit se situer entre -5 et -7 dB,
le repère de fréquence 34,5 MHz entre 0 et -1 dB.

1.3 **Contrôle du signal vidéo**
Réception d'un émetteur TV correspondant au standard B/G.
La tension de sortie vidéo à TZ 24 avec $R_L = 6{,}8$ kΩ doit se situer entre $U_{cc} = 1{,}8$ V et $U_{cc} = 2{,}0$ V.
Uniquement valable pour le **module H.F. 5827 02 71/79:** pour $U_{cc} < 1{,}8$ V R 220 doit être enlevé.

1.4 **Système automatique de correction de fréquence (valable pour les modules H.F. 5827 02 71/77)**
Raccorder le vobulateur comme décrit sous 1.1; course de vobulation ≤ 0,5 MHz.
Oscilloscope sur TP 205.
Enlever TP 206 tension de polarisation.
Equilibrer le repère de fréquence 38,9 MHz avec L 202 sur passage par zéro.

2. **Filtre F.I. de son**
Vobulateur symétrique par transmetteur H.F. (4 : 1) sur TP 203 et TP 204, $U_i = 100$ mV.
TP 213 sur masse; appliquer une tension de 5 V env. sur TP 206.
Relier TP 211 à TP 212 avec 470 Ω.
Oscilloscope sur TP 217.
Maintenir à 200 mV env. l'amplitude avec tension de polarisation sur TP 214.

2.1 **Activer les standard B/G**
Equilibrer le repère de fréquence 32,85 MHz avec L 231 et le repère de fréquence 33,75 MHz avec L 232 alternativement sur l'amplitude max.
Enlever la résistance d'atténuation au-dessus de TP 211 et TP 212.
Equilibrer le passe-bande avec L 233 sur toit droit.

2.2 **Activer le standard L**
Equilibrer le centre du passe-bande avec R 291 sur 32,6 MHz.

2.3 **Activer le standard I (valable pour le module H.F. 5827 02 79)**
Equilibrer le centre du passe-bande avec R 293 sur 34,7 MHz.
Enlever la connexion entre TP 213 vers la masse et la tension de polarisation sur TP 206 et TP 214.

3. **Circuits F.D.**
Alimenter symétriquement le transmetteur H.F. (4 : 1) sur TP 203 et TP 204.
Signal d'entrée F.I.:

Porteuse d'image:	38,9 MHz, non mod.	200 mV = 0 dB
Porteur son 1:	33,4 MHz, $\Delta f = 30$ kHz, $f_{mod} = 1$ kHz	= −13 dB
Porteur son 2:	(valable pour modules **H.F. 5827 02 71/79**) 33,1578 MHz, $\Delta f = 30$ kHz, $f_{mod} = 1$kHz	= −20 dB

Activer le standard B/G.

3.1 **B.F. 1**
Oscilloscope resp. appareil à mesurer la distorsion sur TZ 31.
Equilibrer L 251 sur tension B.F. max. et minimum K2.
Régler la tension B.F. sur TZ 31 sur 300 mV $\pm$ 5% au moyen de R 262.

3.2 **B.F. 2 (valable pour les modules H.F. 5827 02 71/79)**
Oscilloscope resp. appareil à mesurer la distorsion sur TZ 33.
Equilibrer L 252 sur tension B.F. max. et minimum K2.

4. **Circuit d'oscilloscope**
Alimenter comme sous 3.
Signal d'entrée F.I.:

Porteuse d'image:	38,9 MHz, non mod.	200 mV = 0 dB
Porteur son:	32,4 MHz, $\Delta f = 30$ kHz, $f_{mod} = 1$ kHz	= −13dB

Appliquer une tension de polarisation de 5 V env. sur TP 214.
Oscilloscope resp. appareil à mesurer la distorsion sur TZ 31.

4.1 **Activer le standard D/K**
Equilibrer L 254 sur tension B.F. max. et minimum K2.

4.2 **Activer le standard I**
Alimenter le signal d'entrée comme décrit sous 4, cependant
Porteur son: 32,9 MHz, $\Delta f = 30$ kHz, $f_{mod} = 1$ kHz.
Equilibrer R 286 sur tension B.F. max. et minimum K2.

4.3 Enlever la tension de polarisation de TP 214.
Réitérer les étapes d'équilibrage 4.1 et 4.2.

5. **Tension psophométrique**
Alimenter comme décrit sous 3.
Signal d'entrée F.I.:

Porteuse d'image:	38,9 MHz	200 mV = 0 dB
Modulation d'image:	standard B/G, mire à grille	
Porteur son 1:	33,4 MHz, non mod.	= −13 dB
Porteur son 2:	(valable pour **module H.F. 5827 02 71**) 33,1578 MHz, non mod.	−20 dB

Activer le standard B/G.
Psophomètre sur TZ 33
Equilibrer L 201 sur tension psophométrique min.

6. **Egalité de niveau B.F.1 et B.F.2** (valable pour module **H.F. 5827 02 71**)
Recevoir en mode mono un émetteur stéréo répondant au standard, $f_{mod} = 1$ kHz.
Voltmètre différentiel entre TZ 31 et TZ 33.
Régler la différence $U_{BF1}/U_{BF2} \leq 1\%$ avec R 276.

A16 ETAGE FI-SON-MA
STADIO MF AUDIO AM
ETAPA FI-AUDIO AM

B1 BANDE
BANDA
BANDA

B14 GAMME (BANDE)
BANDA
BANDA

B22 ETAGE IMAGE FI
STADIO DI MF VIDEO
ETAPA FI DE IMAGEN

C2 PLATINE DE CHASSIS
PIASTRA CHASSIS
PLACA DE CHASIS

D8 ETAGE-DF
STADIO BF
ETAPA DF

F2 SIGNAL COMPOSITE COULEUR / CLLS
SEGNALE A COLORI COMPOSITO/FBAS
SENAL COMPUESTA DE COLOR (FBAS)

F3 SORTIE CLSS
USCITA FBAS
SALIDA SENAL COMP. COLOR

F7 DEMODULATEUR-MF
DEMODULATORE FM
DEMODULADOR FM

G1 IMPRIME
STAMPATO
IMPRESO

N6 SORTIE-BF
USCITA BF
SALIDA AF

N12 COMMUTATEUR-BF
INTERRUTTORE BF
CONMUTADOR AF

N15 COMMUTATION AUTOMATIQUE DES NORMES B, G, L
COMMUTAZIONE AUTOMATICA NORME B, G, L
CONMUTACION AUTOMATICA NORMAS B, G, L

N24 COMMUTATEUR DES NORMES
COMMUTAZIONE DI NORME
CONMUTACION DE NORMAS

S31 COMMUTATION MUTING
CIRCUITO SILENZIATORE AUDIO
CIRCUITO SUPRESOR DE SONIDO

T17 REGULATION-TUNER CAG.
TENSIONE C.A.G. TUNER
CONTROL SINTONIZADOR

T22 ETAGE FI-SON
STADIO MF SUONO
ETAPA FI DE SONIDO

U3 MELANGEUR-UHF
MISCELATORE UHF
MEZCLADOR UHF

U4 PREAMPLIFICATEUR UHF
PREAMPLIFICATORE UHF
PREAMPLIFICADOR UHF

U5 AMPL. 1. FI-UHF/MELANGEUR VHF
UHF-1MF-AMP./VHF MISCELATORE
AMPLIFICADOR UHF-1FI/MEZCLADOR VHF

U8 NON REGULE
NON REGOLATO
NO CONTROLADO

V10 PREAMPLIFICATEUR VHF
PREAMPLIFICATORE VHF
PREAMPLIFICADOR VHF

Änderungen vorbehalten – Modifications reserved – Con riserva di modifiche – Modifications réservées – Reservado el derecho de modificación

S1 S2 S3

HF-ZF Modul
Module HF-DF

5827 02 71

IC 161	TDA 5330 T/C1		3761 17 26
IC 171	TSA 5510 C	MOS	3775 06 09
IC 211	U 4439 B		3761 16 34
IC 251	TDA 4480		3761 16 33
IC 261	HEF 4053 BT	MOS	3771 51 94
IC 281	HEF 4066 BT	MOS	3771 51 95
T 1	BF 998	Chip	3611 07 12
T 52, 53	S 416 T	Chip	3812 07 15
T 71, 72	BC 848 A	Chip	3614 53 21
T 77	BC 807-25	Chip	3614 73 04
T 101	BF 998-E 6327	Chip	3611 07 12
T 162	BF 550-E 6327	Chip	3612 07 25
T 163	BC 817-25	Chip	3614 73 01
T 170	BC 848 A	Chip	3614 53 21
T 174...176	BC 807-25	Chip	3614 73 04
T 211, 212	BC 848 B	Chip	3614 53 22
T 231	BF 824	Chip	3612 07 51
T 261, 291	BC 858 B	Chip	3614 54 22
D 1, 21, 22, 41	BB 515 min. E 6327		3651 08 79
D 10, 11	BA 683 min.		3656 04 15
D 12, 82, 115, 116 161, 162, 282...284	LL 4148 F min.		3656 03 11
D 54, 105, 231...233	BB 515 min. E 7263		3651 08 83
D 60, 112, 114, 132, 134, 152	BA 682 min.		3656 04 11
D 70, 251	BB 619 min. E 7263		3651 08 82
D 72, 183	LL 4151 min		3656 03 12
D 72, 74, [illegible]	BAV 74 min.		[illegible]

D 101, 121, 123, 141	BB 619 min. E 7756	3651 08 80
D 125	BB 529 A	3651 05 36
D 181	1 N 4148	3656 08 10
D 285	BB 621 min.	3651 06 12
D 291	2 MM 10 min.	3653 16 32
L 201	Spule / Coil / Bobine / Bobina	4555 30 77
L 202	Filter / Filter / Filtre / Filtro	4555 30 22
L 213	Drossel / Choke Bob. de self / Bobina	4557 18 27
L 214	Drossel / Choke Bob. de self / Bobina	4557 16 74
L 215	Drossel / Choke Bob. de self / Bobina	4557 16 29
L 231...233	Spule / Coil / Bobine / Bobina	4555 30 78
L 251, 252	Spule / Coil / Bobine / Bobina	4555 31 03
L 253	Drossel / Choke Bob. de self / Bobina	4557 18 27
L 254	Spule / Coil / Bobine / Bobina	4555 30 79
F 201	OFW 63955	4555 85 71
F 211	Filter / Filter / Filtre / Filtro	4555 84 75
F 212	Filter / Filter / Filtre / Filtro	4555 84 76
F 213	Filter / Filter / Filtre / Filtro	4555 84 94
F 251	Filter / Filter / Filtre / Filtro	4555 84 37
F 252	Filter / Filter / Filtre / Filtro	4555 84 38
Q 170	Quarz / Quartz / Quartz / Quarzo	4421 31 84
Antennenbuchse / Prise pour antenne		4143 90 45
Gehäusedeckel / Couvercle du coffret		8316 45 01
Anschlußleiste / Réglette à douilles		4145 16 75

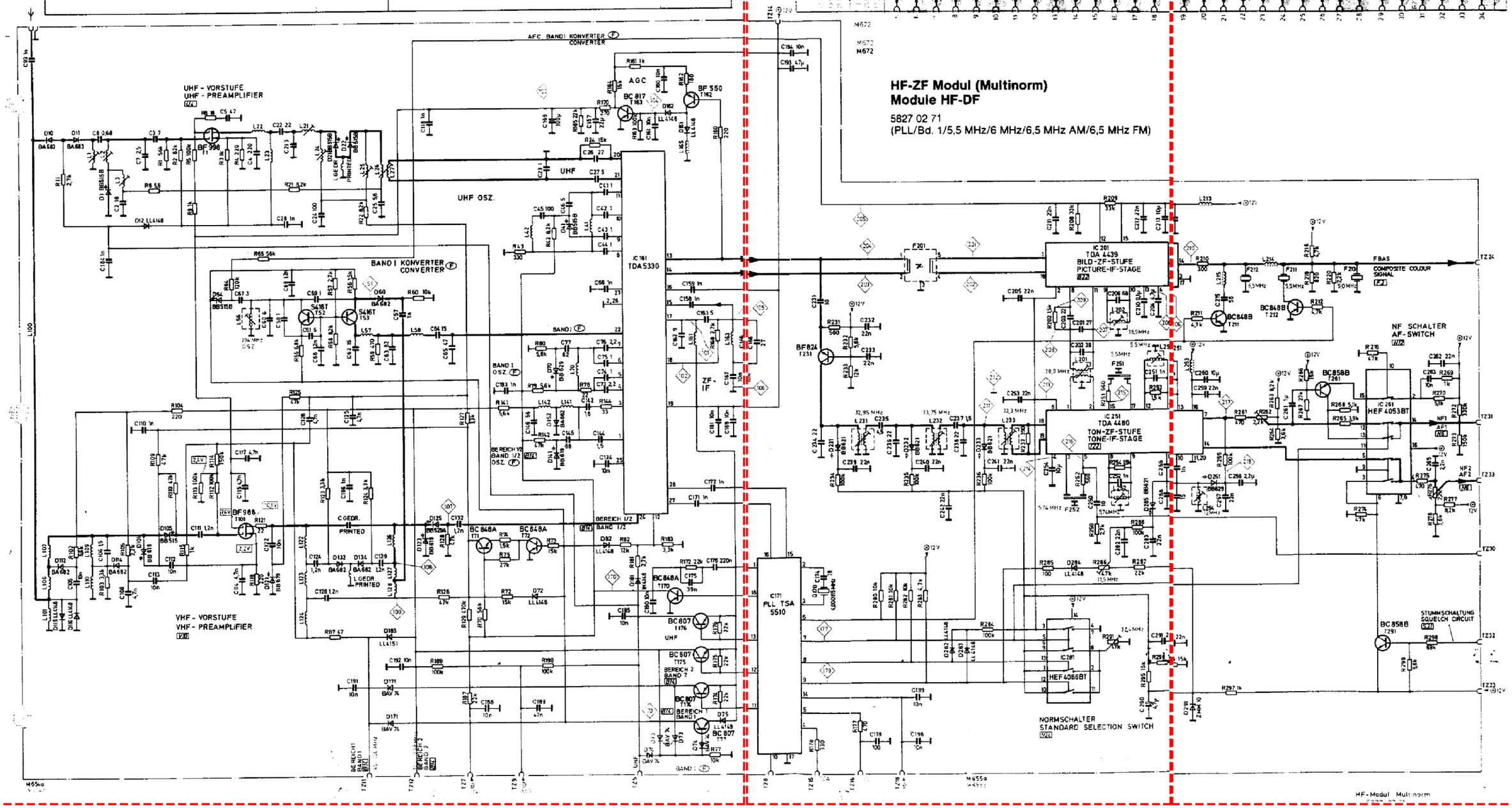

HF-ZF Modul
Module HF-DF

5827 02 71

IC 161	TDA 5330 T/C 1		3761 17 26
IC 171	TSA 5510 C	MOS	3775 06 09
IC 211	U 4439 B		3761 16 34
IC 251	TDA 4480		3761 16 33
IC 261	HEF 4053 BT	MOS	3771 51 94
IC 281	HEF 4066 BT	MOS	3771 51 95
T 1	BF 998	Chip	3611 07 12
T 52, 53	S 416 T	Chip	3612 07 15
T 71, 72	BC 848 A	Chip	3614 53 21
T 77	BC 807-25	Chip	3614 73 04
T 101	BF 998-E 6327	Chip	3611 07 12
T 162	BF 550-E 6327	Chip	3612 07 25
T 163	BC 817-25	Chip	3614 73 01
T 170	BC 848 A	Chip	3614 53 21
T 174...176	BC 807-25	Chip	3614 73 04
T 211, 212	BC 848 B	Chip	3614 53 22
T 231	BF 824	Chip	3612 07 51
T 261, 291	BC 858 B	Chip	3614 54 22
D 1, 21, 22, 41	BB 515 min. E 6327		3651 08 79
D 10, 11	BA 683 min.		3656 04 15
D 12, 82, 115, 116 161, 162, 282...284	LL 4148 F min.		3656 03 11
D 54, 105, 231...233	BB 515 min. E 7263		3651 08 83
D 60, 112, 114, 132, 134, 152	BA 682 min.		3656 04 11
D 70, 251	BB 619 min. E 7263		3651 08 82
D 72, 183	LL 4151 min		3656 03 12
D 73, 74, 171	BAV 74 min.		3656 15 55

D 101, 121, 123, 141	BB 619 min. E 7756	3651 08 80
D 125	BB 529 A	3651 05 36
D 181	1 N 4148	3656 08 10
D 285	BB 621 min.	3651 06 12
D 291	2 MM 10 min.	3653 16 32
L 201	Spule / Coil / Bobine / Bobina	4555 30 77
L 202	Filter / Filter / Filtre / Filtro	4555 30 22
L 213	Drossel / Choke Bob. de self / Bobina	4557 18 27
L 214	Drossel / Choke Bob. de self / Bobina	4557 16 74
L 215	Drossel / Choke Bob. de self / Bobina	4557 16 29
L 231...233	Spule / Coil / Bobine / Bobina	4555 30 78
L 251, 252	Spule / Coil / Bobine / Bobina	4555 31 03
L 253	Drossel / Choke Bob. de self / Bobina	4557 18 27
L 254	Spule / Coil / Bobine / Bobina	4555 30 79
F 201	OFW 63955	4555 85 71
F 211	Filter / Filter / Filtre / Filtro	4555 84 75
F 212	Filter / Filter / Filtre / Filtro	4555 84 76
F 213	Filter / Filter / Filtre / Filtro	4555 84 94
F 251	Filter / Filter / Filtre / Filtro	4555 84 37
F 252	Filter / Filter / Filtre / Filtro	4555 84 38
Q 170	Quarz / Quartz / Quartz / Quarzo	4421 31 84
Antennenbuchse / Prise pour antenne		4143 90 45
Gehäusedeckel / Couvercle du coffret		8316 45 01
Anschlußleiste / Réglette à douilles		4145 16 75

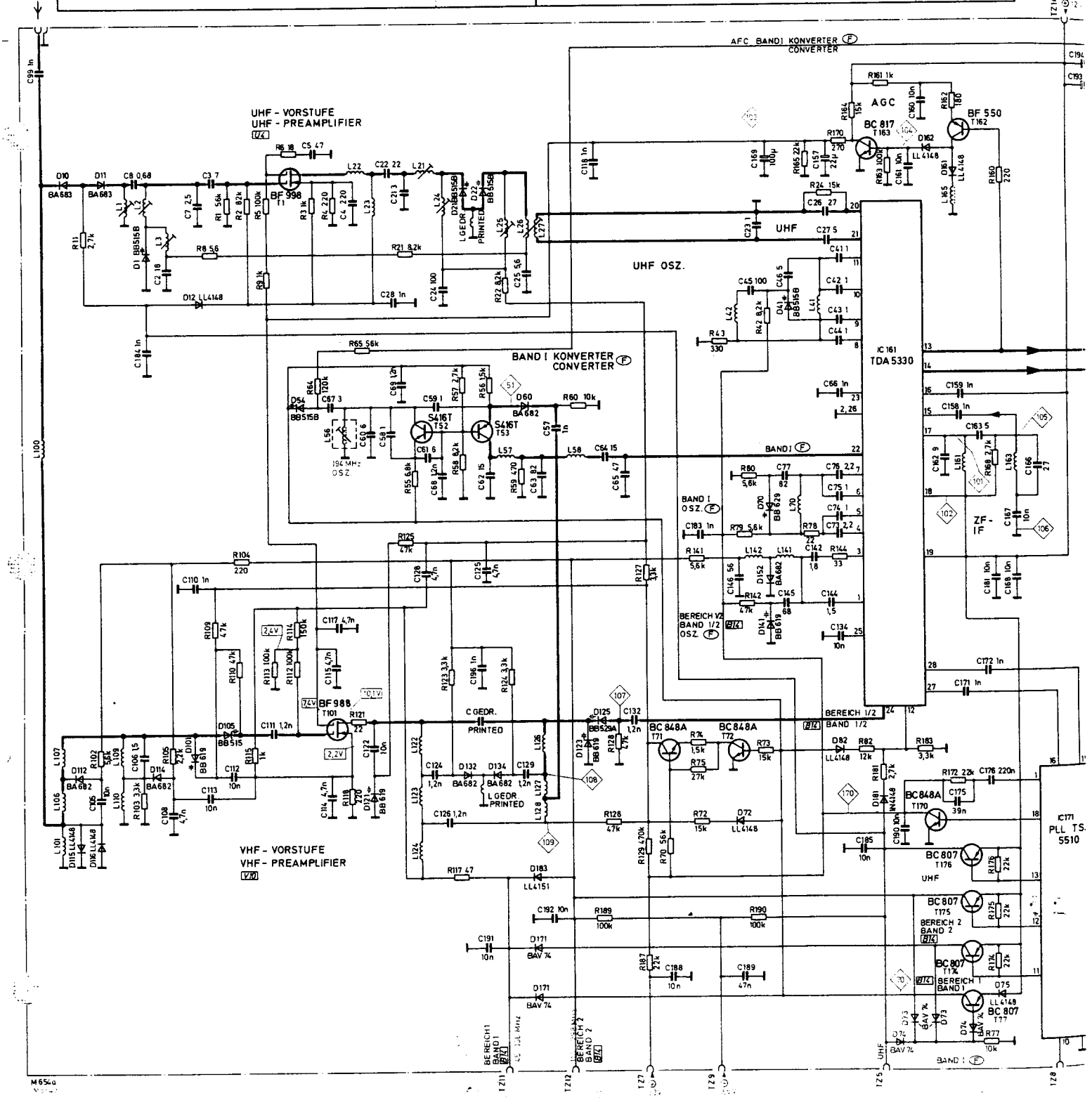

D 101, 121, 123, 141	BB 619 min. E 7756	3651 08 80
D 125	BB 529 A	3651 05 36
D 181	1 N 4148	3656 08 10
D 285	BB 621 min.	3651 06 12
D 291	2 MM 10 min.	3653 16 32
L 201	Spule / Coil / Bobine / Bobina	4555 30 77
L 202	Filter / Filter / Filtre / Filtro	4555 30 22
L 213	Drossel / Choke Bob. de self / Bobina	4557 18 27
L 214	Drossel / Choke Bob. de self / Bobina	4557 16 74
L 215	Drossel / Choke Bob. de self / Bobina	4557 16 29
L 231...233	Spule / Coil / Bobine / Bobina	4555 30 78
L 251, 252	Spule / Coil / Bobine / Bobina	4555 31 03
L 253	Drossel / Choke Bob. de self / Bobina	4557 18 27
L 254	Spule / Coil / Bobine / Bobina	4555 30 79
F 201	OFW 63955	4555 85 71
F 211	Filter / Filter / Filtre / Filtro	4555 84 75
F 212	Filter / Filter / Filtre / Filtro	4555 84 76
F 213	Filter / Filter / Filtre / Filtro	4555 84 94
F 251	Filter / Filter / Filtre / Filtro	4555 84 37
F 252	Filter / Filter / Filtre / Filtro	4555 84 38
Q 170	Quarz / Quartz / Quartz / Quarzo	4421 31 84
Antennenbuchse / Prise pour antenne		4143 90 45
Gehäusedeckel / Couvercle du coffret		8316 45 01
Anschlußleiste / Réglette à douilles		4145 16 75

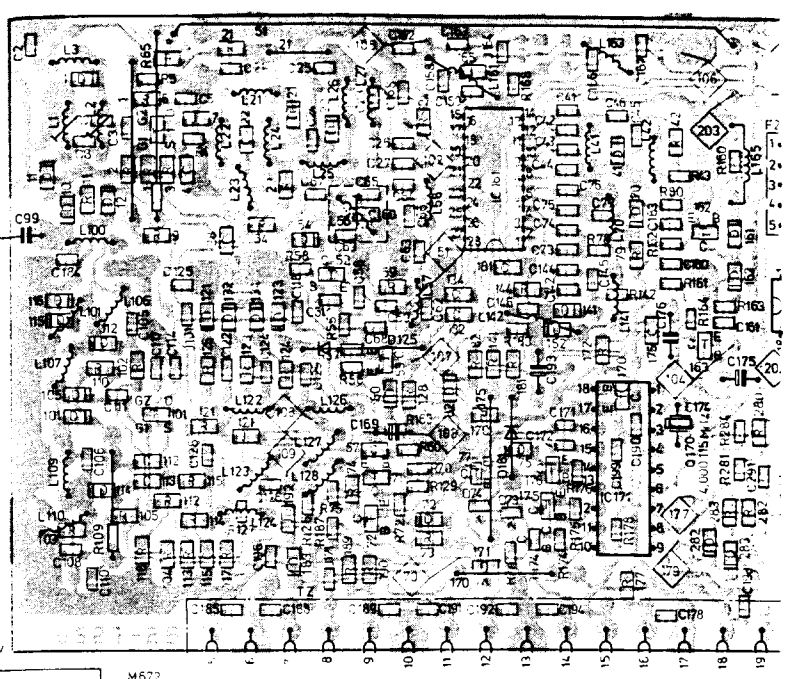

HF-ZF Modul (Multinorm)
Module HF-DF

5827 02 71
(PLL/Bd. 1/5,5 MHz/6 MHz/6,5 MHz AM/6,5 MHz FM)

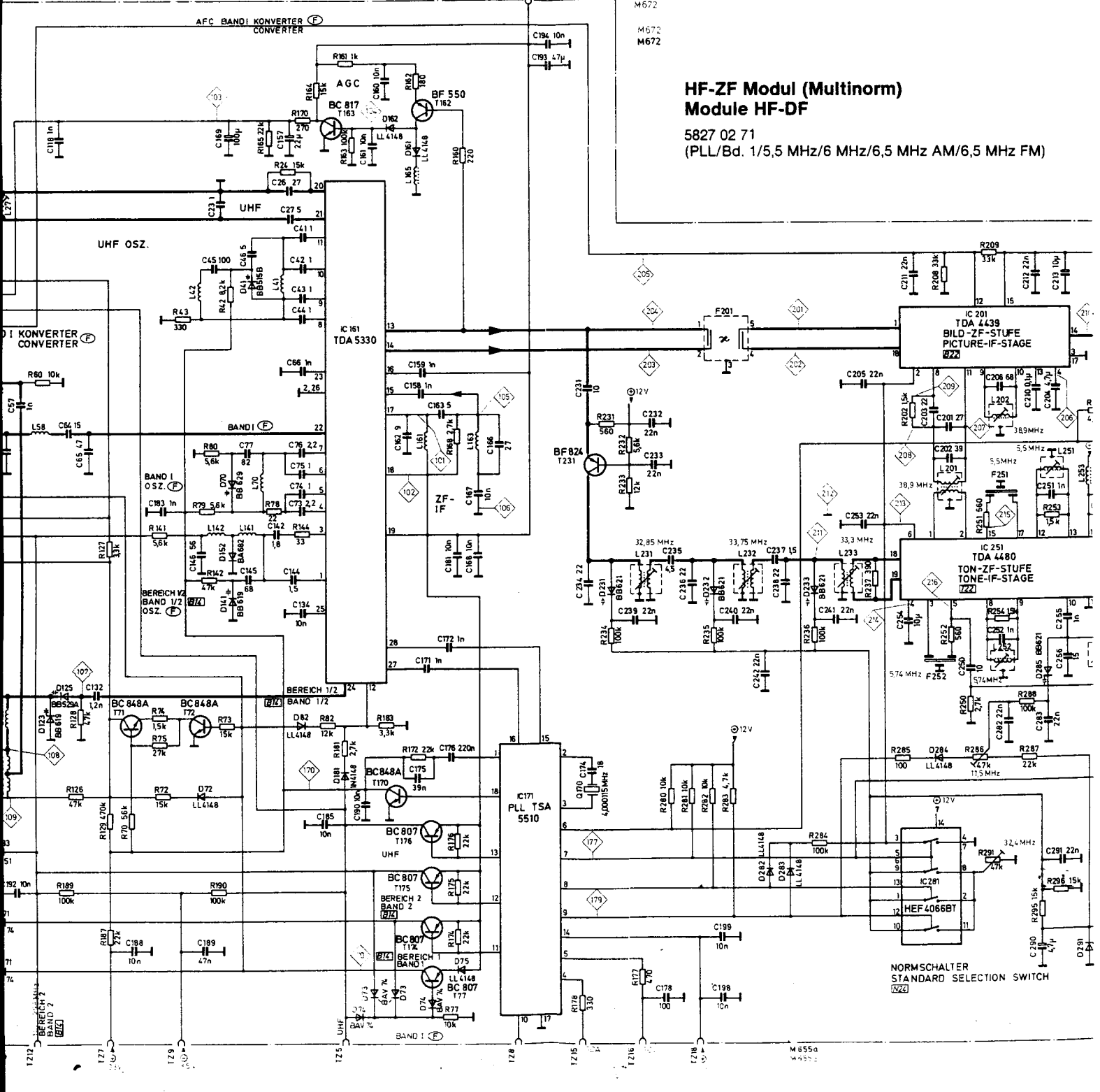

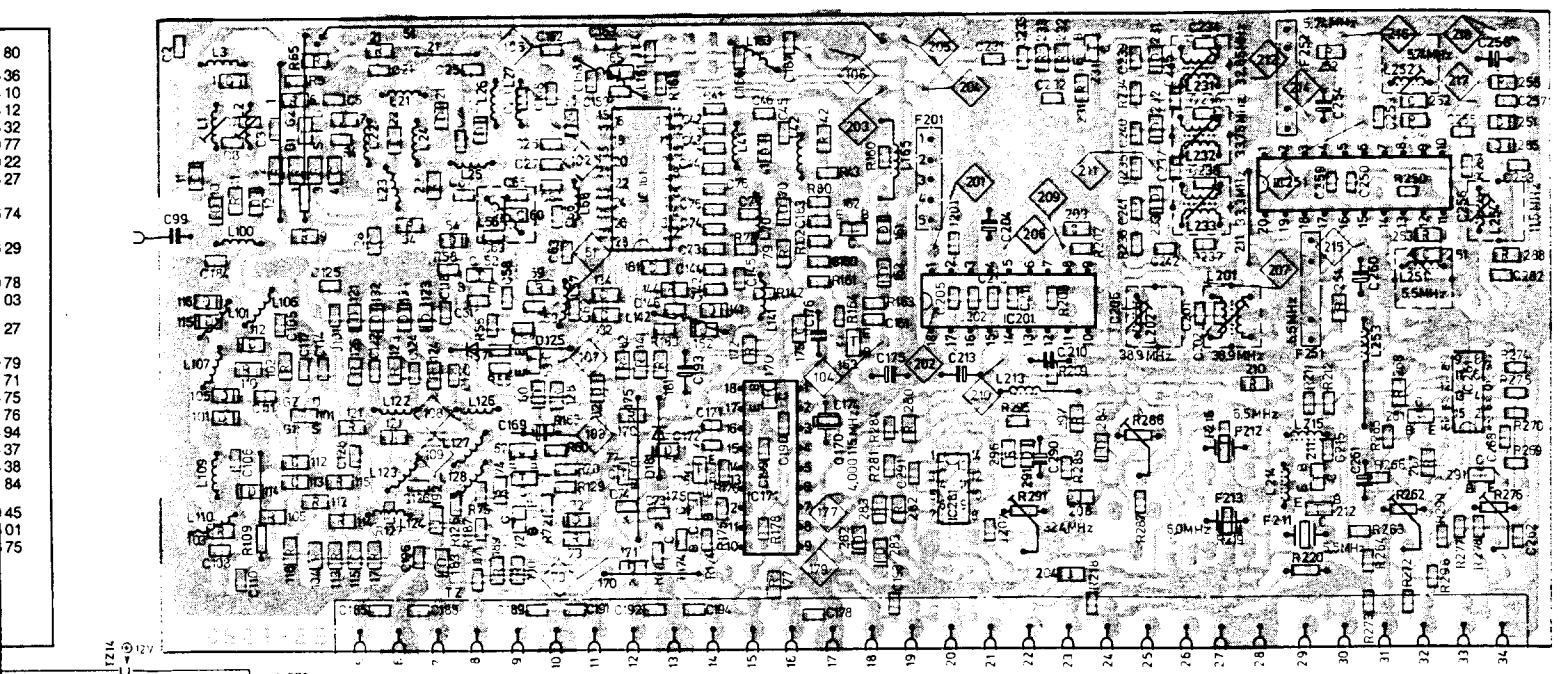

M672

HF-ZF Modul (Multinorm)
Module HF-DF

5827 02 71
(PLL/Bd. 1/5,5 MHz/6 MHz/6,5 MHz AM/6,5 MHz FM)

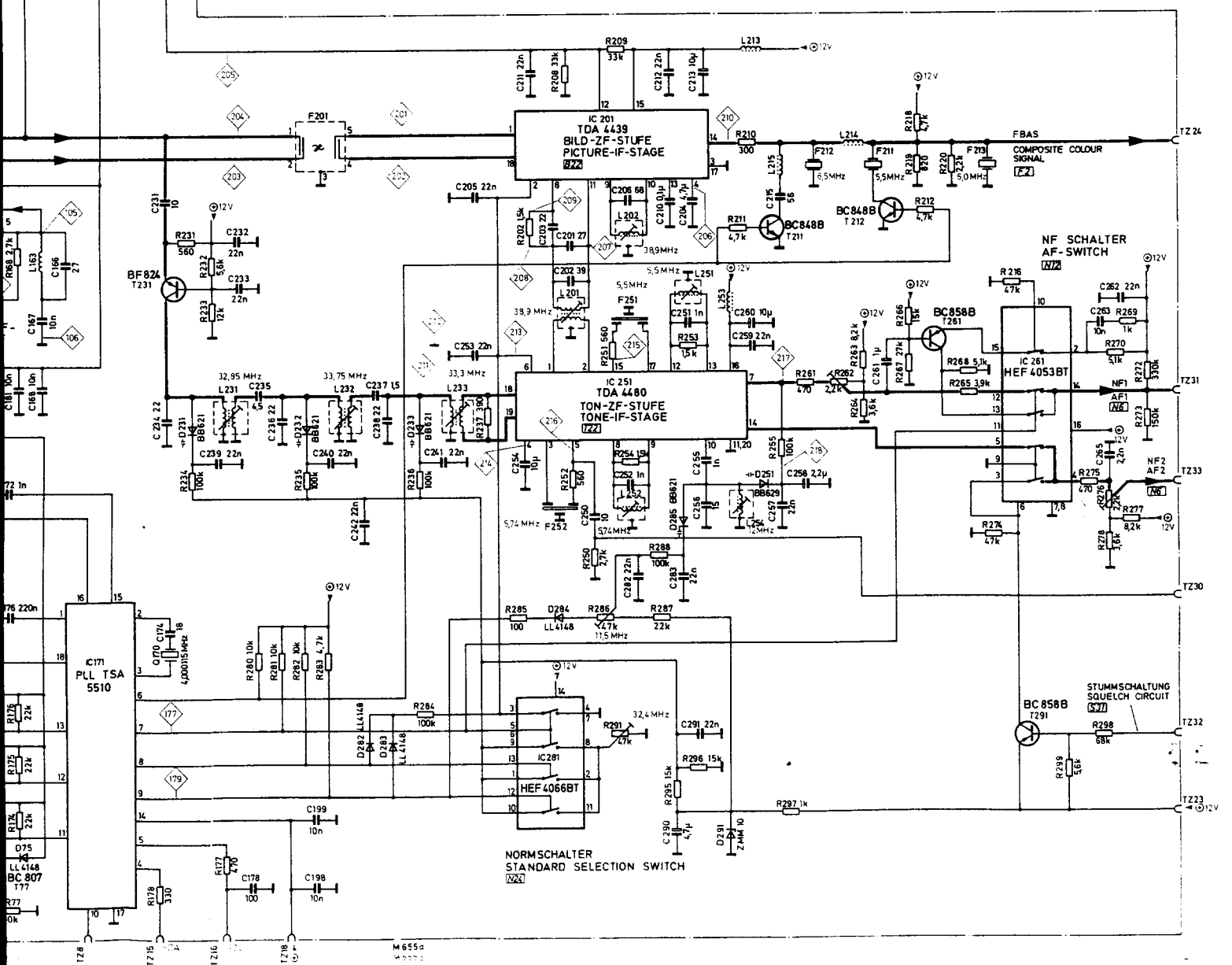

NOKIA
CONSUMER ELECTRONICS

VIDEOTEXT-Decoder
TELETEXT decoder
Décodeur VIDEOTEXT
Decoder TELEVIDEO

◄ 6911 11 67 / 6911 11 71
6911 30 20 ►

D 9a

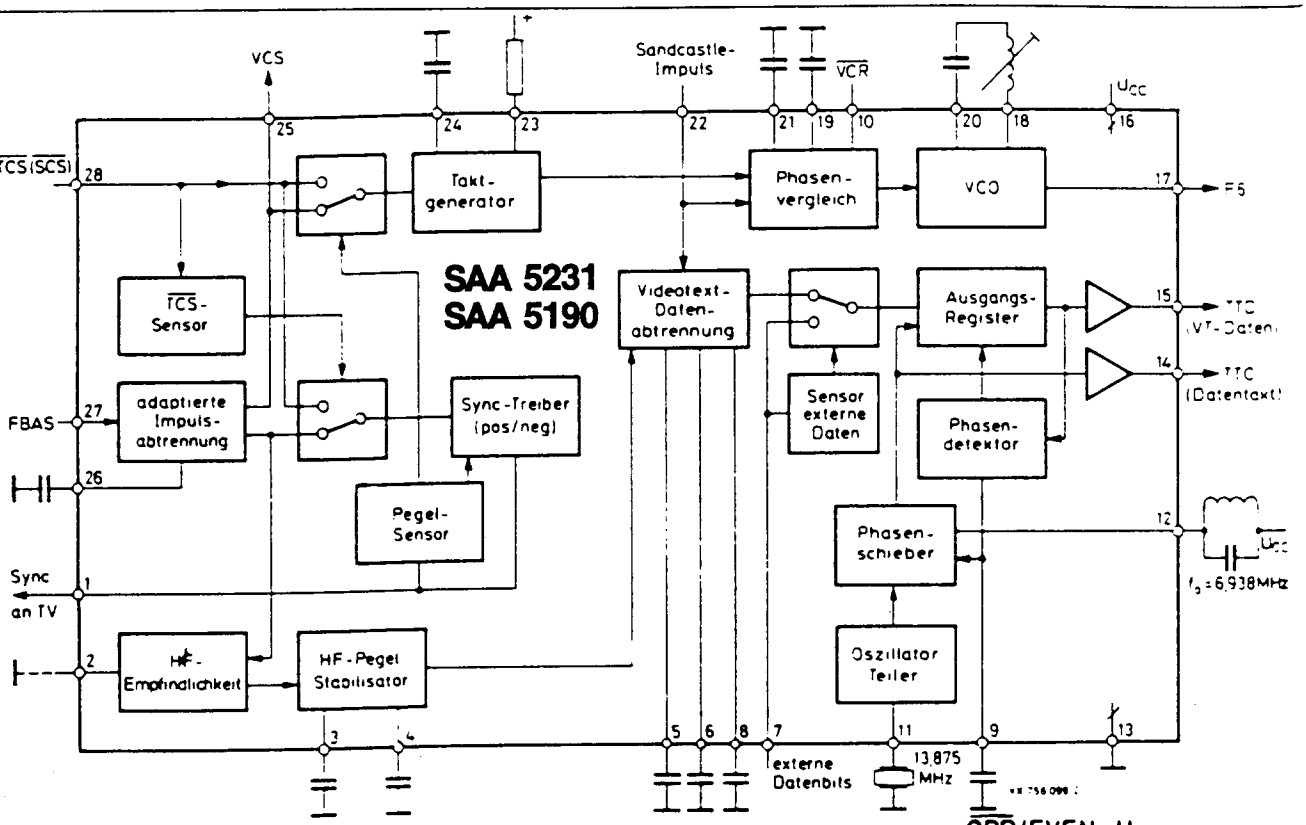

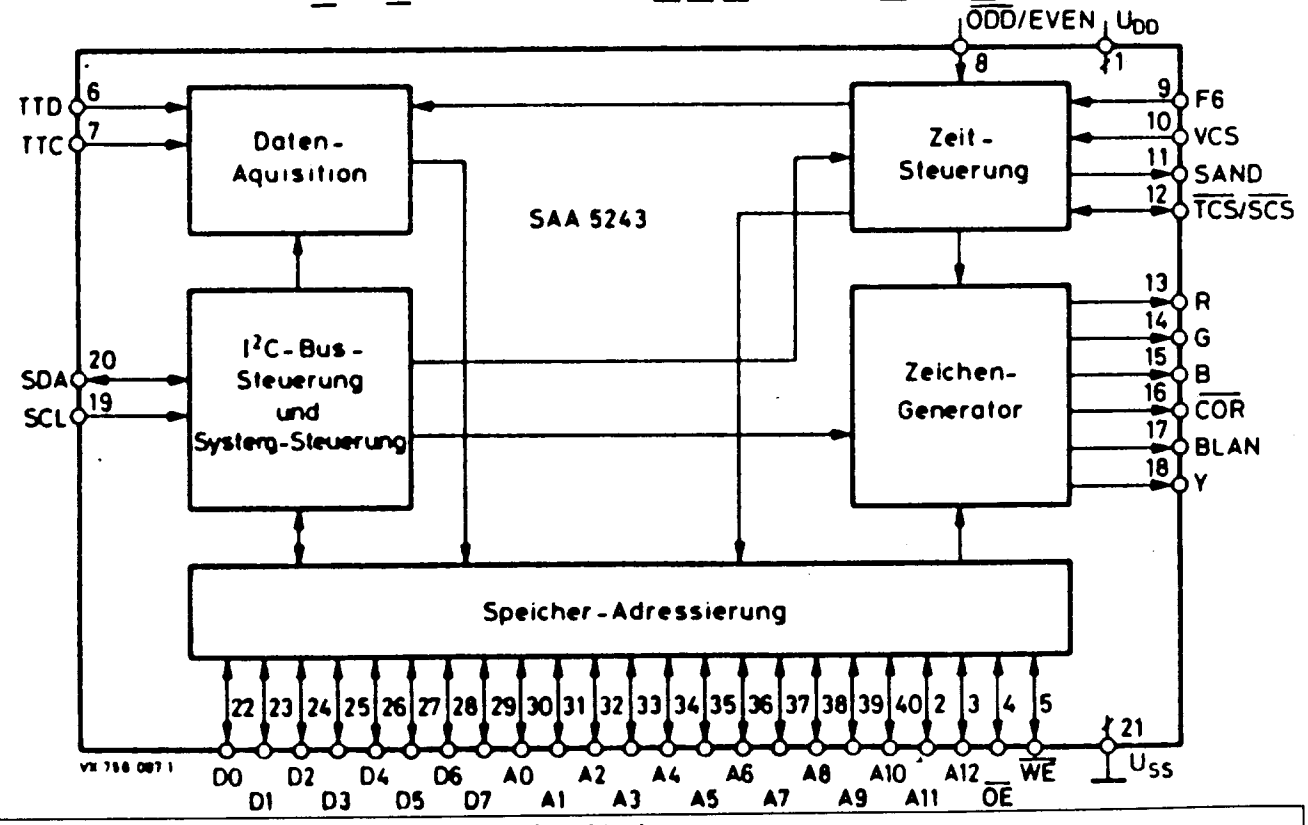

Schutzmaßnahmen für MOS-Bauelemente beachten!
Pay attention to protective measures for MOS components!
Respecter les mesures de protections pour les composants de MOS!
Osservare le misure protettive per gli elementi costruttivi MOS!

Bei Nachbestellungen von Manualen, Gerätetyp und Geräte-Ident-Nummer angeben.
When re-ordering manuals, please quote the model name and part number.
En cas de commande supplémentaire de manuels veuillez indiquer le type et le numéro de l'appareil.
Per riordinare i manuali, indicare il modello dell'apparecchio ed il numero categorico.

661178 99 (611) S

VIDEOTEXT-Decoder, 1
TELETEXT decoder, 1
Décodeur VIDEOTEXT, 1
Decodificatore TELEVIDEO, 1

6911 30 20 (DE/FLOF/TOP)

Frequenzzähler an Pin 17 vom IC 3002 (SAA 5190). Mit **L 3002** auf 13,5 MHz ± 100 kHz einstellen (bei nicht anliegendem Antennensignal!).

Frequency counter at pin 17 of IC 3002 (SAA 5190). Use **L 3002** to adjust it to 13.5 MHz ± 100 kHz. (Perform adjustment when no aerial signal is being received!)

Compteur de fréquence sur broche 17 de l'IC 3002 (SAA 5190). Régler sur 13,5 MHz ± 100 kHz avec L 3002. (Régler à signal d'antenne non appliqué!)

Contatore di frequenza sul Pin 17 del JC 3002 (SAA 5190). Regolare con L 3002 su 13,5 MHz ± 10.0 kHz (regolare in assenza del segnale d'antenna!).

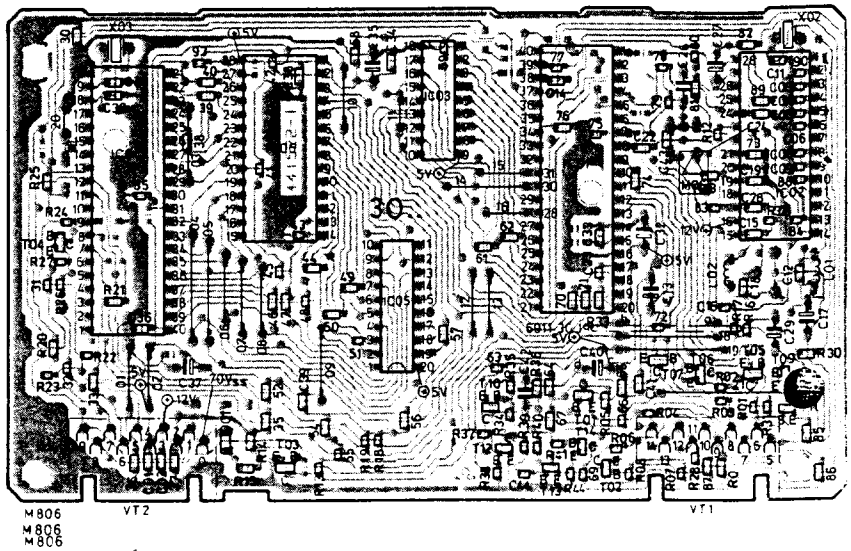

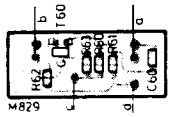

VIDEOTEXT-Decoder, 2
TELETEXT decoder, 2

Décodeur VIDEOTEXT, 2
Decoder TELEVIDEO, 2

6911 11 67 (DE/FLOF)

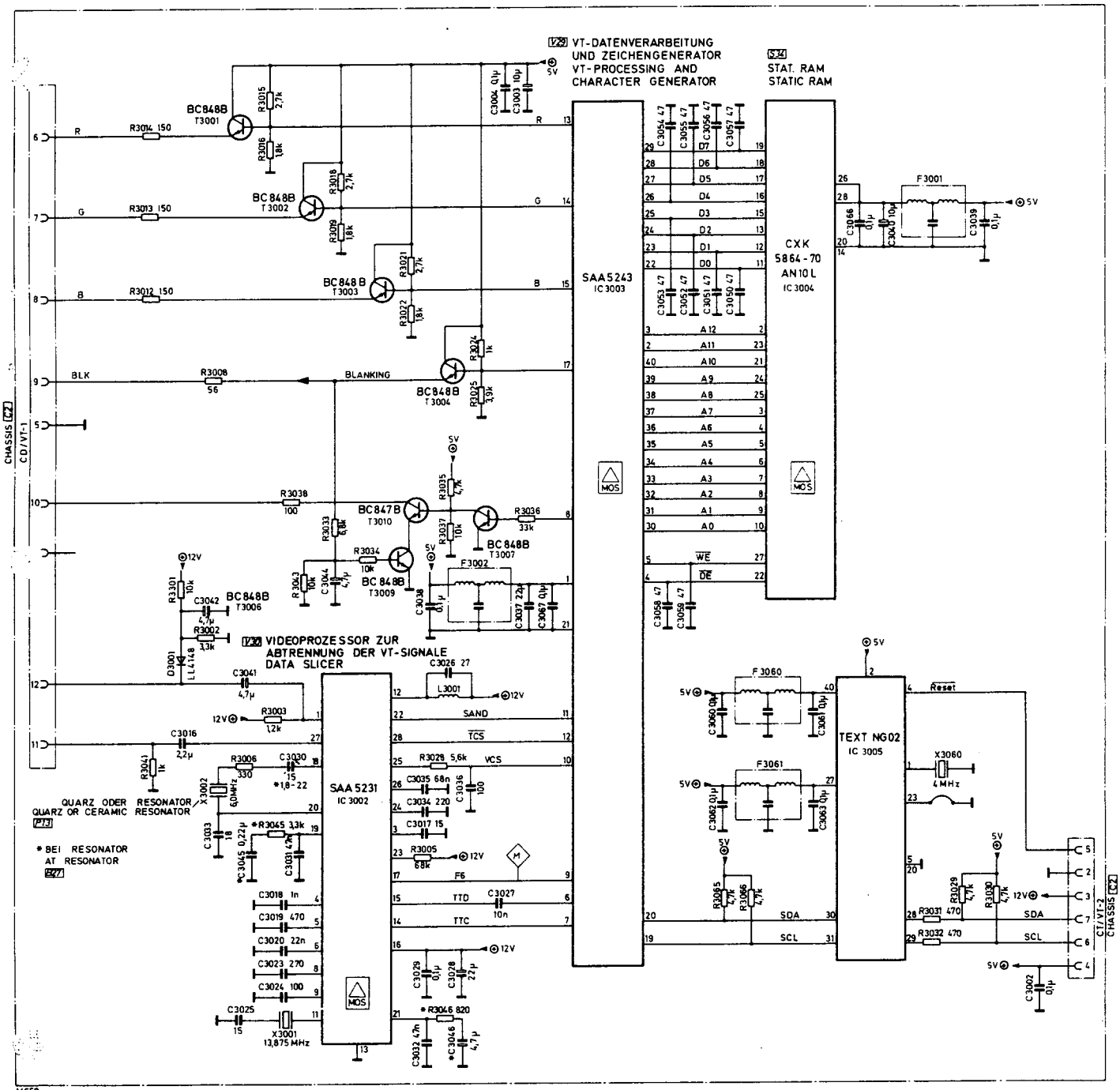

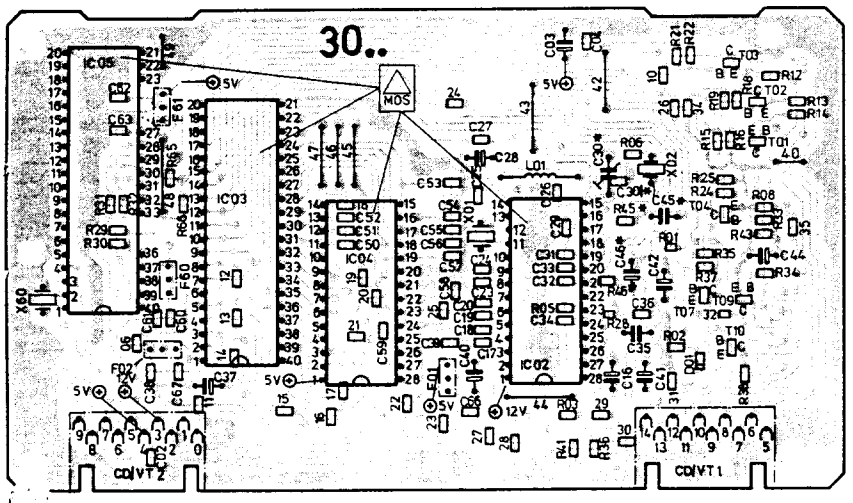

Nach Austausch des Moduls sind keine Abgleicharbeiten erforderlich.

Replacing a defective module does not necessitate realignment.

Aucun ajustage n'est necessaire en cas remplacement du module.

Nel caso di sostituzione dei moduli non è necessaria nessuna taratura.

En el caso de recambio del módulo no es necesario efectuar ningún ajuste.

* BEI RESONATOR AT RESONATOR B27

(*) NUR BEI QUARZ ONLY AT QUARZ N17

C2 PLATINE DE CHASSIS
PIASTRA CHASSIS
PLACA DE CHASIS

S34 RAM STAT.
RAM STATICA
ESTATICO RAM

V29 TRAITEMENT DE DONNER VIDEOTEXT ET GENERATEUR DE CARACTERES
ELABORAZIONE DATI TELEVIDEO E GENERATORE DI CARATTERI
PROCESAMIENTO DE DATOS DE VIDEOTEXTO Y GENERADOR DE CARACTERES

V30 PROCESSEUR VIDEO POUR LA SEPARATION DES SIGNAUX VIDEOTEXT
PROCESSORE VIDEO PER LA SEPARAZIONE DEI SEGNALI TELEVIDEO
PROESADOR VIDEO PARA SEPARAR LAS SENALES DE VIDEOTEXTO

VIDEOTEXT-Decoder, 3
TELETEXT decoder, 3
Décodeur VIDEOTEXT, 3
Decoder TELEVIDEO, 3

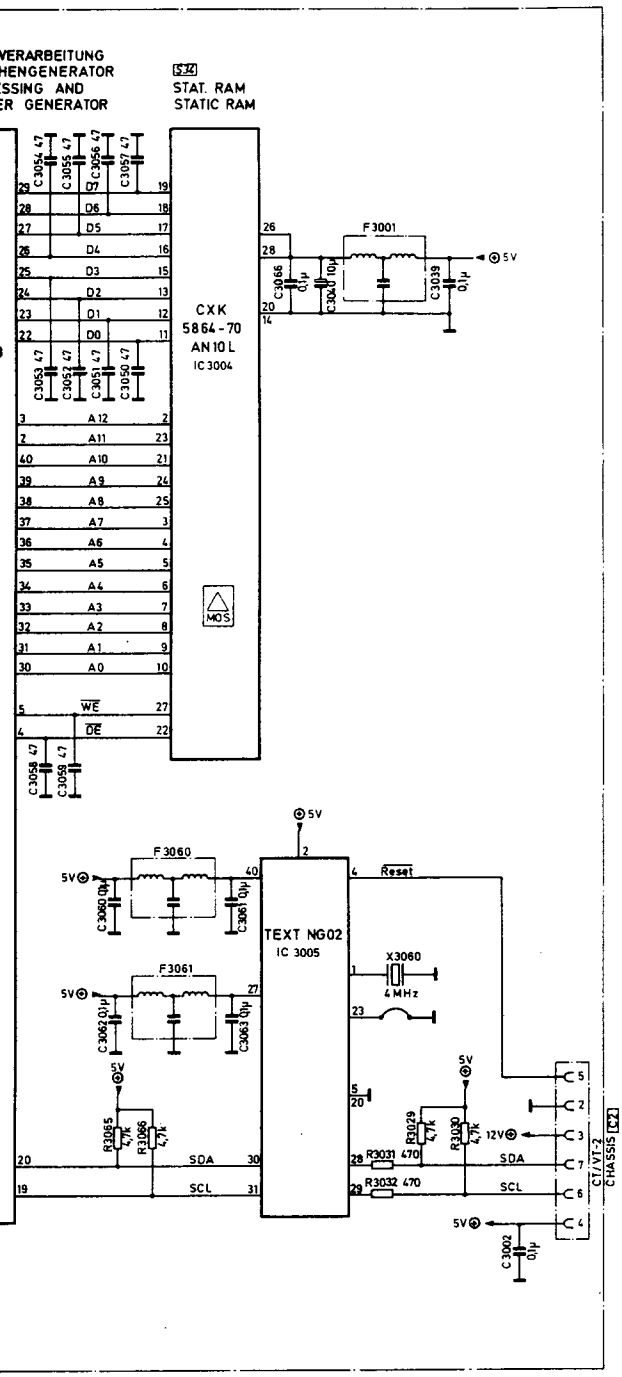

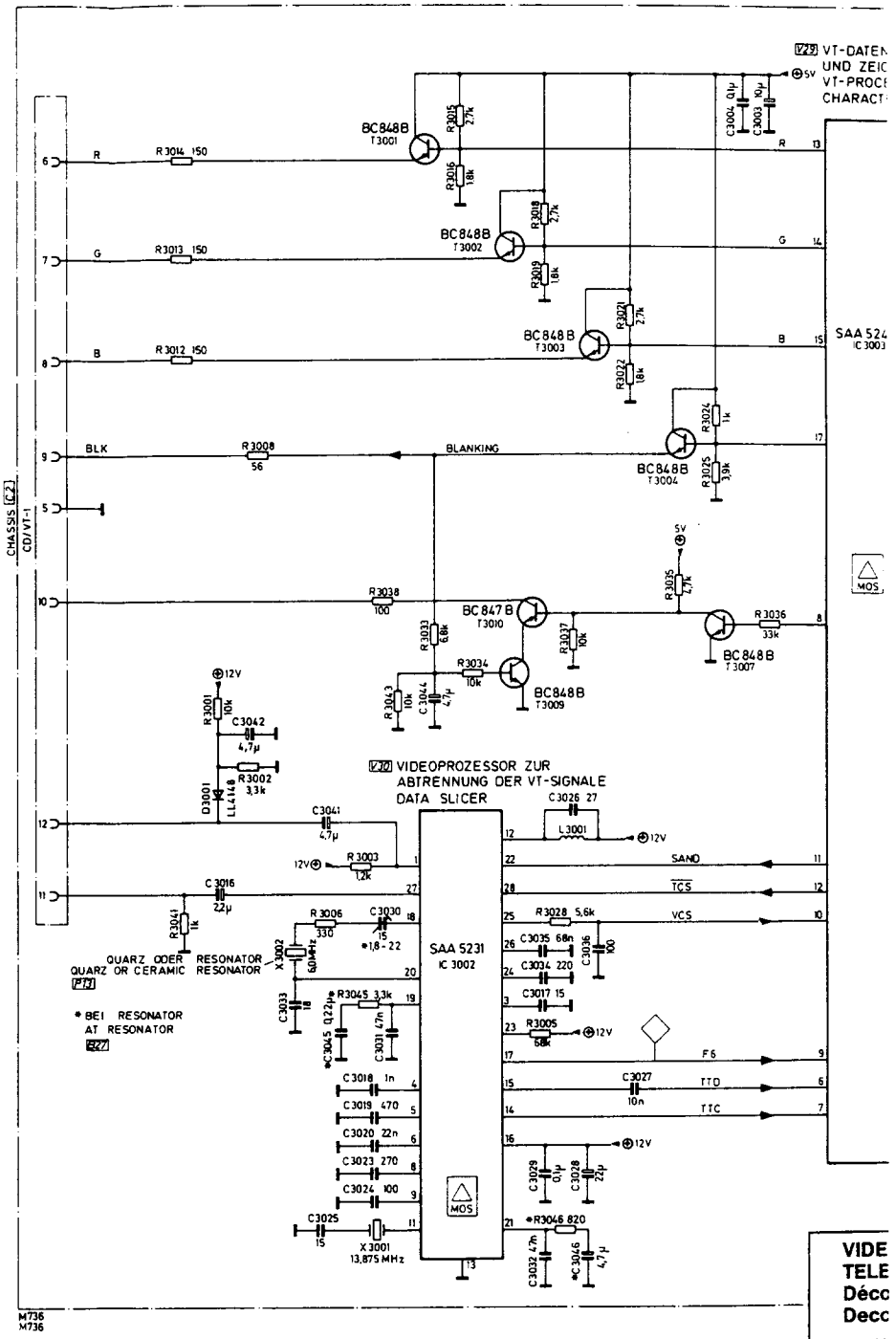

Nach Austausch des Moduls sind keine Abgleicharbeiten erforderlich.

Replacing a defective module does not necessitate realignment.

Aucun ajustage n'est necessaire en cas remplacement du module.

Nel caso di sostituzione del moduli non è necessaria nessuna taratura.

En el caso de recambio del módulo no es necesario efectuar ningún ajuste.

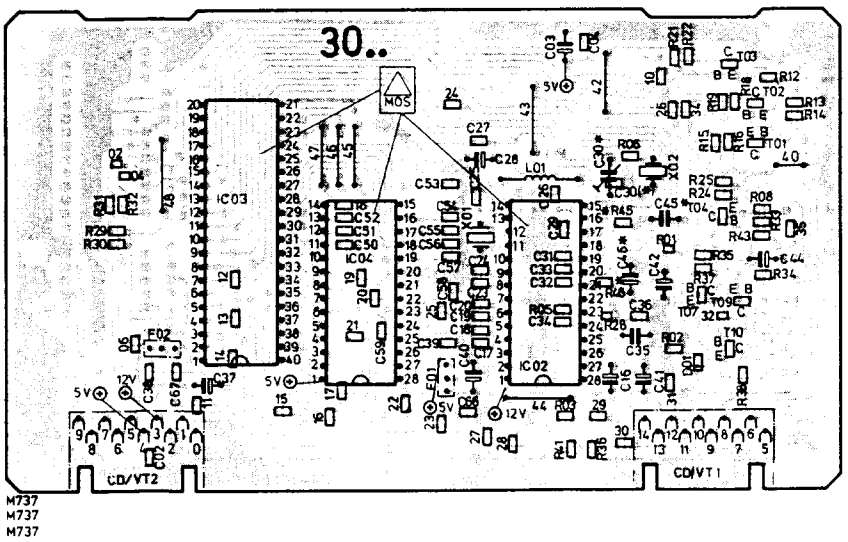

IER VIDEOTEXT ET GENERATEUR DE CARACTERES
TELEVIDEO E GENERATORE DI CARATTERI
DATOS DE VIDEOTEXTO Y GENERADOR DE CARACTERES

POUR LA SEPARATION DES SIGNAUX VIDEOTEXT
PER LA SEPARAZIONE DEI SEGNALI TELEVIDEO
ARA SEPARAR LAS SENALES DE VIDEOTEXTO

* BEI RESONATOR
AT RESONATOR
B27

(*) NUR BEI QUARZ
ONLY AT QUARZ
N17

VIDEOTEXT-Decoder, 3
TELETEXT decoder, 3

Décodeur VIDEOTEXT, 3
Decoder TELEVIDEO, 3

6911 11 71 (DE)

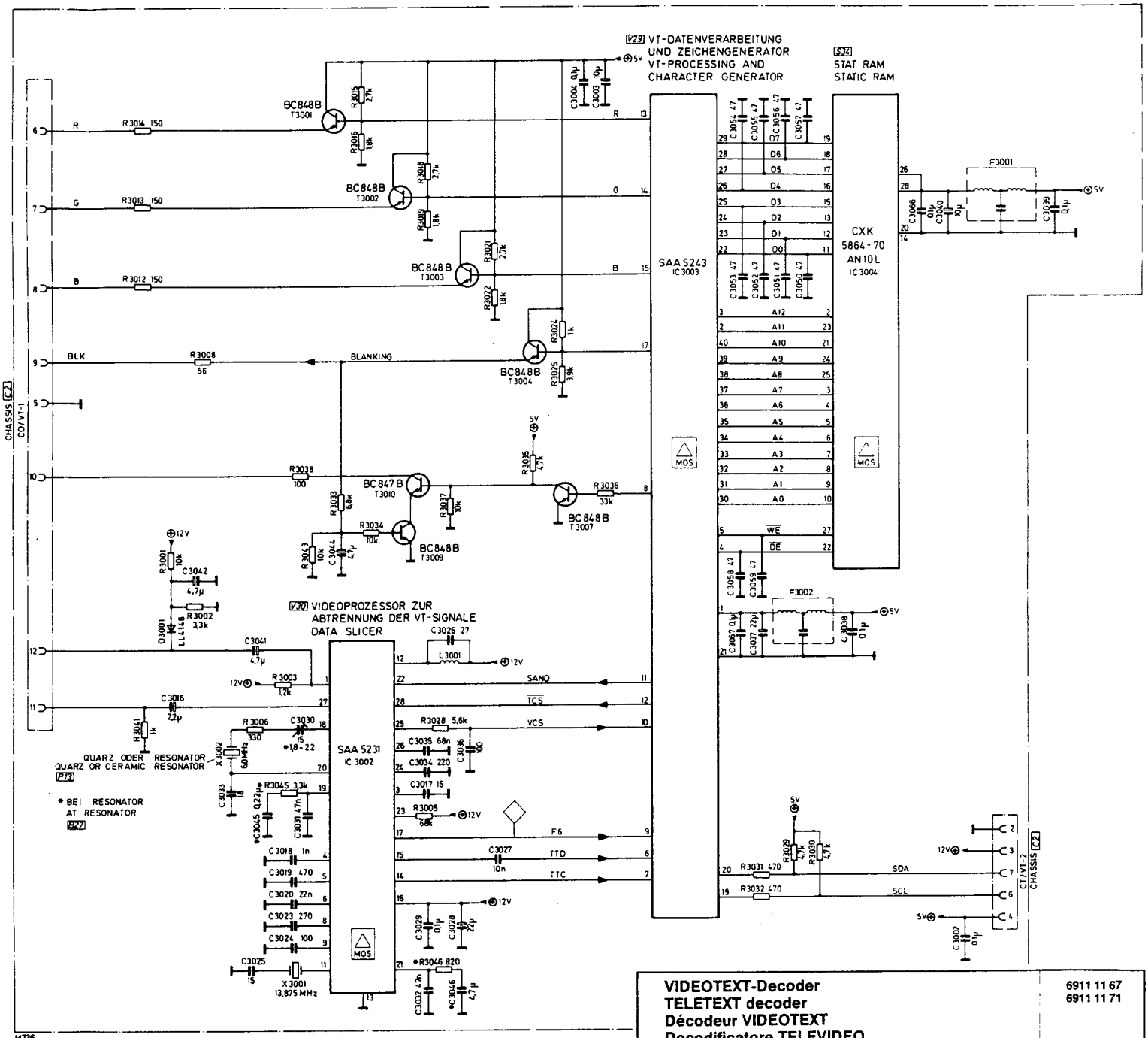

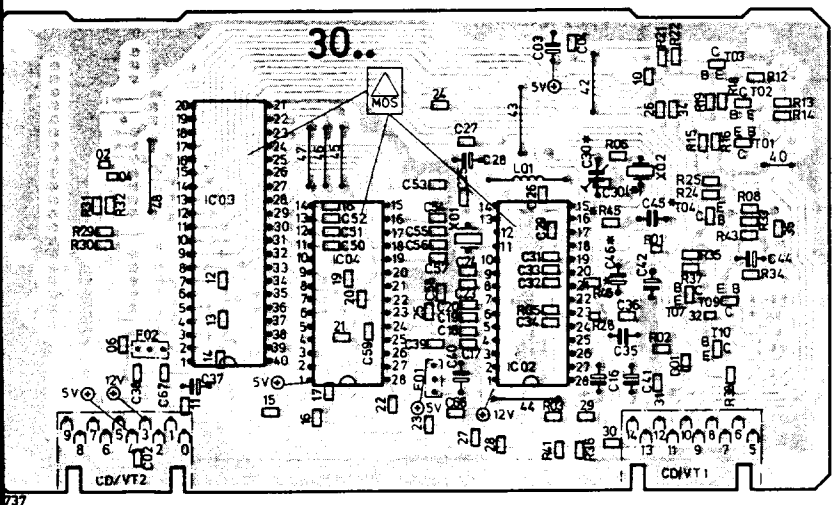

M737
M737
M737

* BEI RESONATOR
AT RESONATOR
B27

(*) NUR BEI QUARZ
ONLY AT QUARZ
N17

VIDEOTEXT-Decoder
TELETEXT decoder
Décodeur VIDEOTEXT
Decodificatore TELEVIDEO

6911 11 67
6911 11 71

IC 3002	SAA 5231 V	MOS	3779 15 38
IC 3003	SAA 5243	MOS	3779 15 41
IC 3004	CXK 5864 AP 10	MOS	3776 01 59
IC 3005	TEXT NG 02		3779 14 60
T 3001...3007, 3009	BC 848 B Chip		3614 53 22
T 3010	BC 847 B		3614 53 12
D 3001	LL 4148 F MIN		3656 03 11
D 3002	LL 103 C MIN		3656 02 06
L 3001	Drossel / Choke Bob. de self / Bobina		4557 15 57
X 3001	Quarz / Quartz / Cuarzo		4421 31 07
X 3002	Quarz / Quartz / Cuarzo		4421 31 80

VIDEOTEXT-Decoder
TELETEXT decoder
Décodeur VIDEOTEXT
Decoder TELEVIDEO

6911 30 20

IC 3001	SAA 9041	MOS	3779 15 42
IC 3002	SAA 5190	MOS	3779 16 32
IC 3003	TMS 4464-12		3776 53 23
IC 3004	SAB 8032 A		3777 51 66
IC 3005	T 74 LS 373 B 1		3772 02 33
IC 3006	progr. (6911 30 20)	MOS	3776 52 59
T 3001, 3003...3007, 3009	BC 848 B		3614 53 22
T 3002	BC 847 B		3614 53 12
D 3001	LL 4148 F MIN		3656 03 11
D 3002	LL 103 C MIN		3656 02 06
L 3001	Drossel / Choke Bob. de self / Bobina		4557 16 74
X 3001	13,5 MHz		4421 31 13
X 3002	13,875 MHz		4421 31 07
X 3003	12,0 MHz		4421 31 39